AL-KO
QUALITY FOR LIFE

BETRIEBSANLEITUNG
AKKU-RASENMÄHER

34.6 Li comfort
38.6 Li comfort
43.6 Li comfort
46.6 Li SP comfort
51.6 Li SP comfort

AL-KO 18 V / 36 V
1 BATTERY / 2 VOLTAGES

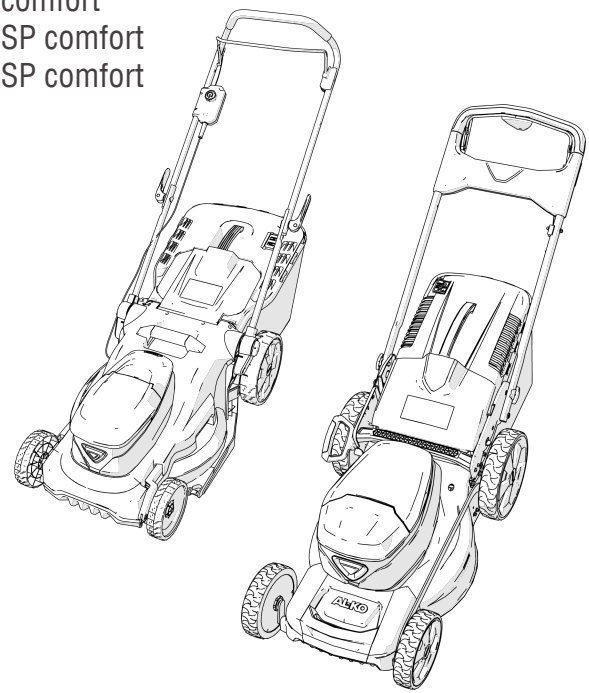

DE
GB
NL
FR
ES
IT
SI
HR
RS
PL
CZ
SK
HU
DK
SE
NO
FI
EE
LT
LV
RO
BG
RU
UA

TR 066

Inhaltsverzeichnis

Deutsch 16
English 36
Nederlands 55
Français 74
Español 95
Italiano 115
Slovenščina 135
Hrvatski 154
Српски 173
Polski 193
Česky 214
Slovenská 233
Magyar 252
Dansk 272
Svensk 291
Norsk 309
Suomi 327
Eesti 345
Lietuvių 363
Latviešu 382
Român 402
български 421
Русский 443
Україна 466

© 2026
AL-KO KOBER GROUP Kötz, Germany
This documentation or excerpts therefrom may not be reproduced or disclosed to third parties without the express permission of the AL-KO KOBER GROUP.

01 * 34.6 Li comfort

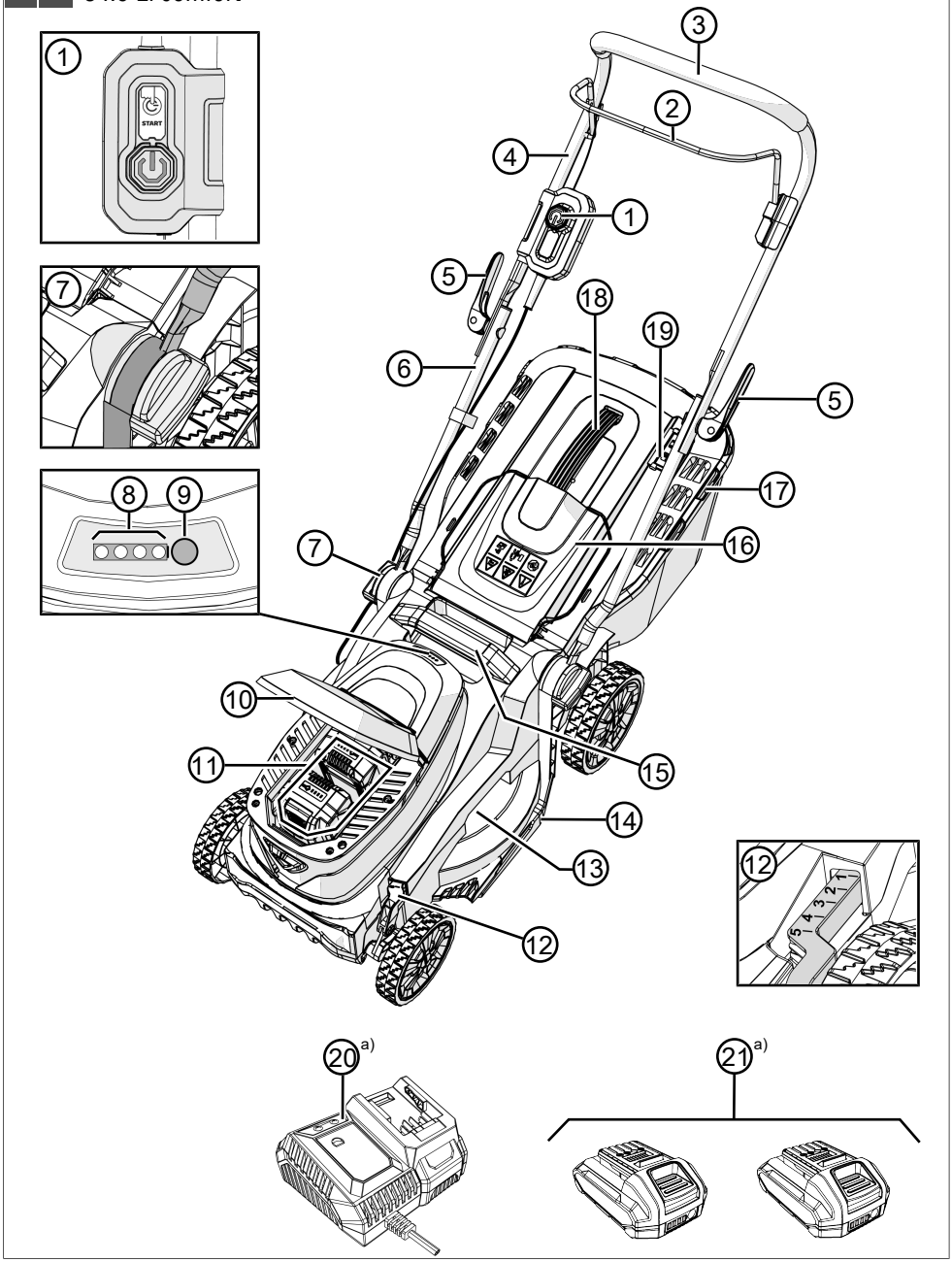

a) In complete set

02 ** 38.6 Li comfort

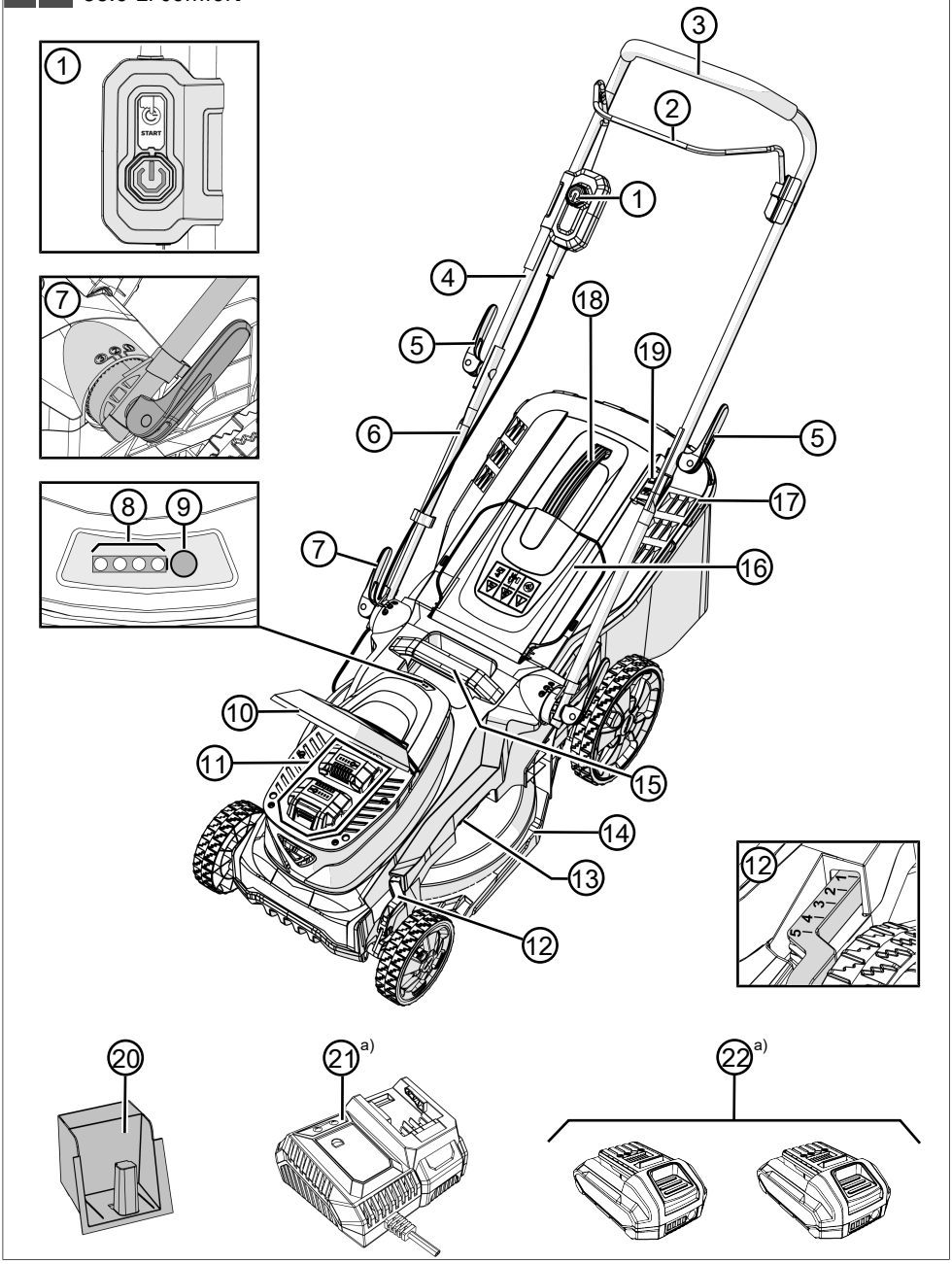

a) In complete set

03 ** 43.6 Li comfort

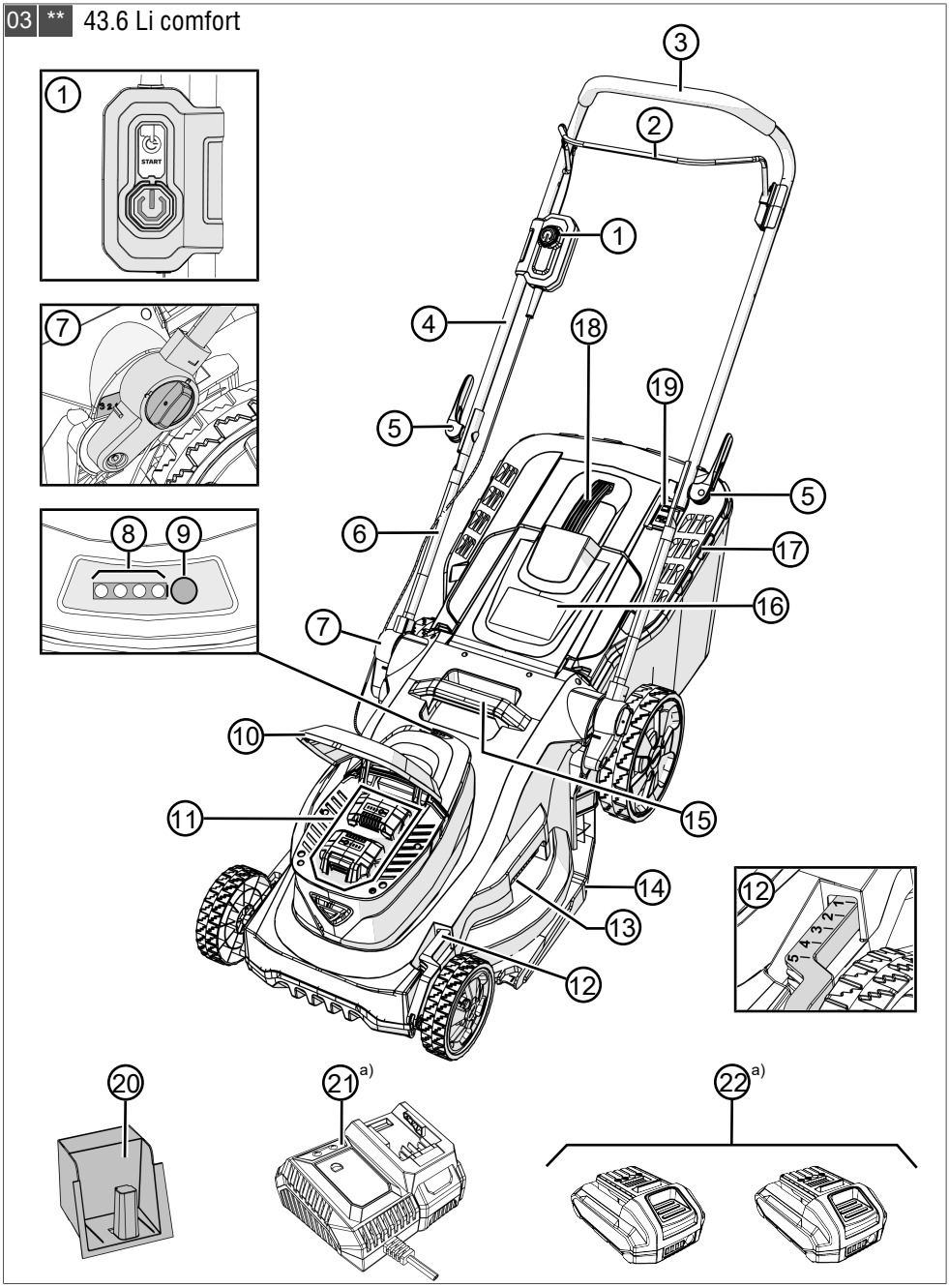

a) In complete set

04 *** 46.6 Li SP comfort | 51.6 Li SP comfort

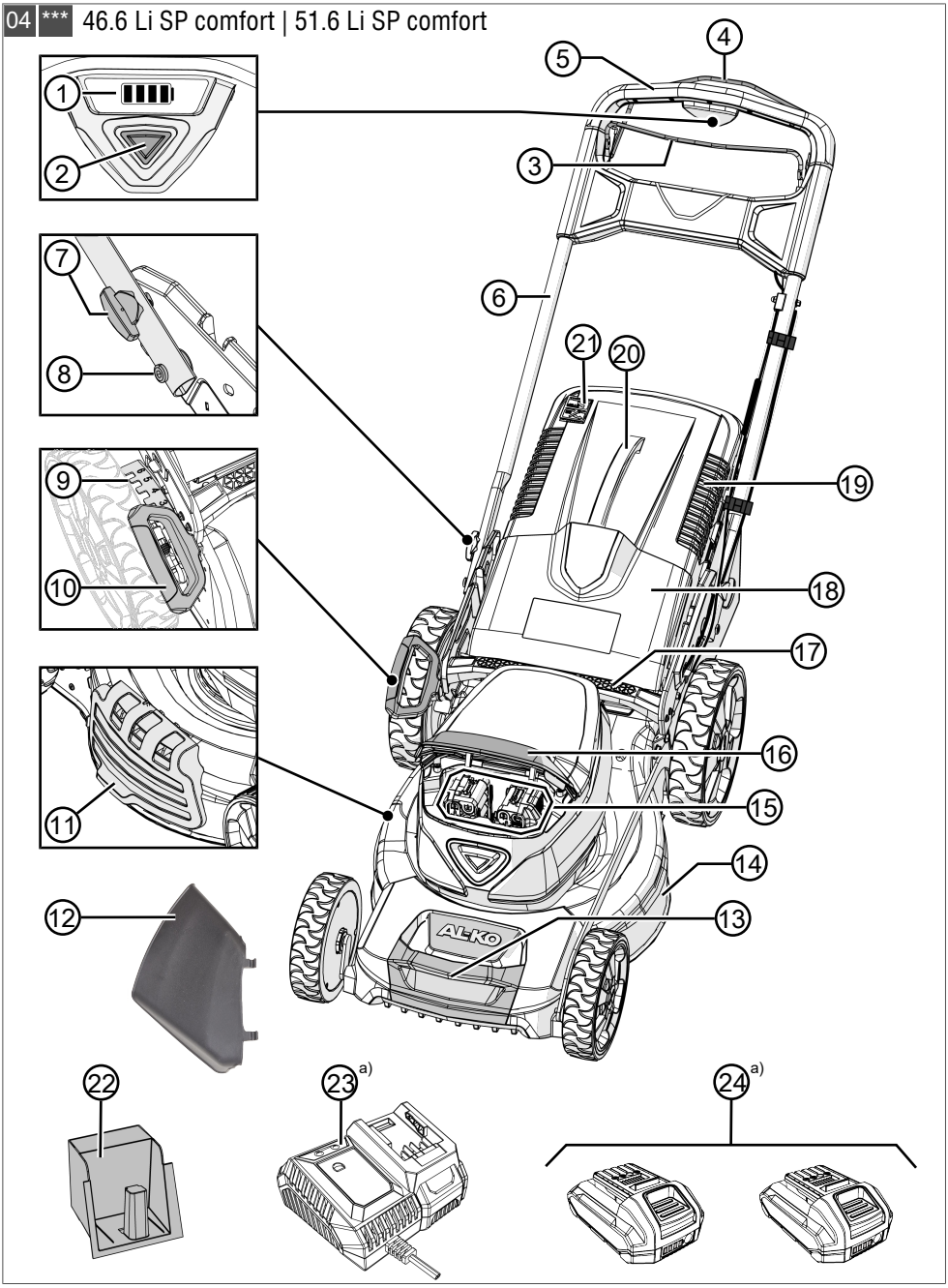

a) In complete set

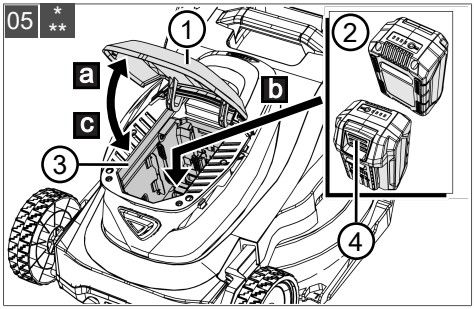

* 34.6 Li comfort ** 38.6 Li comfort | 43.6 Li comfort

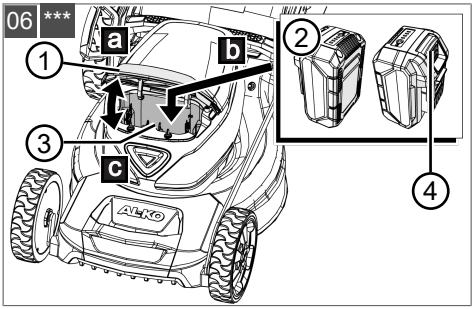

*** 46.6 Li SP comfort | 51.6 Li SP comfort

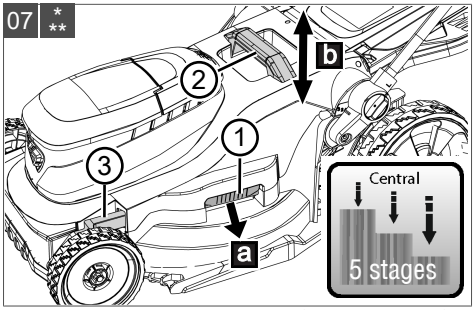

* 34.6 Li comfort ** 38.6 Li comfort | 43.6 Li comfort

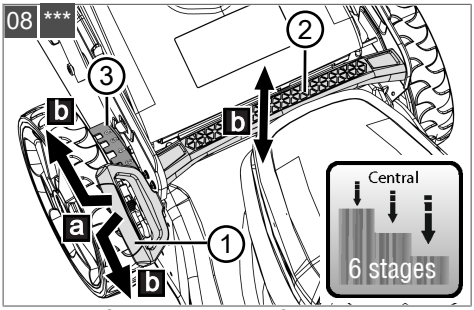

*** 46.6 Li SP comfort | 51.6 Li SP comfort

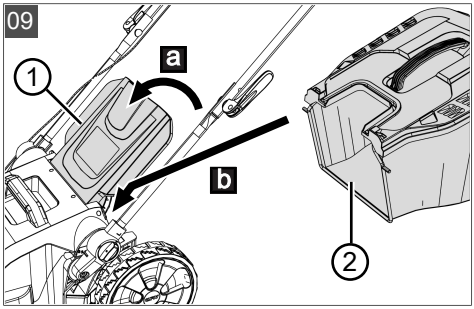

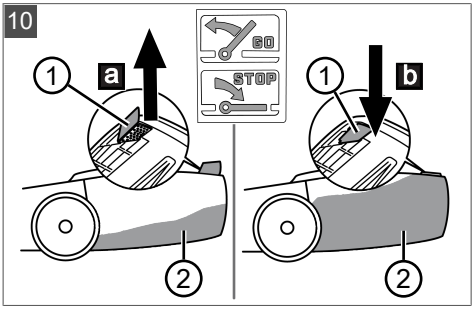

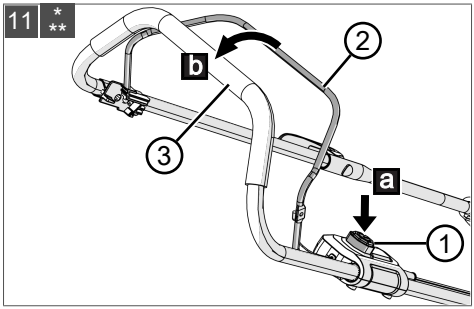

* 34.6 Li comfort ** 38.6 Li comfort | 43.6 Li comfort

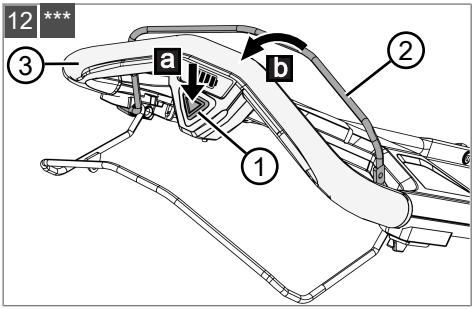

*** 46.6 Li SP comfort | 51.6 Li SP comfort

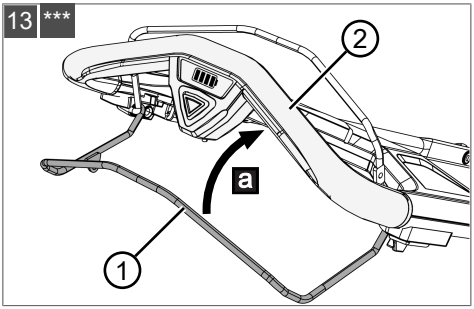

*** 46.6 Li SP comfort | 51.6 Li SP comfort

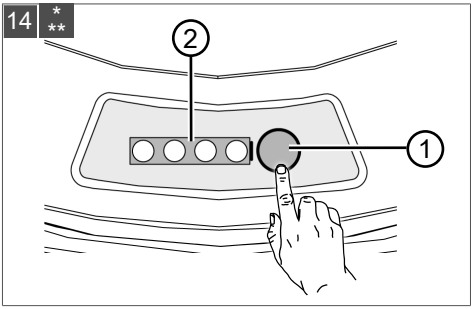

* 34.6 Li comfort ** 38.6 Li comfort | 43.6 Li comfort

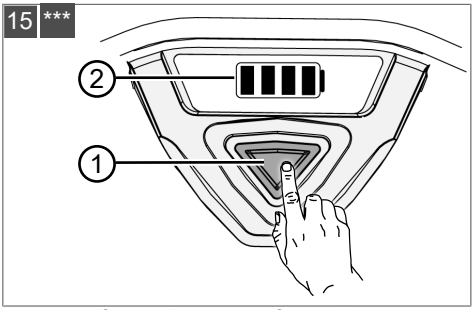

*** 46.6 Li SP comfort | 51.6 Li SP comfort

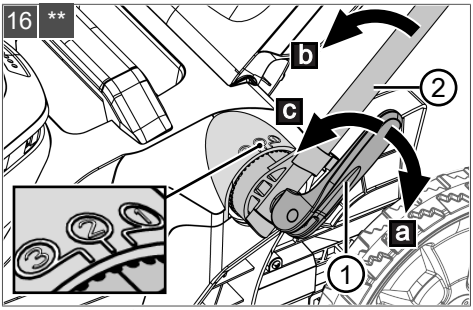

** 38.6 Li comfort

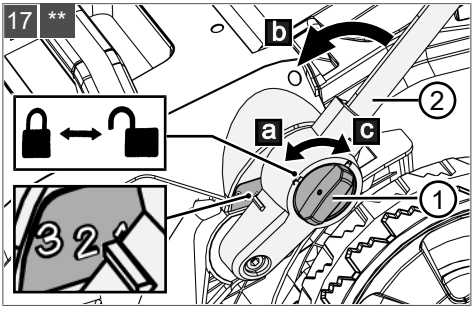

** 43.6 Li comfort

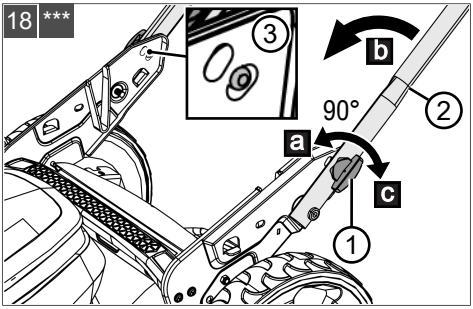

*** 46.6 Li SP comfort | 51.6 Li SP comfort

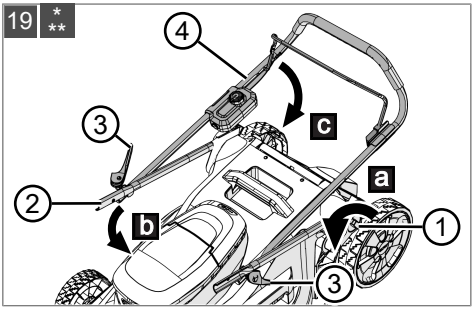

* 34.6 Li comfort ** 38.6 Li comfort | 43.6 Li comfort

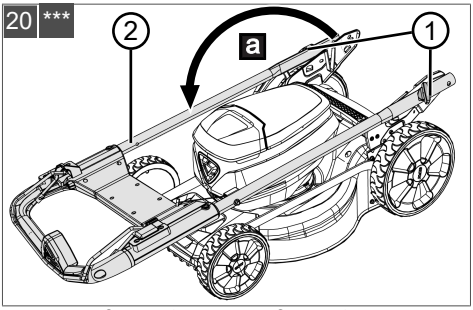

*** 46.6 Li SP comfort | 51.6 Li SP comfort

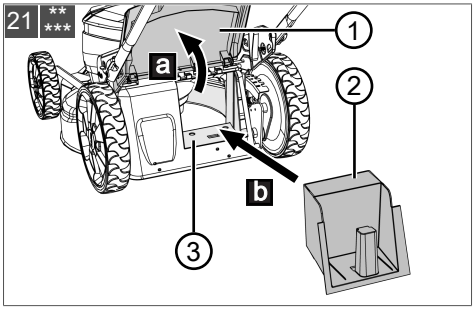

** 38.6 Li comfort | 43.6 Li comfort

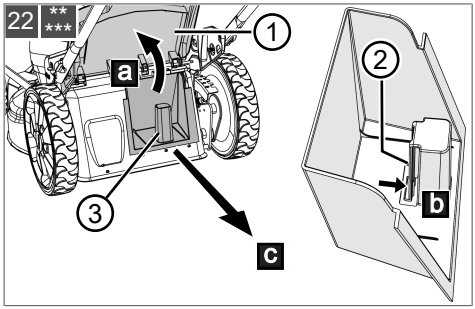

*** 46.6 Li SP comfort | 51.6 Li SP comfort

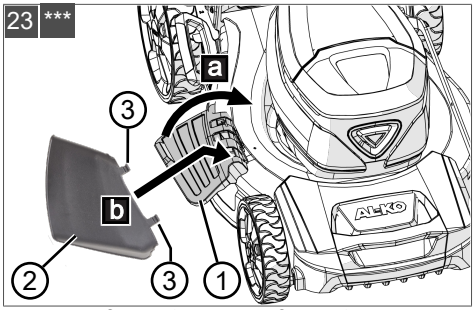

*** 46.6 Li SP comfort | 51.6 Li SP comfort

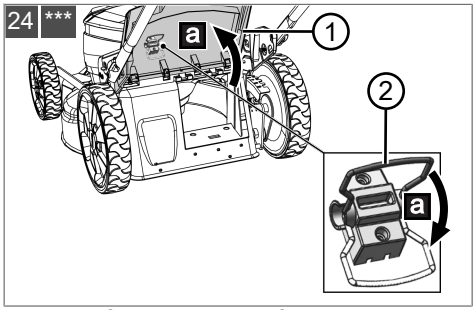

*** 46.6 Li SP comfort | 51.6 Li SP comfort

Installation

34.6 Li comfort

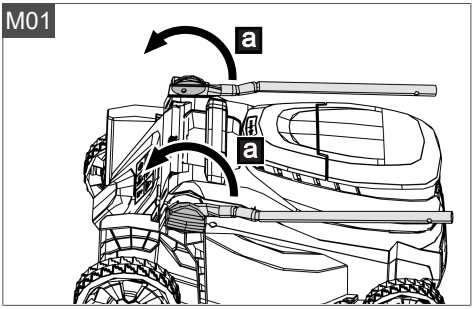

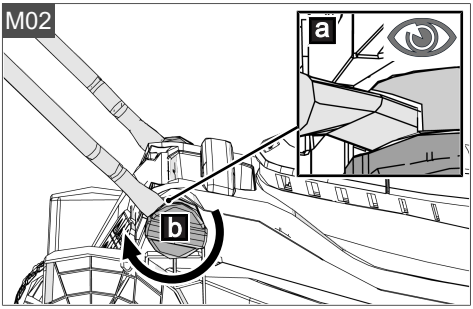

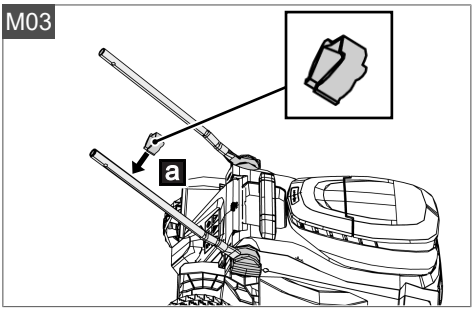

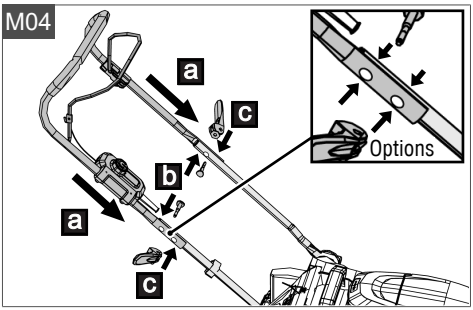

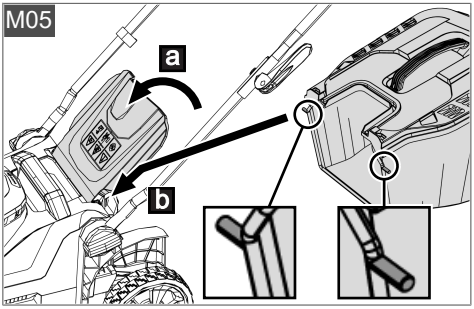

Installation

38.6 Li comfort

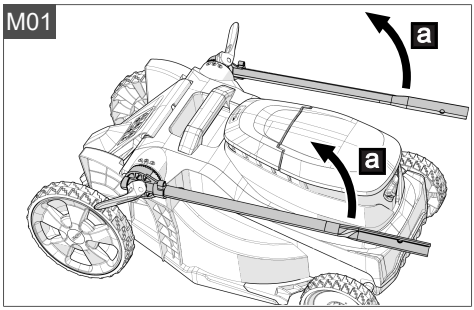

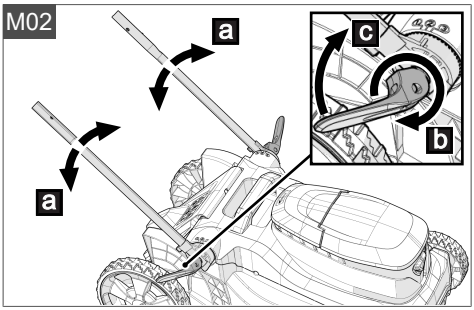

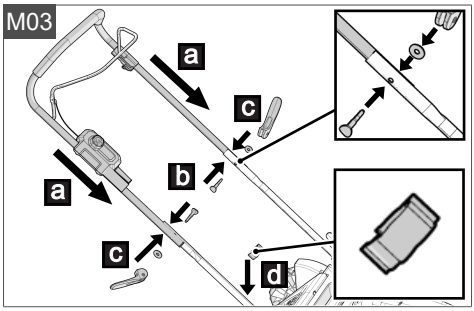

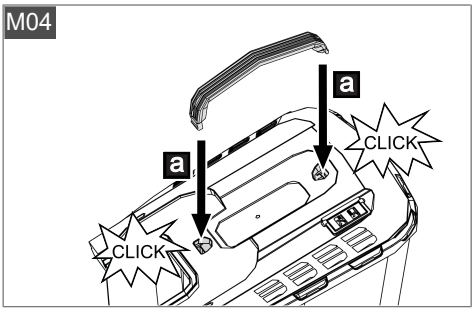

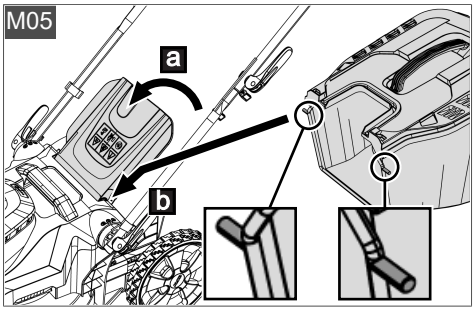

Installation

43.6 Li comfort

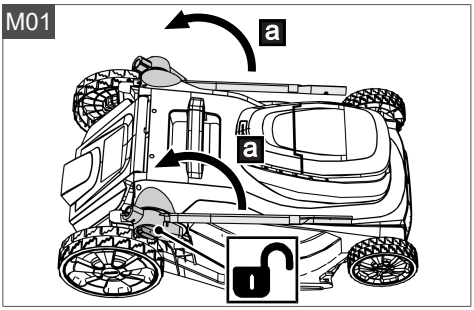

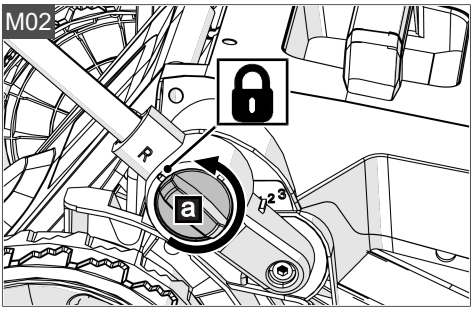

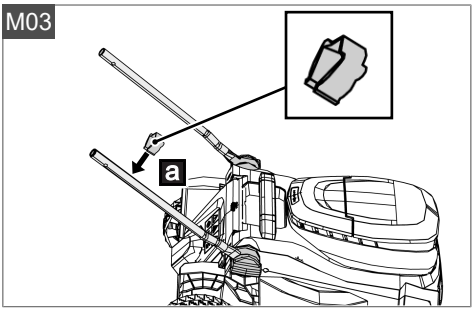

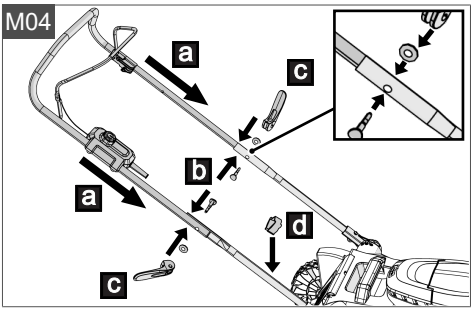

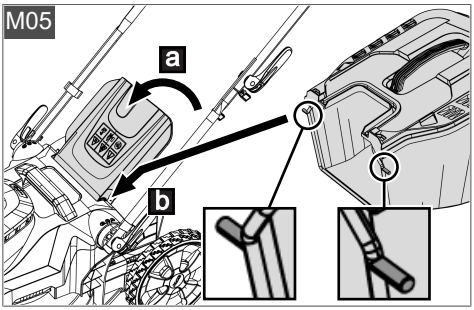

Installation

46.6 Li SP comfort | 51.6 Li SP comfort

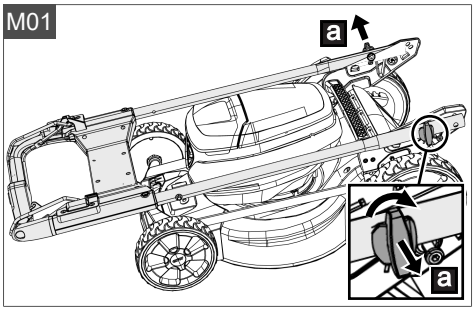

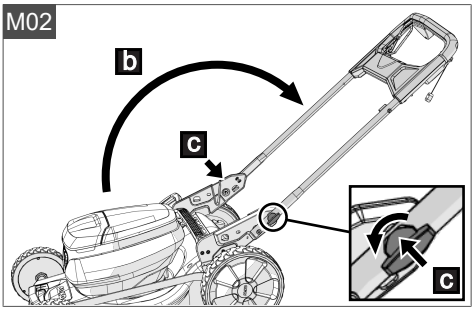

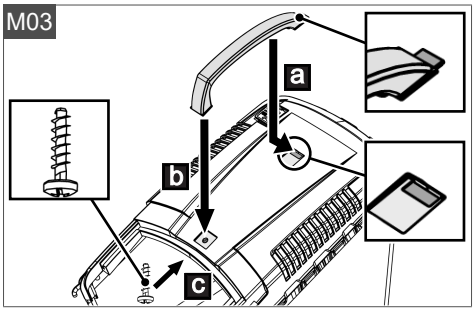

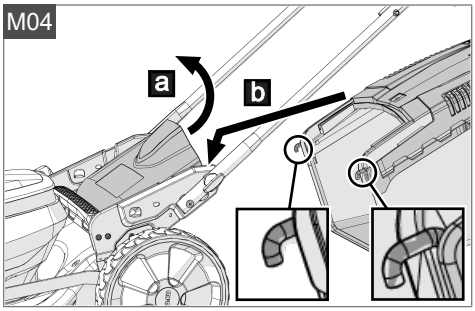

	34.6 Li comfort	38.6 Li comfort	43.6 Li comfort	46.6 Li SP comfort	51.6 Li SP comfort
Order number	114170 Lawn mower 2 batteries Charger 2x 2,5 Ah batteries	114171 Lawn mower 2 batteries Charger 2x 4,0 Ah batteries	114172 Lawn mower 2 batteries Charger 2x 5,0 Ah batteries	114173 Lawn mower 2 batteries Charger 2x 5,0 Ah batteries	114174 Lawn mower 2 batteries Charger 2x 8,0 Ah batteries
	+ double charger C300.6 Li (order no. 114132)				
Order number	Lawn mower 114164	Lawn mower 114165	Lawn mower 114166	Lawn mower 114167	Lawn mower 114168
Battery	Lithium-Ion batteries 18 V: 2,0 Ah | 2,5 Ah 18/36 V: 4,0/2,0 Ah | 5,0/2,5 Ah | 8,0/4,0 Ah				
Working width	34 cm	38 cm	43 cm	46 cm	51 cm
Acreage performance	400 m^2	500 m^2	650 m^2	800 m^2	800 m^2
Gross weight of machine without battery	11,1 kg	13,0 kg	15,2 kg	30,2 kg	30,7 kg
Volume of grass box	35 l	40 l	50 l	60 l	60 l
Working height	25 – 75 mm				
Stages of working height	5 (central)			6 (central)	
Cutting blade	Order number 114186	Order number 114187	Order number 114188	Order number 114189	Order number 114190

	34.6 Li comfort	38.6 Li comfort	43.6 Li comfort	46.6 Li SP comfort	51.6 Li SP comfort
Wheel drive	-	-	-	x	x
Mulching insert	-	x	x	x	x
Side discharge unit	-	-	-	x	x
Working temperature range	0 °C – 35 °C				
Storage temperature range	0 °C – 50 °C				
Sound pressure level	L_{pA} = 77,1 dB(A), K = 3 dB(A) *	L_{pA} = 74,3 dB(A), K = 3 dB(A) *	L_{pA} = 75,0 dB(A), K = 3 dB(A) *	L_{pA} = 76,4 dB(A), K = 3 dB(A) *	L_{pA} = 78,9 dB(A), K = 3 dB(A) *
Sound power level	L_{WA} 90 dB L_{WA}= 88,6 dB(A), K = 1,79 dB(A) *	L_{WA} 90 dB L_{WA}= 87,8 dB(A), K = 1,89 dB(A) *	L_{WA} 91 dB L_{WA}= 88,9 dB(A), K = 1,86 dB(A) *	L_{WA} 92 dB L_{WA}= 89,7 dB(A), K = 1,79 dB(A) *	L_{WA} 95 dB L_{WA}= 92,5 dB(A), K = 1,99 dB(A) *
Vibration value	a_h < 0,780 m/s², K = 1,5 m/s² *	a_h < 1,008 m/s², K = 1,5 m/s² *	a_h < 0,696 m/s², K = 1,5 m/s² *	a_h < 1,341 m/s², K = 1,5 m/s² *	a_h < 1,564 m/s², K = 1,5 m/s² *

**: Refer to technical data section.*

x: available, -: not available

ORIGINAL-BETRIEBSANLEITUNG

Inhaltsverzeichnis

1 Sicherheitshinweise ... 17
1.1 Allgemeine Sicherheitshinweise für elektrische Maschinen ... 17
1.1.1 Arbeitsplatzsicherheit ... 17
1.1.2 Elektrische Sicherheit ... 17
1.1.3 Sicherheit von Personen ... 17
1.1.4 Verwendung und Behandlung der akkubetriebenen Maschine ... 18
1.1.5 Service ... 18
1.2 Sicherheitshinweise für Rasenmäher 18
1.3 Sicherheitshinweise zu Akku und Ladegerät ... 19
2 Zu dieser Betriebsanleitung ... 19
2.1 Symbole auf der Titelseite ... 20
2.2 Zeichenerklärungen und Signalwörter 20
3 Produktbeschreibung ... 20
3.1 Bestimmungsgemäße Verwendung ... 20
3.2 Möglicher vorhersehbarer Fehlgebrauch ... 20
3.3 Restrisiken ... 20
3.4 Sicherheits- und Schutzeinrichtungen 21
3.5 Symbole am Gerät ... 21
3.5.1 Sicherheitskennzeichen ... 21
3.5.2 Bedienzeichen ... 21
3.6 Produktübersichten ... 22
3.6.1 Produktübersicht (01)* ... 22
3.6.2 Produktübersicht (02, 03)** ... 22
3.6.3 Produktübersicht (04)*** ... 23
4 Montage ... 23
5 Inbetriebnahme ... 24
5.1 Akkus laden ... 24
5.2 Akkus einsetzen und herausziehen (05, 06) ... 24
5.3 Stromversorgung zu- und abschalten (05, 06) ... 24
6 Bedienung ... 24
6.1 Schnitthöhe einstellen ... 25
6.1.1 Schnitthöhe einstellen (07)* ... 25
6.1.2 Schnitthöhe einstellen (08)** ... 25
6.2 Mähen mit Grasfangbox (09, 10) ... 25
6.3 Mähwerk starten und stoppen (11, 12) ... 25
6.4 Radantrieb zu- und abschalten (13)** 26
6.5 Ladezustand der Akkus prüfen (14, 15) ... 26
6.6 Führungsholm an Körpergröße anpassen ... 26
6.6.1 Führungsholm anpassen (16)** ... 26
6.6.2 Führungsholm anpassen (17)** ... 26
6.6.3 Führungsholm anpassen (18)*** ... 26
6.7 Führungsholm ein- und aufklappen ... 26
6.7.1 Führungsholm ein- und aufklappen (19)*, ** ... 26
6.7.2 Führungsholm ein- und aufklappen (20)*** ... 27
6.8 Mulchen mit Mulchkeil (21, 22)**, *** . 27
6.9 Mähen mit Seitenauswurf (23)*** ... 27
6.10 Mähen ohne Grasfangbox (24)*** ... 28
7 Arbeitshinweise ... 28
8 Wartung und Pflege ... 28
8.1 Regelmäßige Wartungsarbeiten ... 29
8.2 Gerät und Mähwerk reinigen ... 29
8.3 Schneidmesser kontrollieren und erneuern ... 29
8.4 Reparaturarbeiten ... 29
9 Hilfe bei Störungen ... 29
9.1 Geräte- und Handhabungsfehler korrigieren ... 29
9.2 Fehlercodes und -beseitigung ... 31
10 Transport ... 31
10.1 Gerät transportieren ... 31
10.2 Transport ... 32
11 Lagerung ... 32
11.1 Akku-Rasenmäher lagern ... 32
11.2 Akku und Ladegerät lagern ... 33
12 Entsorgung ... 33

13 Technische Daten 34

14 Kundendienst/Service 35

15 Information zur Konformitätserklärung 35

16 Garantie 35

1 SICHERHEITSHINWEISE

1.1 Allgemeine Sicherheitshinweise für elektrische Maschinen

⚠ WARNUNG! Lesen Sie alle Sicherheitshinweise, Anweisungen, Bebilderungen und technischen Daten, mit denen diese Maschine versehen ist. *Versäumnisse bei der Einhaltung der nachfolgenden Anweisungen können elektrischen Schlag, Brand und/oder schwere Verletzungen verursachen.*

- **Bewahren Sie alle Sicherheitshinweise und Anweisungen für die Zukunft auf.**

Der in den Sicherheitshinweisen verwendete Begriff "Maschine" bezieht sich auf netzbetriebene Maschinen (mit Netzleitung) oder auf akkubetriebene Maschinen (ohne Netzleitung).

1.1.1 Arbeitsplatzsicherheit

- **Halten Sie Ihren Arbeitsbereich sauber und gut beleuchtet.** *Unordnung oder unbeleuchtete Arbeitsbereiche können zu Unfällen führen.*
- **Arbeiten Sie mit der Maschine nicht in explosionsgefährdeter Umgebung, in der sich brennbare Flüssigkeiten, Gase oder Stäube befinden.** *Maschinen erzeugen Funken, die den Staub oder die Dämpfe entzünden können.*
- **Halten Sie Kinder und andere Personen während der Benutzung der Maschine fern.** *Bei Ablenkung können Sie die Kontrolle über die Maschine verlieren.*

1.1.2 Elektrische Sicherheit

- **Der Anschlussstecker der Maschine muss in die Steckdose passen. Der Stecker darf in keiner Weise verändert werden. Verwenden Sie keine Adapterstecker gemeinsam mit schutzgeerdeten Maschinen.** *Unveränderte Stecker und passende Steckdosen verringern das Risiko eines elektrischen Schlages.*
- **Vermeiden Sie Körperkontakt mit geerdeten Oberflächen wie von Rohren, Heizungen, Herden und Kühlschränken.** *Es besteht ein erhöhtes Risiko durch elektrischen Schlag, wenn Ihr Körper geerdet ist.*
- **Verwenden Sie den Rasenmäher nicht bei Regen oder Nässe.** *Dies kann das Risiko eines elektrischen Schlages erhöhen.*
- **Zweckentfremden Sie die Anschlussleitung nicht, um die Maschine zu tragen, aufzuhängen oder um den Stecker aus der Steckdose zu ziehen. Halten Sie die Anschlussleitung fern von Hitze, Öl, scharfen Kanten oder sich bewegenden Teilen.** *Beschädigte oder verwickelte Anschlussleitungen erhöhen das Risiko eines elektrischen Schlages.*
- **Wenn Sie mit einer Maschine im Freien arbeiten, verwenden Sie nur Verlängerungsleitungen, die auch für den Außenbereich geeignet sind.** *Die Anwendung einer für den Außenbereich geeigneten Verlängerungsleitung verringert das Risiko eines elektrischen Schlages.*
- **Wenn der Betrieb der Maschine in feuchter Umgebung nicht vermeidbar ist, verwenden Sie einen Fehlerstromschutzschalter.** *Der Einsatz eines Fehlerstromschutzschalters vermindert das Risiko eines elektrischen Schlages.*

1.1.3 Sicherheit von Personen

- **Seien Sie aufmerksam, achten Sie darauf, was Sie tun, und gehen Sie mit Vernunft an die Arbeit mit einer Maschine. Benutzen Sie keine Maschine, wenn Sie müde sind oder unter dem Einfluss von Drogen, Alkohol oder Medikamenten stehen.** *Ein Moment der Unachtsamkeit beim Gebrauch der Maschine kann zu ernsthaften Verletzungen führen.*
- **Tragen Sie persönliche Schutzausrüstung und immer eine Schutzbrille.** *Das Tragen persönlicher Schutzausrüstung, wie Staubmaske, rutschfeste Sicherheitsschuhe, Schutzhelm oder Gehörschutz, je nach Art und Einsatz der Maschine, verringert das Risiko von Verletzungen.*
- **Vermeiden Sie eine unbeabsichtigte Inbetriebnahme. Vergewissern Sie sich, dass die Maschine ausgeschaltet ist, bevor Sie sie an die Stromversorgung und/oder den Akku anschließen, sie aufnehmen oder tragen.** *Wenn Sie beim Tragen der Maschine den Finger am Schalter haben oder die Maschine eingeschaltet an die Stromversorgung anschließen, kann dies zu Unfällen führen.*

- **Entfernen Sie Einstellwerkzeuge oder Schraubenschlüssel, bevor Sie die Maschine einschalten.** *Ein Werkzeug oder Schlüssel, der sich in einem drehenden Teil der Maschine befindet, kann zu Verletzungen führen.*
- **Vermeiden Sie eine abnormale Körperhaltung. Sorgen Sie für einen sicheren Stand und halten Sie jederzeit das Gleichgewicht.** *Dadurch können Sie die Maschine in unerwarteten Situationen besser kontrollieren.*
- **Tragen Sie geeignete Kleidung. Tragen Sie keine weite Kleidung oder Schmuck. Halten Sie Haare und Kleidung fern von sich bewegenden Teilen.** *Lockere Kleidung, Schmuck oder lange Haare können von sich bewegenden Teilen erfasst werden.*
- **Wenn Staubabsaug- und -auffangeinrichtungen montiert werden können, sind diese anzuschließen und richtig zu verwenden.** *Verwendung einer Staubabsaugung kann Gefährdungen durch Staub verringern.*
- **Wiegen Sie sich nicht in falscher Sicherheit und setzen Sie sich nicht über die Sicherheitsregeln für Maschinen hinweg, auch wenn Sie nach vielfachem Gebrauch mit der Maschine vertraut sind.** *Achtloses Handeln kann binnen Sekundenbruchteilen zu schweren Verletzungen führen.*

1.1.4 Verwendung und Behandlung der akkubetriebenen Maschine

- **Laden Sie die Akkus nur mit Ladegeräten auf, die vom Hersteller empfohlen werden.** *Durch ein Ladegerät, das für eine bestimmte Art von Akkus geeignet ist, besteht Brandgefahr, wenn es mit anderen Akkus verwendet wird.*
- **Verwenden Sie nur die dafür vorgesehenen Akkus in den Maschinen.** *Der Gebrauch von anderen Akkus kann zu Verletzungen und Brandgefahr führen.*
- **Halten Sie den nicht benutzten Akku fern von Büroklammern, Münzen, Schlüsseln, Nägeln, Schrauben oder anderen kleinen Metallgegenständen, die eine Überbrückung der Kontakte verursachen könnten.** *Ein Kurzschluss zwischen den Akkukontakten kann Verbrennungen oder Feuer zur Folge haben.*
- **Bei falscher Anwendung kann Flüssigkeit aus dem Akku austreten. Vermeiden Sie den Kontakt damit. Bei zufälligem Kontakt mit Wasser abspülen. Wenn die Flüssigkeit in die Augen kommt, nehmen Sie zusätzlich ärztliche Hilfe in Anspruch.** *Austretende Akkuflüssigkeit kann zu Hautreizungen oder Verbrennungen führen.*
- **Benutzen Sie keinen beschädigten oder veränderten Akku bzw. keine beschädigte oder veränderte Maschine.** *Beschädigte oder veränderte Akkus können sich unvorhersehbar verhalten und zu Feuer, Explosion oder Verletzungsgefahr führen.*
- **Setzen Sie einen Akku oder eine Maschine keinem Feuer oder zu hohen Temperaturen aus.** *Feuer oder Temperaturen über 130 °C können eine Explosion hervorrufen.*
- **Befolgen Sie alle Anweisungen zum Laden und laden Sie den Akku oder die akkubetriebene Maschine niemals außerhalb des in der Betriebsanleitung angegebenen Temperaturbereichs.** *Falsches Laden oder Laden außerhalb des zugelassenen Temperaturbereichs kann den Akku zerstören und die Brandgefahr erhöhen.*

1.1.5 Service

- **Lassen Sie Ihre Maschine nur von qualifiziertem Fachpersonal und nur mit Original-Ersatzteilen reparieren.** *Damit wird sichergestellt, dass die Sicherheit der Maschine erhalten bleibt.*
- **Warten Sie niemals beschädigte Akkus.** *Sämtliche Wartung von Akkus sollte nur durch den Hersteller oder bevollmächtigte Kundendienststellen erfolgen.*

1.2 Sicherheitshinweise für Rasenmäher

- **Benutzen Sie den Rasenmäher nicht bei schlechten Witterungsbedingungen, insbesondere bei Blitzschlaggefahr.** *Dies verringert das Risiko, vom Blitz getroffen zu werden.*
- **Untersuchen Sie den Bereich, in dem der Rasenmäher eingesetzt werden soll, gründlich auf Wildtiere.** *Wildtiere können während des Betriebs durch den Rasenmäher verletzt werden.*
- **Untersuchen Sie den Bereich, in dem der Rasenmäher eingesetzt werden soll, gründlich und entfernen Sie alle Steine, Stöcke, Drähte, Knochen und andere Fremdkörper.** *Weggeschleuderte Gegenstände können Personenschäden verursachen.*

- **Führen Sie vor dem Einsatz des Rasenmähers immer eine Sichtprüfung durch, um sicherzustellen, dass das Messer und die Messereinheit nicht abgenutzt oder beschädigt sind.** *Verschlissene oder beschädigte Teile erhöhen das Risiko von Verletzungen.*
- **Prüfen Sie den Grasfangbehälter häufig auf Verschleiß oder Beschädigung.** *Ein abgenutzter oder beschädigter Grasfangbehälter kann das Risiko von Verletzungen erhöhen.*
- **Lassen Sie alle Schutzvorrichtungen montiert. Schutzvorrichtungen müssen funktionstüchtig und ordnungsgemäß montiert sein.** *Eine Schutzvorrichtung, die lose oder beschädigt ist oder nicht richtig funktioniert, kann zu Verletzungen führen.*
- **Halten Sie alle Lüftungsschlitze frei von Verschmutzungen.** *Verstopfte Lüftungsschlitze und Verunreinigungen können zu Überhitzung oder Brandgefahr führen.*
- **Tragen Sie beim Arbeiten mit dem Rasenmäher immer rutschfestes und schützendes Schuhwerk. Bedienen Sie den Rasenmäher nicht barfuß oder mit offenen Sandalen.** *Dies verringert die Verletzungsgefahr für die Füße durch Kontakt mit dem sich bewegenden Messer.*
- **Tragen Sie beim Arbeiten mit dem Rasenmäher immer lange Hosen.** *Ungeschützte Haut erhöht die Verletzungsgefahr durch weggeschleuderte Gegenstände.*
- **Betreiben Sie den Rasenmäher nicht in nassem Gras. Gehen Sie, rennen Sie niemals.** *Dies verringert die Gefahr, dass Sie ausrutschen oder stürzen, was zu Verletzungen führen kann.*
- **Betreiben Sie den Rasenmäher nicht an sehr steilen Hängen.** *Dies verringert die Gefahr, dass Sie die Kontrolle verlieren, ausrutschen oder stürzen, was zu Verletzungen führen kann.*
- **Achten Sie bei Arbeiten an Hängen immer auf sicheren Stand, arbeiten Sie immer quer zum Hang, nie bergauf oder bergab, und sind Sie bei Richtungsänderungen äußerst vorsichtig.** *Dies verringert die Gefahr, dass Sie die Kontrolle verlieren, ausrutschen oder stürzen, was zu Verletzungen führen kann.*
- **Seien Sie äußerst vorsichtig, wenn Sie den Rasenmäher rückwärts bewegen oder zu sich heranziehen. Achten Sie immer auf Ihre Umgebung.** *Dies verringert die Gefahr, dass Sie während des Betriebs stolpern.*
- **Berühren Sie die Messer und andere gefährliche bewegliche Teile nicht, solange diese noch in Bewegung sind.** *Dies verringert die Verletzungsgefahr durch bewegliche Teile.*
- **Stellen Sie sicher, dass beim Entfernen von eingeklemmtem Material oder beim Reinigen des Rasenmähers alle Schalter auf AUS stehen und der Akku entfernt ist.** *Unerwarteter Betrieb des Rasenmähers kann zu schweren Verletzungen führen.*
- Lassen Sie das Produkt vor der Lagerung immer abkühlen.
- Leeren Sie den Grasfangkorb vor der Lagerung.
- Achten Sie beim Einstellen des Gerätes darauf, dass Sie sich die Finger nicht zwischen den beweglichen Messern und festen Teilen der Maschine einklemmen.

1.3 Sicherheitshinweise zu Akku und Ladegerät

- Entfernen Sie vor dem Aufladen den Akku aus dem Gerät.
- Setzen Sie den Akku mit der richtigen Polarität in das Gerät ein.
- Entfernen Sie den Akku aus dem Gerät, wenn Sie es für längere Zeit lagern.
- Schließen Sie die Anschlussklemmen des Geräts oder des Akkus nicht kurz.

Betriebsanleitungen

Beachten Sie die Sicherheitshinweise zum Akku und zum Ladegerät in den separaten Betriebsanleitungen:

- Betriebsanleitung 443998: Akkus
- Betriebsanleitung 443999: Ladegeräte

2 ZU DIESER BETRIEBSANLEITUNG

- Bei der deutschen Version handelt es sich um die Original-Betriebsanleitung. Alle weiteren Sprachversionen sind Übersetzungen der Original-Betriebsanleitung.
- Bewahren Sie diese Betriebsanleitung immer so auf, dass Sie darin nachlesen können, wenn Sie eine Information zum Gerät benötigen.
- Geben Sie das Gerät nur mit dieser Betriebsanleitung an andere Personen weiter.
- Lesen und beachten Sie die Sicherheits- und Warnhinweise in dieser Betriebsanleitung.

2.1 Symbole auf der Titelseite

Symbol	Bedeutung
	Lesen Sie unbedingt vor der Inbetriebnahme diese Betriebsanleitung sorgfältig durch. Dies ist die Voraussetzung für sicheres Arbeiten und störungsfreie Handhabung.
	Betriebsanleitung
	Li-Ion Akkus vorsichtig handhaben! Insbesondere die Hinweise zu Transport, Lagerung und Entsorgung in dieser Betriebsanleitung beachten!
	Dieses Produkt stimmt mit den anwendbaren europäischen Richtlinien überein, und ein Konformitätsbewertungsverfahren für diese Richtlinien wurde durchgeführt.

2.2 Zeichenerklärungen und Signalwörter

⚠ GEFAHR! Zeigt eine unmittelbar gefährliche Situation an, die – wenn sie nicht vermieden wird – den Tod oder eine schwere Verletzung zur Folge hat.

⚠ WARNUNG! Zeigt eine potenziell gefährliche Situation an, die – wenn sie nicht vermieden wird – den Tod oder eine schwere Verletzung zur Folge haben könnte.

⚠ VORSICHT! Zeigt eine potenziell gefährliche Situation an, die – wenn sie nicht vermieden wird – eine geringfügige oder mäßige Verletzung zur Folge haben könnte.

ACHTUNG! Zeigt eine Situation an, die – wenn sie nicht vermieden wird – Sachschäden zur Folge haben könnte.

HINWEIS Spezielle Hinweise zur besseren Verständlichkeit und Handhabung.

3 PRODUKTBESCHREIBUNG

In dieser Dokumentation werden mehrere Gerätemodelle beschrieben. Identifizieren Sie Ihr Modell anhand der Produktbilder und der Beschreibung der verschiedenen Optionen.

Alle Akkus (Bxxx Li) und Ladegeräte (Cxxx Li) des Sortiments AL-KO 18 V / 36 V 1 BATTERY / 2 VOLTAGES können verwendet werden.

ACHTUNG! Gefahr von Geräte- und Akkuschäden. Wird das Gerät mit ungeeigneten Akkus betrieben, können Gerät und Akkus beschädigt werden.

- Betreiben Sie das Gerät nur mit den vorgeschriebenen Akkus.

HINWEIS In den Betriebsanleitungen für die Akkus und Ladegeräte des Sortiments AL-KO 18 V / 36 V 1 BATTERY / 2 VOLTAGES finden Sie weitere Informationen.

3.1 Bestimmungsgemäße Verwendung

Dieses Gerät ist zum Mähen eines Rasenbodens im privaten Bereich bestimmt und darf nur auf abgetrocknetem Rasen eingesetzt werden.

Eine andere oder darüber hinausgehende Verwendung gilt als nicht bestimmungsgemäß. Mit dem Gerät darf nur gearbeitet werden, wenn es vollständig montiert ist.

Dieses Gerät ist ausschließlich für den Einsatz im privaten Bereich bestimmt. Jede andere Verwendung sowie unerlaubte Um- oder Anbauten werden als Zweckentfremdung angesehen und haben den Ausschluss der Gewährleistung sowie den Verlust der Konformität und die Ablehnung jeder Verantwortung gegenüber Schäden des Benutzers oder Dritter seitens des Herstellers zur Folge.

3.2 Möglicher vorhersehbarer Fehlgebrauch

Das Gerät ist weder für den gewerblichen Einsatz in öffentlichen Parks und Sportstätten noch für den Einsatz in der Land- und Forstwirtschaft konzipiert.

- Das Gerät nicht bei Regen oder auf nassem Rasen benutzen.
- Es dürfen sich keine Fremdkörper auf der zu mähenden Fläche befinden, z. B. Steine, Holzstücke, Flaschen.
- Vorhandene Sicherheitseinrichtungen dürfen nicht demontiert oder überbrückt werden, z. B. durch Anbinden der Sicherheitsbügel am Holm.

3.3 Restrisiken

Auch bei sachgemäßer Verwendung des Geräts bleibt immer ein gewisses Restrisiko, das nicht ausgeschlossen werden kann. Aus Art und Konstruktion des Geräts können die folgenden poten-

ziellen Gefährdungen je nach Verwendung abgeleitet werden:

- Wegschleudern von Schnittgut, Erde und kleinen Steinen.
- Einatmen von Schnittgutpartikeln, wenn kein Atemschutz getragen wird.
- Schnittverletzungen beim Hineingreifen in das sich drehende Schneidmesser.

3.4 Sicherheits- und Schutzeinrichtungen

WARNUNG! Verletzungsgefahr. Defekte und außer Kraft gesetzte Sicherheits- und Schutzeinrichtungen können zu schweren Verletzungen führen.

- Lassen Sie defekte Sicherheits- und Schutzeinrichtungen reparieren.
- Setzen Sie Sicherheits- und Schutzeinrichtungen nie außer Kraft.

Sicherheitsbügel

Das Gerät ist mit einem Sicherheitsbügel ausgerüstet. Im Gefahrenmoment den Sicherheitsbügel einfach loslassen. Motor und Mähwerk werden gestoppt.

Start-Taster (am Führungsholm)

Um den Motor mittels des Sicherheitsbügels einschalten zu können, muss zuvor der Start-Taster gedrückt werden.

Prallklappe

Die Prallklappe schützt z. B. vor Schnittgutpartikeln und Steinen, die herausgeschleudert werden können.

3.5 Symbole am Gerät

3.5.1 Sicherheitskennzeichen

Symbol	Bedeutung
	Besondere Vorsicht bei der Handhabung!
	Vor der Inbetriebnahme die Betriebsanleitung lesen!
	Gefahr durch herausschleudernde Gegenstände!
	Dritte aus dem Gefahrenbereich fernhalten!
	Verletzungsgefahr! Hände und Füße vom Schneidwerk fernhalten!
	Bei Nichtgebrauch, sowie vor Wartungs- und Reparaturarbeiten: Gerät ausschalten und Akku aus dem Gerät entfernen!
	Nicht zutreffend, nur bei Elektro-Rasenmähern verwendet.[a]
	Nicht an zu steilen Hängen mähen![a]
	Gerät bei Regen nicht benutzen oder im Freien lagern![a]
	Schneidmesser läuft nach, nachdem das Gerät ausgeschaltet wurde. Schneidmesser erst berühren, wenn alle Geräteteile stillstehen![a]

[a] 46.6 Li SP comfort, 51.6 Li SP comfort

3.5.2 Bedienzeichen

Symbol	Bedeutung
	Rasenmäher im 36 V-Betrieb mit zwei 18 V-Akkus.
	Zum Starten des Rasenmähers den Start-Taster drücken.[a]
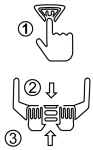	Vorgehen zum Starten des Rasenmähers (siehe *Kapitel 6.3 "Mähwerk starten und stoppen (11, 12)", Seite 25*)[b]

Symbol	Bedeutung
	Füllstandsanzeige an der Grasfangbox: ■ Füllstandsanzeige ist oben (GO): Weiterarbeiten! ■ Füllstandsanzeige ist unten (STOP): Arbeit unterbrechen und Grasfangbox leeren!
	Bediensymbol für Drehgriff am Führungsholm:[c] ■ Schloss zu: Führungsholm in der gewählten Stellung fixieren. ■ Schloss offen: Führungsholm zum Verstellen lockern.
	Stufen für Höhenverstellung des Führungsholms (2-stufig)[c] Die dritte Stufe dient dem Umlegen des Führungsholms.
	Bei Gefahr: Sicherheitsbügel zum Stoppen des Rasenmähers sofort loslassen.

[a] 34.6 Li comfort, 38.6 Li comfort, 43.6 Li comfort

[b] 46.6 Li SP comfort, 51.6 Li SP comfort

[c] 38.6 Li comfort, 43.6 Li comfort

3.6 Produktübersichten

3.6.1 Produktübersicht (01)*

*: 34.6 Li comfort

Nr.	Bauteil
1	Start-Taster
2	Sicherheitsbügel
	Führungsholm:
3	■ Griffläche
4	■ Oberholm
5	■ Drehgelenk mit Schnellspanner
6	■ Unterholm
7	■ Drehgelenk mit Feststellknopf
	Ladezustandsanzeige der Akkus:
8	■ LEDs
9	■ Taster zur Abfrage des Ladezustands
10	Akkufachdeckel
11	Akkufach
	Zentrale Schnitthöhenverstellung:
12	■ Anzeige der Schnitthöhe (5-stufig)
13	■ Entriegelungshebel
14	Mähdeck mit Schneidmesser
15	Tragegriff
16	Prallklappe
	Grasfangbox:
17	■ Gehäuse der Grasfangbox
18	■ Griff der Grasfangbox
19	■ Füllstandsanzeige der Grasfangbox
20 [a]	Ladegerät [a]
21 [a]	Akkus (2x) [a]

[a] Im Komplett-Set

3.6.2 Produktübersicht (02, 03)**

**: 38.6 Li comfort, 43.6 Li comfort

Nr.	Bauteil
1	Start-Taster
2	Sicherheitsbügel
	Führungsholm:
3	■ Griffläche
4	■ Oberholm
5	■ Drehgelenk mit Schnellspanner
6	■ Unterholm
7	■ 2-stufige Höhenverstellung: 38.6 Li comfort: Drehgelenk mit Schnellspanner, 43.6 Li comfort: Federbolzen mit Drehgriff Die dritte Stufe dient dem Umlegen des Führungsholms.
	Ladezustandsanzeige der Akkus:
8	■ LEDs
9	■ Taster zur Abfrage des Ladezustands

Nr.	Bauteil
10	Akkufachdeckel
11	Akkufach
	Zentrale Schnitthöhenverstellung:
12	■ Anzeige der Schnitthöhe (5-stufig)
13	■ Entriegelungshebel
14	Mähdeck mit Schneidmesser
15	Tragegriff
16	Prallklappe
	Grasfangbox:
17	■ Gehäuse der Grasfangbox
18	■ Griff der Grasfangbox
19	■ Füllstandsanzeige der Grasfangbox
20	Mulchkeil
21 [a)]	Ladegerät [a)]
22 [a)]	Akkus (2x) [a)]

[a)] Im Komplett-Set

3.6.3 Produktübersicht (04)***

***: 46.6 Li SP comfort, 51.6 Li SP comfort

Nr.	Bauteil
	Cockpit mit:
1	■ Ladezustandsanzeige der Akkus
2	■ Taster mit Doppel-Funktion: 1. Start-Taster, 2. Abfrage des Ladezustands
3	Sicherheitsbügel
4	Schaltbügel für den Radantrieb
	Führungsholm:
5	■ Griffläche
6	■ Holm
7	■ Federbolzen mit Drehgriff (2-stufig) Die dritte Stufe dient dem Umlegen des Führungsholms.
8	■ Drehgelenk des Holms
	Zentrale Schnitthöhenverstellung:
9	■ Anzeige der Schnitthöhe (6-stufig)
10	■ Einstellhebel
11	Seitenauswurfklappe
12	Seitenauswurfeinsatz
13	Vorderer Tragegriff
14	Mähdeck mit Schneidmesser
15	Akkufach
16	Akkufachdeckel
17	Hinterer Tragegriff
18	Prallklappe
	Grasfangbox:
19	■ Gehäuse der Grasfangbox
20	■ Griff der Grasfangbox
21	■ Füllstandsanzeige der Grasfangbox
22	Mulchkeil
23 [a)]	Ladegerät [a)]
24 [a)]	Akkus (2x) [a)]

[a)] Im Komplett-Set

4 MONTAGE

⚠ **WARNUNG! Gefahren durch unvollständige Montage!** Der Betrieb eines unvollständig montierten Geräts kann zu schweren Verletzungen führen.

- Das Gerät nur betreiben, wenn es vollständig montiert ist!
- Die Akkus erst in das Gerät einsetzen, wenn es vollständig montiert ist!

Folgen Sie den für Ihr Modell zutreffenden Montageschritten im Bildteil:

Installation
34.6 Li comfort

Installation
38.6 Li comfort

Installation
43.6 Li comfort

Installation
46.6 Li SP comfort | 51.6 Li SP comfort

5 INBETRIEBNAHME

5.1 Akkus laden

Die Akkus sind teilgeladen. Die Akkus vor dem ersten Gebrauch vollständig aufladen. Die Akkus können in jedem beliebigen Ladezustand geladen werden. Eine Unterbrechung des Ladens schadet den Akkus nicht.

HINWEIS Für detaillierte Informationen die separaten Betriebsanleitungen zu den Akkus und zum Ladegerät beachten.

5.2 Akkus einsetzen und herausziehen (05, 06)

Der Rasenmäher funktioniert nur, wenn beide Akkus eingesetzt sind.

ACHTUNG! Beschädigungsgefahr der Akkus. Werden die Akkus nach Gebrauch im Gerät belassen, können sie beschädigt werden.

- Unmittelbar nach Gebrauch die Akkus aus dem Gerät herausziehen und frostgeschützt lagern.
- Akkus erst unmittelbar vor Arbeitsbeginn in das Gerät einsetzen.

Akkus einsetzen

1. Akkufachdeckel (05/1, 06/1) aufklappen (05/a, 06/a).
2. Akkus (05/2, 06/2) von oben in den Akkuschacht (05/3, 06/3) einschieben, bis sie einrasten (05/b, 06/b).
3. Akkufachdeckel schließen (05/c, 06/c).

Akkus herausziehen

1. Entriegelungstaste (05/4, 06/4) am Akku drücken und gedrückt halten.
2. Akku herausziehen.

5.3 Stromversorgung zu- und abschalten (05, 06)

⚠ WARNUNG! Verletzungsgefahr. Unbeabsichtigtes Einschalten kann zu schweren Verletzungen führen.

- Immer vor Arbeitspausen und Wartungsarbeiten: Entfernen Sie die Akkus.

Stromversorgung zuschalten

1. Akkufachdeckel (05/1, 06/1) aufklappen (05/a, 06/a).
2. Akkus einsetzen: siehe *Kapitel 5.2 "Akkus einsetzen und herausziehen (05, 06)", Seite 24*.
3. Akkufachdeckel schließen (05/c, 06/c).
4. Gerät einschalten: siehe *Kapitel 6.3 "Mähwerk starten und stoppen (11, 12)", Seite 25*.

Stromversorgung abschalten

1. Akkus herausziehen: siehe *Kapitel 5.2 "Akkus einsetzen und herausziehen (05, 06)", Seite 24*.
2. Unmittelbar nach dem Gebrauch Akkus aus dem Gerät herausziehen, laden und frostgeschützt lagern. Akkus erst wieder unmittelbar vor dem nächsten Gebrauch in das Gerät einsetzen.

6 BEDIENUNG

⚠ WARNUNG! Verletzungsgefahr. Defekte und außer Kraft gesetzte Sicherheits- und Schutzeinrichtungen können zu schweren Verletzungen führen.

- Prüfen Sie vor dem Einschalten alle Sicherheits- und Schutzeinrichtungen, ob sie vorhanden und funktionsfähig sind!

⚠ WARNUNG! Verletzungsgefahr bei unnormalen Betriebszuständen. Stoppen Sie den Rasenmäher sofort. Entfernen Sie die Akkus. Kontrollieren Sie dann, ob alle beweglichen Teile vollständig stillstehen:

- Nach dem Aufprall auf einen Fremdkörper: Prüfen Sie den Rasenmäher auf Beschädigungen und reparieren Sie ihn. Schalten Sie erst danach den Rasenmäher wieder ein und nehmen Sie ihn in Betrieb.
- Wenn der Rasenmäher ungewöhnlich vibriert: Prüfen Sie ihn sofort auf Schäden. Ersetzen oder reparieren Sie beschädigte Teile. Suchen Sie nach lockeren Teilen und befestigen Sie sie wieder.

ACHTUNG! Gefahr der Gerätebeschädigung. Wenn das Schneidmesser blockiert, kann der Motor überlastet werden.

- Reinigen Sie das Mähwerk nach jeder Benutzung.
- Stellen Sie eine höhere Schnitthöhe ein.
- Schneiden Sie höheres Gras und dichteren Bewuchs stufenweise.

6.1 Schnitthöhe einstellen

⚠ VORSICHT! Gefahr von Schnittverletzungen. Gefahr von Schnittverletzungen beim Hineingreifen in das laufende Mähwerk.

- Verstellen Sie die Schnitthöhe nur bei ausgeschaltetem Motor und stillstehendem Mähwerk.

6.1.1 Schnitthöhe einstellen (07)*

*: 34.6 Li comfort, 38.6 Li comfort, 43.6 Li comfort

1. Entriegelungshebel (07/1) ziehen (07/a).
2. Rasenmäher am Tragegriff (07/2) nach oben heben oder nach unten drücken (07/b). Dabei die gewünschte Schnitthöhe an der Skala (07/3) ablesen.
3. Entriegelungshebel loslassen.

6.1.2 Schnitthöhe einstellen (08)**

**: 46.6 Li SP comfort, 51.6 Li SP comfort

1. Einstellhebel (08/1) zum Entriegeln nach außen ziehen (08/a) und halten.
   - Für niedrigen Rasen: Einstellhebel in Richtung Vorderrad schieben (08/b).
   - Für höheren Rasen: Einstellhebel in Richtung Grasfangbox schieben (08/b).
   - Die gewünschte Schnitthöhe an der Skala (08/3) ablesen.
2. Einstellhebel loslassen, sodass er in der gewünschten Stufe einrastet.

6.2 Mähen mit Grasfangbox (09, 10)

Das Gerät kann mit und ohne Grasfangbox betrieben werden.

Grasfangbox einhängen

1. Sicherstellen, dass das Gerät ausgeschaltet ist und das Mähwerk stillsteht.
2. Prallklappe (09/1) anheben (09/a).
3. Grasfangbox (09/2) in die Halter einhängen (09/b).
4. Prallklappe loslassen.

Füllstand prüfen

Die Füllstandsanzeige (10/1) wird durch den Luftstrom beim Mähen nach oben gedrückt (10/a). Ist die Grasfangbox (10/2) voll, liegt die Füllstandsanzeige an der Grasfangbox an (10/b). Die Grasfangbox muss geleert werden.

Grasfangbox aushängen und leeren

⚠ VORSICHT! Gefahr von Schnittverletzungen. Gefahr von Schnittverletzungen beim Hineingreifen in das laufende Mähwerk.

- Nehmen Sie die Grasfangbox nur ab, wenn das Mähwerk stillsteht.

HINWEIS Reinigen Sie beim Leeren des Grasfangkorbs auch die Ausblaslöcher der Füllstandsanzeige, damit diese weiter einwandfrei funktioniert.

1. Sicherstellen, dass das Gerät ausgeschaltet ist und das Mähwerk stillsteht.
2. Prallklappe (09/1) anheben.
3. Grasfangbox (09/2) aus den Haltern herausheben und nach hinten abnehmen.
4. Grasfangbox leeren.
5. Ausblaslöcher der Füllstandsanzeige reinigen.
6. Grasfangbox einhängen (s. o.).

6.3 Mähwerk starten und stoppen (11, 12)

Das Mähwerk nur auf ebenem Untergrund, nicht in hohem Gras starten. Der Untergrund muss frei von Fremdkörpern wie z. B. Steinen sein. Das Gerät zum Starten nicht anheben oder kippen.

ACHTUNG! Gefahr der Gerätebeschädigung. Durch mehrmaliges kurz aufeinanderfolgendes Ein-/Ausschalten werden Motor und Mähwerk beschädigt.

- Schalten Sie den Motor nur ein, wenn das Mähwerk stillsteht.

HINWEIS Erlaubte Bedienposition: Sie stehen hinter dem Rasenmäher und umfassen mit beiden Händen den Führungsholm.

Mähwerk starten

1. Falls noch nicht geschehen: Stromversorgung zuschalten (siehe *Kapitel 5.3 "Stromversorgung zu- und abschalten (05, 06)", Seite 24*).
2. Start-Taster (11/1, 12/1) drücken und gedrückt halten (11/a, 12/a).
3. Sicherheitsbügel (11/2, 12/2) zum Führungsholm (11/3, 12/3) ziehen (11/b, 12/b). Motor und Mähwerk werden gestartet.
4. Start-Taster loslassen und dabei den Sicherheitsbügel weiter festhalten.

HINWEIS Der Sicherheitsbügel rastet nicht ein. Halten Sie ihn während der gesamten Arbeitsdauer am Führungsholm fest.

Mähwerk stoppen

1. Sicherheitsbügel loslassen. Dieser geht automatisch in die Ausgangsstellung.
2. Stillstand des Mähwerks abwarten.
3. Stromversorgung abschalten (siehe *Kapitel 5.3 "Stromversorgung zu- und abschalten (05, 06)", Seite 24*).

⚠ **VORSICHT! Gefahr von Schnittverletzungen.** Gefahr von Schnittverletzungen beim Hineingreifen in das laufende Mähwerk.

- Warten Sie, bis das Mähwerk stillsteht.
- Vor allen Wartungs- und Pflegearbeiten: Schalten Sie das Gerät aus und warten Sie, bis das Mähwerk stillsteht. Entfernen Sie den Akku.

6.4 Radantrieb zu- und abschalten (13)**

**: 46.6 Li SP comfort, 51.6 Li SP comfort

HINWEIS Der Radantrieb kann nur bei laufendem Motor zugeschaltet werden.

Radantrieb zuschalten

1. Gerät einschalten und Motor starten (siehe *Kapitel 6.3 "Mähwerk starten und stoppen (11, 12)", Seite 25*).
2. Schaltbügel für Radantrieb (13/1) gegen den Führungsholm (13/2) drücken und festhalten (13/a). Der Schaltbügel für Radantrieb rastet nicht ein.

Radantrieb abschalten

1. Schaltbügel für Radantrieb loslassen. Dieser bewegt sich automatisch in die Nullstellung.

6.5 Ladezustand der Akkus prüfen (14, 15)

1. Taster (14/1, 15/1) kurz drücken.

⇨ Die LEDs (14/2, 15/2) leuchten oder blinken abhängig vom Ladezustand:

LEDs (grün)	Ladezustand
4 LEDs leuchten.	Akku vollgeladen.
3 LEDs leuchten.	Akku zu 75 % geladen.
2 LEDs leuchten.	Akku zu 50 % geladen.
1 LED leuchtet.	Akku zu 25 % geladen.
4 LEDs blinken.	Akku leer.

HINWEIS Die LEDs signalisieren auch Fehlercodes (siehe *Kapitel 9.2 "Fehlercodes und -beseitigung", Seite 31*).

6.6 Führungsholm an Körpergröße anpassen

6.6.1 Führungsholm anpassen (16)**

**: 38.6 Li comfort

1. Auf beiden Seiten: Schnellspanner (16/1) öffnen (16/a).
2. Führungsholm (16/2) auf Position 1 oder 2 drehen (16/b).
   Hinweis: *Die dritte Stufe dient dem Umlegen des Führungsholms.*
3. Auf beiden Seiten: Schnellspanner schließen (16/c).

6.6.2 Führungsholm anpassen (17)**

**: 43.6 Li comfort

1. Auf beiden Seiten: Drehgriff (17/1) zum offenen Schloss drehen (17/a).
2. Führungsholm (17/2) auf Position 1 oder 2 drehen (17/b).
   Hinweis: *Die dritte Stufe dient dem Umlegen des Führungsholms.*
3. Auf beiden Seiten: Drehgriff zum geschlossenen Schloss drehen (17/c).

6.6.3 Führungsholm anpassen (18)***

***: 46.6 Li SP comfort, 51.6 Li SP comfort

1. Auf beiden Seiten: Drehgriff (18/1) um 90° drehen (18/a).
2. Führungsholm (18/2) in eine der beiden Positionen (18/3) drehen (18/b).
3. Auf beiden Seiten: Drehgriff um 90° zurückdrehen (18/c).

6.7 Führungsholm ein- und aufklappen

Nach dem Einklappen des Führungsholms können Sie das Gerät seitlich kippen und dadurch das Mähwerk leicht reinigen. Mit eingeklapptem Führungsholm lässt sich das Gerät platzsparend lagern.

⚠ **VORSICHT! Quetschgefahr.** Finger oder andere Körperteile können zwischen den losen Teilen des Führungsholms eingequetscht werden.

- Halten Sie die losen Teile des Führungsholms gut fest.
- Halten Sie keine Finger oder andere Körperteile zwischen die losen Teile.

6.7.1 Führungsholm ein- und aufklappen (19)*, **

*: 34.6 Li comfort

**: 38.6 Li comfort, 43.6 Li comfort

Führungsholm einklappen

1. Auf beiden Seiten: Befestigung (19/1) des Führungsholms am Gehäuse soweit lockern (19/a), dass der Führungsholm nach vorne gedreht werden kann.
2. Führungsholm (19/2) ganz nach vorne klappen (19/b).
3. Auf beiden Seiten: Obere Schnellspanner (19/3) lösen.
4. Oberen Führungsholm (19/4) nach unten klappen (19/c).

Führungsholm aufklappen

Gehen Sie in der umgekehrten Reihenfolge vor.

6.7.2 Führungsholm ein- und aufklappen (20)***

***: 46.6 Li SP comfort, 51.6 Li SP comfort

Führungsholm einklappen

1. Auf beiden Seiten: Drehgriff (20/1) um 90° drehen.
2. Führungsholm (20/2) ganz nach vorne klappen (20/a).

Führungsholm aufklappen

Gehen Sie in der umgekehrten Reihenfolge vor.

6.8 Mulchen mit Mulchkeil (21, 22)**, ***

**: 38.6 Li comfort, 43.6 Li comfort

***: 46.6 Li SP comfort, 51.6 Li SP comfort

Beim Mulchen wird das Schnittgut nicht aufgesammelt, sondern verbleibt auf dem Rasen. Der Mulch schützt den Boden vor dem Austrocknen und versorgt ihn mit Nährstoffen. Die besten Ergebnisse werden durch regelmäßigen Rückschnitt um ca. 2 cm erreicht. Nur junges Gras mit weichem Blattgewebe verrottet schnell.

- Grashöhe vor dem Mulchen: max. 8 cm
- Grashöhe nach dem Mulchen: min. 4 cm

HINWEIS Schrittgeschwindigkeit dem Mulchen anpassen, nicht zu schnell gehen.

Mulchkeil einsetzen (21)

VORSICHT! Gefahr von Schnittverletzungen. Gefahr von Schnittverletzungen beim Hineingreifen in das laufende Mähwerk.

- Schalten Sie das Gerät aus, bevor Sie den Mulchkeil einsetzen bzw. entfernen.

ACHTUNG! Gefahr der Gerätebeschädigung. Rastet der Mulchkeil nicht ein, können Mulchkeil und Mähwerk beschädigt werden.

- Achten Sie darauf, dass die Verriegelung einrastet.

1. Gerät ausschalten (siehe *Kapitel 5.3 "Stromversorgung zu- und abschalten (05, 06)", Seite 24*).
2. Grasfangbox aushängen (siehe *Kapitel 6.2 "Mähen mit Grasfangbox (09, 10)", Seite 25*).
3. Prallklappe (21/1) anheben (21/a).
4. Mulchkeil (21/2) in den Auswurfschacht (21/3) einschieben (21/b), bis die Verriegelung einrastet.

Mulchkeil entfernen (22)

1. Gerät ausschalten.
2. Prallklappe (22/1) anheben (22/a).
3. Verriegelung (22/2) am Mulchkeil durch festes Umfassen des Griffes (22/3) lösen (22/b).
4. Mulchkeil herausziehen (22/c).

6.9 Mähen mit Seitenauswurf (23)***

***: 46.6 Li SP comfort, 51.6 Li SP comfort

VORSICHT! Gefahr von Schnittverletzungen. Gefahr von Schnittverletzungen beim Hineingreifen in das laufende Mähwerk.

- Setzen Sie den Seitenauswurfeinsatz nur ein, bzw. entfernen Sie ihn nur, wenn Motor und Mähwerk stillstehen.

Seitenauswurfeinsatz einsetzen

1. Gerät ausschalten und Akku herausnehmen.
2. Grasfangkorb abnehmen.
3. Abdeckklappe (23/1) für den Seitenauswurf aufklappen und festhalten (23/a).
4. Seitenauswurfeinsatz (23/2) einschieben und mit den Nasen (23/3) oben unter dem Seitenauswurf einhängen (23/b).
5. Abdeckklappe langsam schließen. Die Abdeckklappe sichert den Seitenauswurfeinsatz vor dem Herausfallen.
6. Akku einsetzen und Gerät wieder einschalten.

Seitenauswurfeinsatz entfernen

1. Gerät ausschalten und Akku herausnehmen.
2. Abdeckklappe für den Seitenauswurf aufklappen und festhalten.
3. Seitenauswurfeinsatz aushängen und herausziehen.

4. Abdeckklappe schließen.
5. Akku einsetzen und Gerät wieder einschalten.

6.10 Mähen ohne Grasfangbox (24)***

***: 46.6 Li SP comfort, 51.6 Li SP comfort

Das Gerät kann ohne Grasfangbox betrieben werden. Damit der Auswurfschacht nicht verstopft, muss die Prallklappe leicht angestellt werden.

1. Sicherstellen, dass das Gerät ausgeschaltet ist und das Mähwerk stillsteht.
2. Prallklappe (24/1) anheben (24/a).
3. Klappenstütze (24/2) aufstellen (24/b), bis sie einrastet.
4. Prallklappe loslassen.

7 ARBEITSHINWEISE

Beachten Sie die Sicherheitshinweise!

HINWEIS Beachten Sie die örtlichen Festlegungen, wann ein Rasenmäher betrieben werden darf.

- Auf Gegenstände im Gras achten und aus dem Arbeitsbereich entfernen.
- Nur bei guten Sichtverhältnissen mähen.
- Nur mit scharfem Schneidmesser mähen.
- Gerät nur am Führungsholm steuern.
- Gerät nur im Schritttempo bewegen.
- Gerät immer quer zum Hang bewegen. Rasenmäher nicht hangauf- oder hangabwärts und an Hängen mit mehr als 10° Neigung benutzen. Erhöhte Vorsicht bei Änderung der Arbeitsrichtung.

Schnittleistung bzw. Laufzeit der Akkus

- Die Schnittleistung, bzw. die Fläche, die gemäht werden kann, ist abhängig von den Eigenschaften des Rasens. Faktoren wie die Länge des Grases, die Grasdichte, die gewählte Schnitthöhe und ein feuchter Rasen wirken sich auf die Schnittleistung aus.
- Eine optimale Betriebszeit wird durch häufiges Mähen und damit kurz gehaltenen Rasen erreicht.
- Häufiges Ein- und Ausschalten des Rasenmähers während des Mähvorgangs reduziert ebenso die Schnittleistung wie nicht voll aufgeladene Akkus.
- Das Zuschalten des Radantriebs [a)] verringern die Schnittleistung bzw. die Laufzeit der Akkus.
- Zur Optimierung der Schnittleistung wird empfohlen, den Rasen oft zu mähen, eine hohe Schnitthöhe einzustellen und das Gerät im Schritttempo zu bewegen.

HINWEIS Um die Laufzeit zu verlängern, können zusätzliche Akkus erworben werden.

[a)] 46.6 Li SP comfort, 51.6 Li SP comfort

Tipps zum Mähen

- Schnitthöhe gleichbleibend 3–5 cm, nicht mehr als die Hälfte der Rasenhöhe abmähen.
- Rasenmäher nicht überlasten! Sinkt die Motordrehzahl durch langes, schweres Gras merklich, Schnitthöhe vergrößern und mehrfach mähen.
- Wind und Sonne können den Rasen nach dem Mähen austrocknen, daher am späten Nachmittag mähen.

8 WARTUNG UND PFLEGE

GEFAHR! Lebensgefahr durch unsachgemäße Wartung. Wartungsarbeiten durch unqualifizierte Personen, die Verwendung nicht zugelassener Ersatzteile sowie das Entfernen oder Abändern von Sicherheitseinrichtungen können im Betrieb zu schweren Verletzungen und sogar zum Tode führen.

- Entfernen Sie keine Sicherheitseinrichtungen und setzen Sie diese nicht außer Funktion.
- Verwenden Sie nur zugelassene Original-Ersatzteile.
- Sorgen Sie durch regelmäßige und sachgerechte Wartung dafür, dass sich das Gerät in einem funktionsfähigen und sauberen Zustand befindet.

WARNUNG! Gefahr von Schnittverletzungen. Gefahr von Schnittverletzungen beim Hineingreifen in scharfkantige und sich bewegende Geräteteile sowie in Schneidwerkzeuge.

- Schalten Sie vor Wartungs-, Pflege- und Reinigungsarbeiten immer das Gerät aus. Ziehen Sie den Sicherheitsschlüssel ab und entfernen Sie die Akkus!
- Tragen Sie bei Wartungs-, Pflege- und Reinigungsarbeiten immer Schutzhandschuhe.

WARNUNG! Verletzungsgefahr bei Wartungsarbeiten. Eine unsachgemäße Wartung kann zu schweren Verletzungen und zu einer Beschädigung des Geräts führen.

- Reparaturen am Gerät nur von Fachbetrieben durchführen lassen.

8.1 Regelmäßige Wartungsarbeiten

- Sorgen Sie dafür, dass alle Muttern, Bolzen und Schrauben fest angezogen sind und das Gerät in einem sicheren Arbeitszustand ist.
- Grasfangbox regelmäßig auf Funktion und Verschleiß prüfen.

8.2 Gerät und Mähwerk reinigen

ACHTUNG! Gefahr durch Wasser. Wasser im Gerät führt zu Kurzschlüssen und Zerstörung der elektrischen Bauteile.

- Spritzen Sie das Gerät nicht mit Wasser ab.
- Benutzen Sie zum Reinigen ausschließlich einen Handfeger oder eine Bürste.

1. Motor stoppen.
2. Akkus herausziehen.
3. Grasfangbox aushängen.
4. Gerät kippen und Mähwerk reinigen.

8.3 Schneidmesser kontrollieren und erneuern

⚠ WARNUNG! Schwere Verletzungen durch wegschleudernde Messerteile. Ein abgenutztes, gerissenes oder beschädigtes Schneidmesser kann brechen, und seine Teile können zu gefährlichen Geschossen werden.

- Kontrollieren Sie das Schneidmesser regelmäßig auf Beschädigungen.
- Benutzen Sie den Rasenmäher nicht, wenn das Schneidmesser abgenutzt oder beschädigt ist.

- Lassen Sie stumpfe oder beschädigte Schneidmesser nur von einer Servicestelle des Herstellers oder einem autorisierten Fachbetrieb schärfen bzw. erneuern.
- Beachten Sie bei der Wartung des Schneidmessers, dass das Schneidmesser auch bei ausgeschalteter Stromquelle bewegt werden kann.
- Seien Sie beim Einstellen der Maschine vorsichtig, um ein Einklemmen der Finger zwischen den beweglichen Schneidmessern und festen Teilen der Maschine zu verhindern.
- Um Vibrationen zu vermeiden, müssen Schneidmesser und Messerschraube immer zusammen ausgetauscht werden.
- Nachgeschliffene Schneidmesser müssen ausgewuchtet sein. Nicht ausgewuchtete Schneidmesser führen zu starken Vibrationen und beschädigen den Mäher.

8.4 Reparaturarbeiten

⚠ WARNUNG! Verletzungsgefahr bei Reparaturarbeiten. Unsachgemäße Reparaturen können zu schweren Verletzungen und Beschädigungen des Geräts führen.

- Lassen Sie Reparaturarbeiten nur von Servicestellen des Herstellers oder von autorisierten Fachbetrieben durchführen!

In folgenden Fällen die Servicestelle des Herstellers aufsuchen:

- Motor startet nicht mehr.
- Gerät ist auf ein Hindernis aufgefahren.
- Schneidmesser und/oder Motorwelle sind verbogen.
- Gerät vibriert und läuft unruhig.
- Akku ist ausgelaufen oder beschädigt.

9 HILFE BEI STÖRUNGEN

⚠ VORSICHT! Verletzungsgefahr. Scharfkantige und sich bewegende Geräteteile können zu Verletzungen führen.

- Tragen Sie bei Wartungs-, Pflege- und Reinigungsarbeiten immer Schutzhandschuhe!

9.1 Geräte- und Handhabungsfehler korrigieren

HINWEIS Wenden Sie sich bei Störungen, die nicht in dieser Tabelle aufgeführt sind oder nicht selbst behoben werden können, an unseren Kundendienst.

Störung	Ursache	Beseitigung
Motor läuft nicht.	Akkus fehlen oder sitzen nicht richtig.	Akkus richtig einsetzen.
	Akkus sind leer.	Akkus laden.

Störung	Ursache	Beseitigung
	Schneidmesser ist blockiert.	1. Schneidmesser und Mähdeck gründlich reinigen. Schneidmesser muss frei drehbar sein. 2. Rasenmäher auf niedrigem Rasen starten.
	Kabel oder Schalter sind defekt.	Gerät nicht betreiben! Servicestelle des Herstellers aufsuchen.
Motorleistung lässt nach.	Akkus sind leer.	Akkus laden.
	Schneidmesser ist stumpf.	Schneidmesser bei einer Servicestelle des Herstellers schärfen lassen.
	Zu viel Gras ist im Auswurfkanal oder im Mähdeck.	1. Schneidmesser und Mähdeck gründlich reinigen. 2. Rasenmäher auf niedrigem Rasen starten.
Motor bleibt während des Mähens stehen.	Schneidmesser ist stumpf.	Schneidmesser bei einer Servicestelle des Herstellers schärfen lassen.
	Motor ist überlastet.	Rasenmäher ausschalten, auf ebenen Grund oder niedriges Gras stellen und erneut starten.
Grasfangbox füllt nicht ausreichend.	Rasen ist feucht.	Rasen trocknen lassen.
	Grasfangbox ist verstopft.	Gitter der Grasfangbox reinigen.
	Zu viel Gras ist im Auswurfkanal oder im Mähdeck.	■ Schneidmesser und Mähdeck gründlich reinigen. ■ Schnitthöhe höher einstellen.
	Schneidmesser ist stumpf.	Schneidmesser bei einer Servicestelle des Herstellers schärfen lassen.
Gras fällt aus dem Mähdeck.	Grasfangbox ist voll.	Grasfangbox leeren und Auswurfkanal reinigen.
Akku-Betriebszeit fällt deutlich ab.	Schnitthöhe ist zu niedrig.	Schnitthöhe höher einstellen.
	Gras ist zu hoch oder zu feucht.	■ Gras trocknen lassen. ■ Schnitthöhe höher einstellen.
	Mähgeschwindigkeit ist zu hoch.	■ Mähgeschwindigkeit verlangsamen. ■ Auswurfkanal und Mähdeck reinigen. Schneidmesser muss frei drehbar sein.
	Grasfangbox ist voll.	Grasfangbox leeren und Auswurfkanal reinigen.
	Lebensdauer der Akkus ist abgelaufen.	Akkus ersetzen. Nur Original-Zubehör vom Hersteller verwenden.

Störung	Ursache	Beseitigung
Akkus lassen sich nicht laden.	Akkukontakte sind verschmutzt.	Akkukontakte mit einem nichtmetallischen Gegenstand reinigen und mit einem Kontaktspray einsprühen. **Achtung:** *Die Akkukontakte nicht mit einem metallischen Gegenstand kurzschließen!*
	Akkus oder Ladegerät sind defekt.	Ersatzteile beim Hersteller bestellen.
	Akkus sind zu heiß.	Akkus abkühlen lassen.

9.2 Fehlercodes und -beseitigung

Fehler werden durch unterschiedliches Blinken der 4 grünen LEDs signalisiert:

Fehlercode	Ursache	Beseitigung
2x blinken	Gerät ist überlastet.	■ Schnitthöhe höher stellen. ■ Langsamer fahren. ■ Kurze Pause einlegen. ■ Gras stufenweise mähen.
4x blinken	Zu hohe oder zu niedrige Temperatur bei: ■ Gerät ■ Akkus ■ Steuereinheit	Gerät und Akkus: 1. Ausschalten. 2. Abkühlen oder aufwärmen lassen. 3. Einschalten und innerhalb des Betriebstemperaturbereichs benutzen.
6x blinken	■ Zu wenig elektrische Spannung bzw. Strom ■ Gerät und Akkus zu heiß	■ Ladezustand der Akkus prüfen. Falls zu gering, aufladen. ■ Gerät und Akkus ausschalten sowie abkühlen lassen.
10x blinken	Sonstige Fehler	Servicestelle des Herstellers bzw. Händler aufsuchen.

10 TRANSPORT

10.1 Gerät transportieren

ACHTUNG! Gefahr der Mähwerksbeschädigung. Bei niedrigster Schnitthöhe kann das Mähwerk beim Fahren über Stufen, Kanten oder Bordsteine beschädigt werden.

- Stellen Sie für den Transport die Schnitthöhe auf die höchste Stufe.

1. Mähwerk stoppen und warten, bis es stillsteht.
2. Höchste Schnitthöhe einstellen.

Gerät zwischen zwei Arbeitsbereichen transportieren

- Gerät mit höchster Schnitthöhe zum Arbeitsbereich fahren.
- Zum leichteren Fahren den Radantrieb[a)] zuschalten.
- Zum Tragen des Geräts die Tragegriffe benutzen (siehe *Kapitel 3.6 "Produktübersichten", Seite 22*).

[a)] 46.6 Li SP comfort, 51.6 Li SP comfort

Gerät in einem Fahrzeug transportieren

- Akku entfernen.
- Führungsholm einklappen.
- Gerät im Fahrzeug gegen Umkippen und Verrutschen sichern.

- Gerät vor Stößen durch umliegende Gegenstände sichern.
- Keine Gegenstände auf das Gerät stellen.

10.2 Transport

Führen Sie vor dem Transport folgende Maßnahmen durch:

1. Gerät ausschalten.
2. Akku aus dem Gerät entfernen.
3. Akku vorschriftsgemäß verpacken (s. u.).

Akku "B160.6 Li" (Art.-Nr. 114128)

HINWEIS Die Nennenergie des Akkus beträgt mehr als 100 Wh! Deshalb die nachfolgenden Transporthinweise beachten!

Der enthaltene Li-Ion Akku unterliegt dem Gefahrgutrecht, kann jedoch unter vereinfachten Bedingungen transportiert werden:

- Durch den privaten Benutzer kann der Akku ohne weitere Auflagen auf der Straße transportiert werden, sofern dieser einzelhandelsgerecht verpackt ist und der Transport Privatzwecken dient.
- Gewerbliche Nutzer, welche den Transport in Verbindung mit ihrer Haupttätigkeit durchführen (z. B. Lieferungen von und zu Baustellen oder Vorführungen), können diese Vereinfachung ebenfalls in Anspruch nehmen.

In beiden o. g. Fällen müssen zwingend Vorkehrungen getroffen werden, um ein Freiwerden des Inhalts zu verhindern. In anderen Fällen sind die Vorschriften des Gefahrgutrechts zwingend einzuhalten! Bei Nichtbeachtung drohen dem Absender und ggf. dem Beförderer empfindliche Strafen.

Weitere Hinweise zu Beförderung und Versand

- Lithium-Ionen-Akkus nur im unbeschädigtem Zustand transportieren bzw. versenden!
- Zum Transport des Akkus ausschließlich den Original-Karton oder einen geeigneten Gefahrgutkarton (nicht erforderlich bei Akkus mit weniger als 100 Wh Nennenergie) verwenden.
- Offene Akkukontakte abkleben, um einen Kurzschluss zu verhindern.
- Den Akku innerhalb der Verpackung vor Verrutschen sichern, um Beschädigungen am Akku zu verhindern.
- Die korrekte Kennzeichnung und Dokumentation der Sendung beim Transport bzw. Versand (z. B. durch Paketdienst oder Spedition) sicherstellen.
- Sich vorab informieren, ob ein Transport mit dem gewählten Dienstleister möglich ist, und die Sendung anzeigen.

Wir empfehlen die Hinzuziehung eines Gefahrgut-Fachmanns zur Vorbereitung des Versands. Auch eventuelle weiterführende nationale Vorschriften beachten.

11 LAGERUNG

- Nach jedem Gebrauch das Gerät gründlich reinigen und – falls vorhanden – alle Schutzabdeckungen anbringen.
- Notwendige Wartungsarbeiten durchführen.
- Gerät an einem trockenen, abschließbaren Platz und außerhalb der Reichweite von Kindern aufbewahren.

11.1 Akku-Rasenmäher lagern

VORSICHT! Verletzungsgefahr bei der Lagerung. Es besteht Verletzungsgefahr durch scharfkantige Geräteteile am gelagerten Gerät.

- Lagern Sie das Gerät unzugänglich für Kinder und unbefugte Personen.
- Lagern Sie das Gerät nur, wenn der Akku entfernt ist.

1. Gerät ausschalten.
2. Akku herausziehen.
3. Grasfangbox leeren und Auswurfkanal reinigen.
4. Gerät gründlich reinigen.
5. Motor und gesamtes Gerät abkühlen lassen.
6. Alle Metallteile zum Korrosionsschutz dünn mit Öl oder Silikon einreiben.
7. Führungsholm einklappen.
8. Gerät an einem trockenen, sauberen und frostgeschützten Ort aufbewahren.
   - Mit einer atmungsaktiven Plane zum Schutz vor Staub abdecken.
   - Keine Kunststofffolie verwenden, um einen Feuchtigkeitsstau zu vermeiden.
   - **HINWEIS! Lagertemperatur des Rasenmähers: siehe Technische Daten.**

11.2 Akku und Ladegerät lagern

GEFAHR! Gefahr von Explosionen und Bränden! Personen werden getötet oder schwer verletzt, wenn der Akku explodiert, weil er vor offenen Flammen oder Hitzequellen gelagert wurde.

- Lagern Sie den Akku kühl und trocken, jedoch nicht vor offenen Flammen oder Hitzequellen.

HINWEIS Der Akku ist beim Aufladen aufgrund der automatischen Erkennung des Ladezustandes vor Überladen geschützt und kann somit einige Zeit, jedoch nicht auf Dauer, mit dem Ladegerät verbunden verbleiben.

HINWEIS Die separaten Betriebsanleitungen zum Akku und zum Ladegerät beachten.

- Lagern Sie den Akku an einem trockenen, frostfreien Ort bei einer Lagertemperatur von 0 °C – 25 °C und mit einem Ladezustand von ca. 40 – 60 %.
- Lagern Sie den Akku wegen Kurzschlussgefahr nicht in der Nähe metallischer oder säurehaltiger Gegenstände.

12 ENTSORGUNG

Nur für EU-Länder:

Gemäß der Europäischen Richtlinie 2012/19/EU über Elektro-und Elektronik-Altgeräte und ihrer Umsetzung in nationales Recht müssen nicht mehr gebrauchsfähige Ladegeräte getrennt gesammelt und einer umweltgerechten Wiederverwertung zugeführt werden.

Bei unsachgemäßer Entsorgung können Elektro- und Elektronik-Altgeräte aufgrund des möglichen Vorhandenseins gefährlicher Stoffe schädliche Auswirkungen auf die Umwelt und die menschliche Gesundheit haben.

Hinweise zum Elektro- und Elektronikgerätegesetz (ElektroG)

- Elektro- und Elektronik-Altgeräte gehören nicht in den Hausmüll, sondern sind einer getrennten Erfassung bzw. Entsorgung zuzuführen!
- Altbatterien oder -akkus, welche nicht fest im Altgerät verbaut sind, müssen vor der Abgabe entnommen werden! Deren Entsorgung wird über das Batteriegesetz geregelt.
- Besitzer bzw. Nutzer von Elektro- und Elektronikgeräten sind nach deren Gebrauch gesetzlich zur Rückgabe verpflichtet.
- Der Endnutzer trägt die Eigenverantwortung für das Löschen seiner personenbezogenen Daten auf dem zu entsorgenden Altgerät!

Das Symbol der durchgestrichenen Mülltonne bedeutet, dass Elektro- und Elektronikaltgeräte nicht über den Hausmüll entsorgt werden dürfen.

Elektro- und Elektronikaltgeräte können bei folgenden Stellen unentgeltlich abgegeben werden:

- Öffentlich-rechtliche Entsorgungs- bzw. Sammelstellen (z. B. kommunale Bauhöfe)
- Verkaufsstellen von Elektrogeräten (stationär und online), sofern Händler zur Rücknahme verpflichtet sind oder diese freiwillig anbieten.

Diese Aussagen gelten nur für Geräte, die in den Ländern der Europäischen Union installiert und verkauft werden und die der Europäischen Richtlinie 2012/19/EU unterliegen. In Ländern außerhalb der Europäischen Union können davon abweichende Bestimmungen für die Entsorgung von Elektro- und Elektronik-Altgeräten gelten.

Hinweise zum Batteriegesetz (BattG)

- Altbatterien und -akkus gehören nicht in den Hausmüll, sondern sind einer getrennten Erfassung bzw. Entsorgung zuzuführen!
- Zur sicheren Entnahme von Batterien oder Akkus aus dem Elektrogerät und für Informationen über deren Typ bzw. chemisches System beachten Sie die weiteren Angaben innerhalb der Bedienungs- bzw. Montageanleitung.
- Besitzer bzw. Nutzer von Batterien und Akkus sind nach deren Gebrauch gesetzlich zur Rückgabe verpflichtet. Die Rückgabe beschränkt sich auf die Abgabe von haushaltsüblichen Mengen.

Altbatterien können Schadstoffe oder Schwermetalle enthalten, die der Umwelt und der Gesundheit Schaden zufügen können. Eine Verwertung der Altbatterien und Nutzung der darin enthaltenen Ressourcen trägt zum Schutz dieser beiden wichtigen Güter bei.

Das Symbol der durchgestrichenen Mülltonne bedeutet, dass Batterien und Akkus nicht über den Hausmüll entsorgt werden dürfen.

Befinden sich zudem die Zeichen Hg, Cd oder Pb unterhalb der Mülltonne, so steht dies für Folgendes:

- Hg: Batterie enthält mehr als 0,0005 % Quecksilber

- Cd: Batterie enthält mehr als 0,002 % Cadmium
- Pb: Batterie enthält mehr als 0,004 % Blei

Akkus und Batterien können bei folgenden Stellen unentgeltlich abgeben werden:

- Öffentlich-rechtliche Entsorgungs- bzw. Sammelstellen (z. B. kommunale Bauhöfe)
- Verkaufsstellen von Batterien und Akkus
- Rücknahmestellen des gemeinsamen Rücknahmesystems für Geräte-Altbatterien
- Rücknahmestelle des Herstellers (falls nicht Mitglied des gemeinsamen Rücknahmesystems)

Diese Aussagen sind nur gültig für Akkus und Batterien, die in den Ländern der Europäischen Union verkauft werden und die der Europäischen Verordnung (EU) 2023/1542 unterliegen. In Ländern außerhalb der Europäischen Union können davon abweichende Bestimmungen für die Entsorgung von Akkus und Batterien gelten.

Gilt nur für Deutschland:

Informationen zur Rücknahme von Elektro-Altgeräten für private Haushalte

Wie im Folgenden näher beschrieben, sind bestimmte Vertreiber zur unentgeltlichen Rücknahme von Altgeräten verpflichtet.

Vertreiber mit einer Verkaufsfläche für Elektro- und Elektronikgeräte von mindestens 400 Quadratmetern sowie Vertreiber von Lebensmitteln mit einer Gesamtverkaufsfläche von mindestens 800 Quadratmetern, die mehrmals im Kalenderjahr oder dauerhaft Elektro- und Elektronikgeräte anbieten und auf dem Markt bereitstellen, sind verpflichtet,

1. bei der Abgabe eines neuen Elektro- oder Elektronikgerätes an einen Endnutzer ein Altgerät des Endnutzers der gleichen Geräteart, das im Wesentlichen die gleichen Funktionen wie das neue Gerät erfüllt, am Ort der Abgabe oder in unmittelbarer Nähe hierzu unentgeltlich zurückzunehmen; Ort der Abgabe ist auch der private Haushalt, sofern dort durch Auslieferung die Abgabe erfolgt: in diesem Fall ist die Abholung des Altgerätes für den Endnutzer unentgeltlich; und
2. auf Verlangen des Endnutzers Altgeräte, die in keiner äußeren Abmessung größer als 25 Zentimeter sind, im Einzelhandelsgeschäft oder in unmittelbarer Nähe hierzu unentgeltlich zurückzunehmen; die Rücknahme darf nicht an den Kauf eines Elektro- oder Elektronikgerätes geknüpft werden und ist auf drei Altgeräte pro Geräteart beschränkt.

Der Vertreiber hat beim Abschluss des Kaufvertrages für das neue Elektro- oder Elektronikgerät den Endnutzer über die Möglichkeit zur unentgeltlichen Rückgabe bzw. Abholung des Altgerätes zu informieren und den Endnutzer nach seiner Absicht zu befragen, ob bei der Auslieferung des neuen Geräts ein Altgerät zurückgegeben wird.

Dies gilt auch bei Vertrieb unter Verwendung von Fernkommunikationsmitteln, wenn die Lager- und Versandflächen für Elektro- und Elektronikgeräte mindestens 400 m² betragen oder die gesamten Lager- und Versandflächen mindestens 800 m² betragen wobei die unentgeltliche Abholung auf Elektro- und Elektronikgeräte der Kategorien 1 (Wärmeüberträger), 2 (Bildschirmgeräte) und 4 (Großgeräte mit mindestens einer äußeren Abmessung über 50 Zentimeter) beschränkt ist. Für alle übrigen Elektro- und Elektronikgeräte muss der Vertreiber geeignete Rückgabemöglichkeiten in zumutbarer Entfernung zum jeweiligen Endnutzer gewährleisten; das gilt auch für Altgeräte, die in keiner äußeren Abmessung größer als 25 Zentimeter sind, die der Endnutzer zurückgeben will, ohne ein neues Gerät zu kaufen.

13 TECHNISCHE DATEN

Technische Daten: siehe Tabelle der technischen Daten am Beginn dieser Betriebsanleitung.

** Anmerkungen zu Schwingungsemissions- und Geräuschemissionswerten:*

- *Die angegebenen Schwingungsemissions- und Geräuschemissionswerte sind nach einem genormten Prüfverfahren gemessen worden und können zum Vergleich einer Maschine mit einer anderen verwendet werden.*
- *Die angegebenen Schwingungsemissions- und Geräuschemissionswerte können auch zu einer einleitenden Einschätzung der Aussetzung (Vibrationsaussetzungsgrad) verwendet werden.*
- *Die Schwingungsemissions- und Geräuschemissionswerte können sich während der tatsächlichen Benutzung der Maschine von den Angabewerten unterscheiden, abhängig von der Art und Weise, in der die Maschine verwendet wird.*
- *Halten Sie die Sicherheitsmaßnahmen entsprechend des Sicherheitskapitels ein. Versuchen Sie, die Belastung durch Vibrationen*

so gering wie möglich zu halten. Beispielhafte Maßnahmen zur Verringerung der Vibrationsbelastung sind das Tragen von Handschuhen beim Gebrauch der Maschine und die Begrenzung der Arbeitszeit. Dabei sind alle Anteile des Betriebszyklus zu berücksichtigen (beispielsweise Zeiten, in denen die Maschine abgeschaltet ist, und solche, in denen sie zwar eingeschaltet ist, aber ohne Belastung läuft).

14 KUNDENDIENST/SERVICE

Bei Fragen zu Garantie, Reparatur oder Ersatzteilen wenden Sie sich bitte an Ihre nächstgelegene AL-KO Servicestelle. Diese finden Sie im Internet unter folgender Adresse:
www.alko-garden.com/service-contacts

Weitere Informationen zu Ersatzteilen finden Sie unter:
www.alko-garden.com/spareparts

15 INFORMATION ZUR KONFORMITÄTSERKLÄRUNG

Wir erklären hiermit in alleiniger Verantwortung, dass dieses Produkt in der auf dem Markt vertriebenen Form die Anforderungen der harmonisierten EU-Richtlinien, die EU-Sicherheitsstandards und die produktspezifischen Standards erfüllt. Die Konformitätserklärung ist Teil der Betriebsanleitung und liegt der Maschine bei.

16 GARANTIE

Etwaige Material- oder Herstellungsfehler am Gerät beseitigen wir während der gesetzlichen Verjährungsfrist für Mängelansprüche entsprechend unserer Wahl durch Reparatur oder Ersatzlieferung. Die Verjährungsfrist bestimmt sich jeweils nach dem Recht des Landes, in dem das Gerät gekauft wurde.

Unsere Garantiezusage gilt nur bei:

- Beachten dieser Betriebsanleitung
- Sachgemäßer Behandlung
- Verwenden von Original-Ersatzteilen

Die Garantie erlischt bei:

- Eigenmächtigen Reparaturversuchen
- Eigenmächtigen technischen Veränderungen
- Nicht bestimmungsgemäßer Verwendung

Von der Garantie ausgeschlossen sind:

- Lackschäden, die auf normale Abnutzung zurückzuführen sind
- Verschleißteile, die auf der Ersatzteilkarte mit Rahmen xxxxxx (x) gekennzeichnet sind

Die Garantiezeit beginnt mit dem Kauf durch den ersten Endabnehmer. Maßgebend ist das Datum auf dem Kaufbeleg. Wenden Sie sich bitte mit dieser Erklärung und dem Original-Kaufbeleg an Ihren Händler oder die nächste autorisierte Kundendienststelle. Die gesetzlichen Mängelansprüche des Käufers gegenüber dem Verkäufer bleiben durch diese Erklärung unberührt.

TRANSLATION OF THE ORIGINAL INSTRUCTIONS FOR USE

Contents

1 Safety instructions ... 37
1.1 General electrical machine safety warnings ... 37
1.1.1 Work area safety ... 37
1.1.2 Electrical safety ... 37
1.1.3 Personal safety ... 37
1.1.4 Battery machine use and care ... 38
1.1.5 Service ... 38
1.2 Lawnmower safety warnings ... 38
1.3 Safety notes for rechargeable battery and charger ... 39
2 About these operating instructions ... 39
2.1 Symbols on the title page ... 39
2.2 Legends and signal words ... 39
3 Product description ... 39
3.1 Designated use ... 40
3.2 Possible foreseeable misuse ... 40
3.3 Residual risks ... 40
3.4 Safety and protective devices ... 40
3.5 Symbols on the appliance ... 40
3.5.1 Safety signs ... 40
3.5.2 Operating signs ... 41
3.6 Product overviews ... 41
3.6.1 Product overview (01)* ... 41
3.6.2 Product overview (02, 03)** ... 42
3.6.3 Product overview (04)*** ... 42
4 Installation ... 43
5 Start-up ... 43
5.1 Charging the batteries ... 43
5.2 Inserting and removing the batteries (05, 06) ... 43
5.3 Switching the power supply on and off (05, 06) ... 43
6 Operation ... 44
6.1 Setting the cutting height ... 44
6.1.1 Setting the cutting height (07)* ... 44
6.1.2 Setting the cutting height (08)** ... 44
6.2 Mowing with grass catcher (09, 10) ... 44
6.3 Starting and stopping the mower mechanism (11, 12) ... 45
6.4 Starting and stopping the wheel drive (13)** ... 45
6.5 Checking the battery charge status (14, 15) ... 45
6.6 Adjusting the handlebar to your body size ... 45
6.6.1 Adjusting the handlebar (16)** ... 45
6.6.2 Adjusting the handlebar (17)** ... 46
6.6.3 Adjusting the handlebar (18)*** ... 46
6.7 Folding the handlebar in and out ... 46
6.7.1 Folding the handlebar in and out (19)*,** ... 46
6.7.2 Folding the handlebar in and out (20)*** ... 46
6.8 Mulching with mulching insert (21, 22)**,*** ... 46
6.9 Mowing with side discharge unit (23)*** ... 47
6.10 Mowing without grass catcher (24)*** 47
7 Work instructions ... 47
8 Maintenance and care ... 48
8.1 Regular maintenance work ... 48
8.2 Cleaning the appliance and mower mechanism ... 48
8.3 Checking and renewing the cutting blade ... 48
8.4 Repair work ... 48
9 Help in case of malfunction ... 49
9.1 Correcting appliance and handling faults ... 49
9.2 Error codes and troubleshooting ... 50
10 Transport ... 51
10.1 Transporting the appliance ... 51
10.2 Transport ... 51
11 Storage ... 51
11.1 Storing the rechargeable battery lawnmower ... 51

11.2 Storing the rechargeable battery and charging unit 52

12 Disposal 52

13 Technical data 53

14 After-Sales/Service 53

15 Information on the Declaration of Conformity 53

16 Warranty 54

1 SAFETY INSTRUCTIONS

1.1 General electrical machine safety warnings

⚠ WARNING! Read all safety warnings, instructions, illustrations and specifications provided with this machine. *Failure to follow all instructions listed below may result in electric shock, fire and/or serious injury.*

- **Save all warnings and instructions for future reference.**

The term "machine" in the warnings refers to your mains-operated (corded) machine or battery-operated (cordless) machine.

1.1.1 Work area safety

- **Keep work area clean and well lit.** *Cluttered or dark areas invite accidents.*
- **Do not operate machines in explosive atmospheres, such as in the presence of flammable liquids, gases or dust.** *Machines create sparks which may ignite the dust or fumes.*
- **Keep children and bystanders away while operating a machine.** *Distractions can cause you to lose control.*

1.1.2 Electrical safety

- **Machine plugs must match the outlet. Never modify the plug in any way. Do not use adapter plugs with earthed (grounded) machines.** *Unmodified plugs and matching outlets will reduce risk of electric shock.*
- **Avoid body contact with earthed or grounded surfaces, such as pipes, radiators, ranges and refrigerators.** *There is an increased risk of electric shock if your body is earthed or grounded.*
- **Do not operate the lawnmower in rain or wet conditions.** *This may increase the risk of electric shock.*
- **Do not abuse the cord. Never use the cord for carrying, pulling or unplugging the machine. Keep cord away from heat, oil, sharp edges or moving parts.** *Damaged or entangled cords increase the risk of electric shock.*
- **When operating a machine outdoors, use an extension cord suitable for outdoor use.** *Use of an extension cord suitable for outdoor use reduces the risk of electric shock.*
- **If operating a machine in a damp location is unavoidable, use a residual current device (RCD) protected supply.** *Use of an RCD reduces the risk of electric shock.*

1.1.3 Personal safety

- **Stay alert, watch what you are doing and use common sense when operating a machine. Do not use a machine while you are tired or under the influence of drugs, alcohol or medication.** *A moment of inattention while operating machines may result in serious personal injury.*
- **Use personal protective equipment. Always wear eye protection.** *Protective equipment such as a dust mask, non-skid safety shoes, hard hat or hearing protection used for appropriate conditions will reduce personal injuries.*
- **Prevent unintentional starting. Ensure the switch is in the off-position before connecting to power source and/or battery pack, picking up or carrying the machine.** *Carrying machines with your finger on the switch or energising machines that have the switch on invites accidents.*
- **Remove any adjusting key or wrench before turning the machine on.** *A wrench or a key left attached to a rotating part of the machine may result in personal injury.*
- **Do not overreach. Keep proper footing and balance at all times.** *This enables better control of the machine in unexpected situations.*
- **Dress properly. Do not wear loose clothing or jewellery. Keep your hair and clothing away from moving parts.** *Loose clothes, jewellery or long hair can be caught in moving parts.*
- **If devices are provided for the connection of dust extraction and collection facilities, ensure these are connected and properly**

used. *Use of dust collection can reduce dust-related hazards.*

- **Do not let familiarity gained from frequent use of machines allow you to become complacent and ignore machine safety principles.** *A careless action can cause severe injury within a fraction of a second.*

1.1.4 Battery machine use and care

- **Recharge only with the charger specified by the manufacturer.** A charger that is suitable for one type of battery pack may create a risk of fire when used with another battery pack.
- **Use machines only with specifically designated battery packs.** Use of any other battery packs may create a risk of injury and fire.
- **When battery pack is not in use, keep it away from other metal objects, like paper clips, coins, keys, nails, screws or other small metal objects, that can make a connection from one terminal to another.** Shorting the battery terminals together may cause burns or a fire.
- **Under abusive conditions, liquid may be ejected from the battery; avoid contact. If contact accidentally occurs, flush with water. If liquid contacts eyes, additionally seek medical help.** Liquid ejected from the battery may cause irritation or burns.
- **Do not use a battery pack or machine that is damaged or modified.** Damaged or modified batteries may exhibit unpredictable behaviour resulting in fire, explosion or risk of injury.
- **Do not expose a battery pack or machine to fire or excessive temperature.** Exposure to fire or temperature above 130°C may cause explosion.
- **Follow all charging instructions and do not charge the battery pack or machine outside the temperature range specified in the instructions.** Charging improperly or at temperatures outside the specified range may damage the battery and increase the risk of fire.

1.1.5 Service

- **Have your machine serviced by a qualified repair person using only identical replacement parts.** This will ensure that the safety of the machine is maintained.
- **Never service damaged battery packs.** Service of battery packs should only be performed by the manufacturer or authorized service providers.

1.2 Lawnmower safety warnings

- **Do not use the lawnmower in bad weather conditions, especially when there is a risk of lightning.** *This decreases the risk of being struck by lightning.*
- **Thoroughly inspect the area for wildlife where the lawnmower is to be used.** *Wildlife may be injured by the lawnmower during operation.*
- **Thoroughly inspect the area where the lawnmower is to be used and remove all stones, sticks, wires, bones, and other foreign objects.** *Thrown objects can cause personal injury.*
- **Before using the lawnmower, always visually inspect to see that the blade and the blade assembly are not worn or damaged.** *Worn or damaged parts increase the risk of injury.*
- **Check the grass catcher frequently for wear or deterioration.** *A worn or damaged grass catcher may increase the risk of personal injury.*
- **Keep guards in place. Guards must be in working order and be properly mounted.** *A guard that is loose, damaged, or is not functioning correctly may result in personal injury.*
- **Keep all cooling air inlets clear of debris.** *Blocked air inlets and debris may result in overheating or risk of fire.*
- **While operating the lawnmower, always wear non-slip and protective footwear. Do not operate the lawnmower when barefoot or wearing open sandals.** *This reduces the chance of injury to the feet from contact with the moving blade.*
- **While operating the lawnmower, always wear long trousers.** *Exposed skin increases the likelihood of injury from thrown objects.*
- **Do not operate the lawnmower in wet grass. Walk, never run.** *This reduces the risk of slipping and falling which may result in personal injury.*
- **Do not operate the lawnmower on excessively steep slopes.** *This reduces the risk of loss of control, slipping and falling which may result in personal injury.*
- **When working on slopes, always be sure of your footing, always work across the face of slopes, never up or down and ex-**

ercise extreme caution when changing direction. *This reduces the risk of loss of control, slipping and falling which may result in personal injury.*

- **Use extreme caution when reversing or pulling the lawnmower towards you. Always be aware of your surroundings.** *This reduces the risk of tripping during operation.*
- **Do not touch blades and other hazardous moving parts while they are still in motion.** *This reduces the risk of injury from moving parts.*
- **When clearing jammed material or cleaning the lawnmower, make sure all power switches are off and the battery pack is disconnected.** *Unexpected operation of the lawnmower may result in serious personal injury.*
- Always allow the product to cool down before storing.
- Empty the grassbox before storing.
- When adjusting the machine, make sure not to pinch your fingers between the moving blades and fixed parts of the machine.

1.3 Safety notes for rechargeable battery and charger

- Remove the battery from the appliance before charging.
- Insert the battery into the appliance with the correct polarity.
- Remove the battery from the appliance before putting it into storage for an extended period.
- Do not short-circuit the terminals of the appliance or battery.

Operating instructions

Please observe the safety instructions for the battery and charger in the separate operating instructions:

- Operating instructions 443998: Batteries
- Operating instructions 443999: Chargers

2 ABOUT THESE OPERATING INSTRUCTIONS

- The German version is the original operating instructions. All additional language versions are translations of the original operating instructions.
- Keep these operating instructions in a safe place at all times so that they can be consulted if you need any information about the appliance.
- Only pass on the appliance to other persons together with these operating instructions.
- Comply with the safety and warning information in these operating instructions.

2.1 Symbols on the title page

Symbol	Meaning
	It is essential to read through these operating instructions carefully prior to starting operation. This is essential for safe working and trouble-free handling.
	Operating instructions
	Handle Li Ion rechargeable batteries with care! In particular, observe the notes on transport, storage and disposal in these operating instructions!
	This product conforms to the applicable European Directives, and a conformity evaluation procedure for these Directives has been carried out.

2.2 Legends and signal words

⚠ DANGER! Denotes an imminently dangerous situation which will result in fatal or serious injury if not avoided.

⚠ WARNING! Denotes a potentially dangerous situation which can result in fatal or serious injury if not avoided.

⚠ CAUTION! Denotes a potentially dangerous situation which can result in minor or moderate injury if not avoided.

IMPORTANT! Denotes a situation which can result in material damage if not avoided.

NOTE Special instructions for ease of understanding and handling.

3 PRODUCT DESCRIPTION

This documentation describes several appliance models. Identify your model based on the product

images and the description of the different options.

All batteries (Bxxx Li) and chargers (Cxxx Li) from the AL-KO 18 V / 36 V 1 BATTERY / 2 VOLTAGES system can be used.

IMPORTANT! Danger of damage to the appliance and battery. If the appliance is operated with unsuitable batteries, both the device and the batteries may be damaged.

- Operate the appliance only with the specified rechargeable batteries.

NOTE Further information can be found in the operating instructions for the batteries and chargers from the AL-KO 18 V / 36 V 1 BATTERY / 2 VOLTAGES system.

3.1 Designated use

This machine is intended for the non-commercial mowing of lawns, and must only be used on dry grass.

Any use not in accordance with this designated use shall be regarded as misuse. Only work with the appliance when it is fully assembled.

This appliance is intended solely for use in non-commercial applications. Any other use as well as unauthorised conversions or modifications are regarded as contrary to the intended use and will result in voiding of the warranty as well as loss of conformity; the manufacturer will thus decline any responsibility for damage and/or injury suffered by the user or third parties.

3.2 Possible foreseeable misuse

The tool is designed neither for commercial use in public parks and sports facilities, nor for use in farming and forestry.

- Do not use the appliance in the rain or on wet grass.
- There must be no foreign objects on the area to be mowed, e.g. stones, pieces of wood, bottles.
- Installed safety devices must not be removed or bypassed, e.g. by tying the operator presence control to the handlebar.

3.3 Residual risks

Even during correct use of the appliance, there is always a certain residual risk that cannot be excluded. Depending on the use, the following potential risks can be derived from the type and construction of the appliance:

- Throwing out of cuttings, soil and small stones.
- Inhalation of cuttings particles if no breathing protection is worn.
- Lacerations from reaching into the rotating cutting blade.

3.4 Safety and protective devices

⚠ WARNING! Risk of injury. Defective and disabled safety and protective devices can result in serious injury.

- Have any defective safety and protective devices repaired.
- Never disable safety and protective devices.

Operator presence control

The appliance is equipped with an operator presence control. In an emergency, simply release the operator presence control. The motor and mower mechanism are stopped.

Start button (on the handlebar)

To be able to switch on the motor using the operator presence control, the start button must be pressed beforehand.

Baffle

The baffle offers protection against e.g. material particles and stones which can be flung out.

3.5 Symbols on the appliance

3.5.1 Safety signs

Symbol	Meaning
	Pay special attention when handling this appliance!
	Read the operating instructions before starting operation!
	Risk of objects being thrown out!
	Keep bystanders out of the danger area!
	Risk of injury! Keep your hands and feet away from the blade system!

Symbol	Meaning
	If not used, or before starting maintenance and repair work: Switch off the appliance and remove the battery from the appliance!
	Not applicable; used only with electric lawnmowers.[a]
	Do not mow on steep slopes![a]
	Do not use the appliance in the rain or store it outdoors![a]
STOP	The cutting blade continues running for a short while after the appliance has been switched off. Touch the cutting blade only when all parts of the appliance have come to a stop![a]

[a] 46.6 Li SP comfort, 51.6 Li SP comfort

3.5.2 Operating signs

Symbol	Meaning
36V	Lawnmower operating at 36 V with two 18 V batteries.
START	Press the Start button to start the lawnmower.[a]
① ② ③	Procedure for starting the lawnmower (see *chapter 6.3 "Starting and stopping the mower mechanism (11, 12)", page 45*)[b]
GO STOP	Fill level indicator on the grass catcher: ■ Fill level indicator is at the top (GO): Continue working! ■ Fill level indicator is at the bottom (STOP): Stop working and empty the grass catcher!

Symbol	Meaning
	Operating symbol for twist knob on the handlebar:[c] ■ Padlock closed: Fix the handlebar in the selected position. ■ Padlock open: Loosen the handlebar for adjustment.
① ② ③	Steps for adjusting the height of the handlebar (2-step)[c] The third step is used for folding down the handlebar.
STOP	In the event of danger: Release the operator presence control immediately to stop the lawnmower.

[a] 34.6 Li comfort, 38.6 Li comfort, 43.6 Li comfort

[b] 46.6 Li SP comfort, 51.6 Li SP comfort

[c] 38.6 Li comfort, 43.6 Li comfort

3.6 Product overviews

3.6.1 Product overview (01)*

*: 34.6 Li comfort

No.	Component
1	Start button
2	Operator presence control
	Handlebar:
3	■ Handle surface
4	■ Upper brace
5	■ Swivel joint with quick-release lever
6	■ Lower brace
7	■ Swivel joint with locking knob
	Charge status display for batteries:
8	■ LEDs
9	■ Button for checking the charge status
10	Battery compartment cover
11	Battery compartment
	Central cutting height adjustment:
12	■ Display of cutting height (5-step)
13	■ Release lever

No.	Component
14	Mower deck with cutting blade
15	Carrying handle
16	Baffle
	Grass catcher:
17	■ Housing of grass catcher
18	■ Handle of grass catcher
19	■ Fill level indicator of grass catcher
20 [a)]	Charger [a)]
21 [a)]	Batteries (2x) [a)]

[a)] In complete set

3.6.2 Product overview (02, 03)**

**: 38.6 Li comfort, 43.6 Li comfort

No.	Component
1	Start button
2	Operator presence control
	Handlebar:
3	■ Handle surface
4	■ Upper brace
5	■ Swivel joint with quick-release lever
6	■ Lower brace
7	■ 2-step height adjustment: 38.6 Li comfort: Swivel joint with quick-release lever, 43.6 Li comfort: Spring pin with twist knob The third step is used for folding down the handlebar.
	Charge status display for batteries:
8	■ LEDs
9	■ Button for checking the battery charge status
10	Battery compartment cover
11	Battery compartment
	Central cutting height adjustment:
12	■ Display of cutting height (5-step)
13	■ Release lever

No.	Component
14	Mower deck with cutting blade
15	Carrying handle
16	Baffle
	Grass catcher:
17	■ Housing of grass catcher
18	■ Handle of grass catcher
19	■ Fill level indicator of grass catcher
20	Mulching insert
21 [a)]	Charger [a)]
22 [a)]	Batteries (2x) [a)]

[a)] In complete set

3.6.3 Product overview (04)***

***: 46.6 Li SP comfort, 51.6 Li SP comfort

No.	Component
	Cockpit with:
1	■ Charge status display for batteries
2	■ Button with double function: 1. Start button, 2. Battery charge status check
3	Operator presence control
4	Engagement bar for wheel drive
	Handlebar:
5	■ Handle surface
6	■ Column
7	■ Spring pin with twist knob (2-step) The third step is used for folding down the handlebar.
8	■ Handlebar column swivel joint
	Central cutting height adjustment:
9	■ Display of cutting height (6-step)
10	■ Adjustment lever
11	Side discharge flap
12	Side discharge insert
13	Front carrying handle
14	Mower deck with cutting blade

No.	Component
15	Battery compartment
16	Battery compartment cover
17	Rear carrying handle
18	Baffle
	Grass catcher:
19	■ Housing of grass catcher
20	■ Handle of grass catcher
21	■ Fill level indicator of grass catcher
22	Mulching insert
23 [a)]	Charger [a)]
24 [a)]	Batteries (2x) [a)]

[a)] In complete set

4 INSTALLATION

⚠ WARNING! Danger if assembly is not carried out completely! Use of an incompletely assembled appliance can result in serious injury.

- Operate the appliance only when it is fully assembled!
- Do not insert the batteries into the appliance until it is fully assembled!

Follow the assembly steps applicable to your model in the illustration section:

Installation
34.6 Li comfort

Installation
38.6 Li comfort

Installation
43.6 Li comfort

Installation
46.6 Li SP comfort | 51.6 Li SP comfort

5 START-UP

5.1 Charging the batteries

The rechargeable batteries are partially charged. Fully charge the rechargeable batteries prior to initial use. The rechargeable batteries can be charged in any charge status. Interrupting charging does not damage the rechargeable batteries.

NOTE For detailed information, heed the separate operating instructions for the rechargeable batteries and for the charger.

5.2 Inserting and removing the batteries (05, 06)

The lawnmower functions only when both batteries are installed.

IMPORTANT! Risk of damage to the batteries. If the batteries are left in the appliance after use, they could be damaged.

- Take the batteries out of the appliance immediately after use and store in a frost-protected area.
- Install the batteries in the appliance only immediately before starting work.

Inserting the batteries

1. Open (05/a, 06/a) battery compartment cover (05/1, 06/1).
2. Push batteries (05/2, 06/2) into battery compartment (05/3, 06/3) from above until they engage (05/b, 06/b).
3. Close (05/c, 06/c) the battery compartment cover.

Removing the batteries

1. Press and hold release button (05/4, 06/4) on the battery.
2. Pull out the battery.

5.3 Switching the power supply on and off (05, 06)

⚠ WARNING! Risk of injury. Unintentional switching on can lead to serious injuries.

- Each time before work breaks and maintenance work: Remove the batteries.

Switching on the power supply

1. Open (05/a, 06/a) battery compartment cover (05/1, 06/1).
2. Insert the batteries: see *chapter 5.2 "Inserting and removing the batteries (05, 06)", page 43*.
3. Close (05/c, 06/c) the battery compartment cover.
4. Switch on the appliance: see *chapter 6.3 "Starting and stopping the mower mechanism (11, 12)", page 45*.

Switching off the power supply

1. Pull out the batteries: see *chapter 5.2 "Inserting and removing the batteries (05, 06)", page 43*.
2. Immediately after use, remove the batteries from the appliance, charge and store in a frost-protected area. Insert the batteries into the appliance only immediately before the next use.

6 OPERATION

⚠ WARNING! Risk of injury. Defective and disabled safety and protective devices can result in serious injury.

- Before switching on, check that all safety and protective devices are in place and functioning correctly!

⚠ WARNING! Risk of injury from abnormal operating conditions. Stop the lawn mower immediately. Remove the batteries. Then check that all moving parts have come to a complete standstill:

- After a collision with a foreign object: Inspect the lawn mower for damage and repair it. Only then switch the lawn mower back on and put it into operation.
- If the lawn mower vibrates abnormally: Inspect it for damage immediately. Repair or replace damaged parts. Look for loose parts and secure them again.

IMPORTANT! Hazard to damage the appliance. If the cutting blade jams, the motor may be overloaded.

- Clean the mower mechanism after each use.
- Set a higher cutting length.
- Cut taller grass and thicker vegetation gradually.

6.1 Setting the cutting height

⚠ CAUTION! Danger of lacerations. Danger of lacerations when reaching into the running mower mechanism.

- Only adjust the cutting height when the motor is switched off and the mower mechanism is stationary.

6.1.1 Setting the cutting height (07)*

*: 34.6 Li comfort, 38.6 Li comfort, 43.6 Li comfort

1. Pull (07/a) release lever (07/1).
2. Pull the lawnmower up or push it down (07/b) at carrying handle (07/2). Read off the desired cutting height on the scale (07/3).
3. Release the release lever.

6.1.2 Setting the cutting height (08)**

**: 46.6 Li SP comfort, 51.6 Li SP comfort

1. Pull adjustment lever (08/1) outwards to disengage it (08/a) and hold.
   - For a short lawn: Push the adjustment lever in the direction of the front wheel (08/b).
   - For a longer lawn: Push the adjustment lever in the direction of the grass catcher (08/b).
   - Read off the desired cutting height on the scale (08/3).
2. Release the adjustment lever so that it engages at the required level.

6.2 Mowing with grass catcher (09, 10)

The appliance can be operated with and without a grass catcher.

Hooking in the grass catcher

1. Make sure that the appliance is switched off and the mower mechanism has come to a standstill.
2. Raise baffle (09/1) (09/a).
3. Hook the grass catcher (09/2) into the holders (09/b).
4. Release the baffle.

Checking the fill level

The fill level indicator (10/1) is pressed upwards by the air stream when mowing (10/a). If the grass catcher (10/2) is full, the fill-level indicator is in contact with the grass catcher (10/b). The grass catcher must be emptied.

Unhooking and emptying the grass catcher

⚠ CAUTION! Danger of lacerations. Danger of lacerations when reaching into the running mower mechanism.

- Only remove the grass catcher when the mower mechanism has stopped.

NOTE When emptying the grass collector, also clean the discharge holes of the fill level indicator so they keep functioning properly.

1. Make sure that the appliance is switched off and the mower mechanism has come to a standstill.
2. Raise the baffle (09/1).

3. Lift the grass catcher (09/2) out of the holders and take off to the rear.
4. Empty the grass catcher.
5. Clean the air outlet holes of the fill level indicator.
6. Hook in the grass catcher (see above).

6.3 Starting and stopping the mower mechanism (11, 12)

Start the mower mechanism on level ground and not in long grass. The ground must be free of foreign objects such as stones, etc. Do not lift or tilt the appliance to start it.

IMPORTANT! Risk of damage to the appliance. The motor and mower mechanism can be damaged by repeatedly switching on and off.

- Switch the motor on only when the mower mechanism has stopped.

NOTE Permitted operating position: You stand behind the lawnmower and hold the handlebar with both hands.

Starting the mower mechanism

1. If you have not already done so: Switch on the power supply (see *chapter 5.3 "Switching the power supply on and off (05, 06)", page 43*).
2. Press the Start button (11/1, 12/1) and keep it pressed (11/a, 12/a).
3. Pull (11/a, 12/a) operator presence control (11/2, 12/2) towards handlebar (11/3, 12/3). Motor and mower mechanism are started.
4. Release the start button and keep holding the operator presence control.

NOTE The operator presence control does not lock in place. Hold it tight against the handlebar during the entire working period.

Stopping the mower mechanism

1. Release the operator presence control. It automatically returns to its starting position.
2. Wait for the mower mechanism to come to a standstill.
3. Switch off the power supply (see *chapter 5.3 "Switching the power supply on and off (05, 06)", page 43*).

CAUTION! Danger of cuts and lacerations. Danger of lacerations when reaching into the running mower mechanism.

- Wait until the mower mechanism has come to a standstill.
- Before all maintenance and care work: Switch off the appliance and wait until the mower mechanism has come to a standstill. Remove the battery.

6.4 Starting and stopping the wheel drive (13)**

**: 46.6 Li SP comfort, 51.6 Li SP comfort

NOTE Wheel drive can only be engaged when the engine is running.

Engaging wheel drive

1. Switch on the appliance and start the motor (see *chapter 6.3 "Starting and stopping the mower mechanism (11, 12)", page 45*).
2. Press the engagement bar for the wheel drive (13/1) against the handlebar (13/2) and hold (13/a). The engagement bar for wheel drive does not engage.

Disengaging wheel drive

1. Release the engagement bar for wheel drive. It automatically moves to its initial position.

6.5 Checking the battery charge status (14, 15)

1. Press button (14/1, 15/1) briefly.

⇨ The LEDS (14/2, 15/2) light up or flash, depending on the battery charge status:

LEDs (green)	Battery charge status
4 LEDs are lit.	Battery fully charged.
3 LEDs are lit.	Battery 75% charged.
2 LEDs are lit.	Battery 50% charged.
1 LED is lit.	Battery 25% charged.
4 LEDs flash.	Battery flat.

NOTE The LEDs also signal error codes (see *chapter 9.2 "Error codes and troubleshooting", page 50*).

6.6 Adjusting the handlebar to your body size

6.6.1 Adjusting the handlebar (16)**

**: 38.6 Li comfort

1. On both sides: Open (16/a) quick-release lever (16/1).
2. Turn handlebar (16/2) to the position 1 or 2 (16/b).
   Note: *The third step is used for folding down the handlebar.*
3. On both sides: Close (16/c) the quick-release lever.

6.6.2 Adjusting the handlebar (17)**

**: 43.6 Li comfort

1. On both sides: Turn (17/a) twist knob (17/1) to the open padlock symbol.
2. Turn handlebar (17/2) to the position 1 or 2 (17/b).
   Note: *The third step is used for folding down the handlebar.*
3. On both sides: Turn (17/c) the twist knob to the closed padlock symbol.

6.6.3 Adjusting the handlebar (18)***

***: 46.6 Li SP comfort, 51.6 Li SP comfort

1. On both sides: Turn (18/a) twist knob (18/1) by 90°.
2. Turn (18/b) handlebar (18/2) to one of the two positions (18/3).
3. On both sides: Turn (18/c) the twist knob back by 90°.

6.7 Folding the handlebar in and out

After folding in the handlebar, the appliance can be turned onto its side to allow the mower mechanism to be easily cleaned. Folding in the handlebar saves space when storing the appliance.

⚠ CAUTION! Danger of crushing. Fingers or other parts of the body can be crushed between the loose parts of the handlebar.

- Hold the loose parts of the handlebar tightly.
- Do not hold any fingers or other parts of the body between the loose parts.

6.7.1 Folding the handlebar in and out (19)*,**

*: 34.6 Li comfort

**: 38.6 Li comfort, 43.6 Li comfort

Folding in the handlebar

1. On both sides: Loosen (19/a) handlebar fastener (19/1) on the housing until the handlebar can be turned forwards.
2. Fold (19/b) handlebar (19/2) completely to the front.
3. On both sides: Loosen upper quick-release levers (19/3).
4. Fold down (19/c) upper handlebar (19/4).

Folding out the handlebar

Proceed in the reverse order.

6.7.2 Folding the handlebar in and out (20)***

***: 46.6 Li SP comfort, 51.6 Li SP comfort

Folding in the handlebar

1. On both sides: Turn twist knob (20/1) by 90°.
2. Fold (20/a) handlebar (20/2) completely to the front.

Folding out the handlebar

Proceed in the reverse order.

6.8 Mulching with mulching insert (21, 22)**,***

**: 38.6 Li comfort, 43.6 Li comfort

***: 46.6 Li SP comfort, 51.6 Li SP comfort

When mulching, the cuttings are not collected but remain on the lawn. The mulch protects the ground from drying out and supplies it with nutrients. The best results are achieved through regularly cutting back by approx. 2 cm. Only new grass with soft leaf tissue rots quickly.

- Grass height before mulching: max. 8 cm
- Grass height after mulching: min. 4 cm

NOTE Adjust the stepping speed of the mulching, do not go too quickly.

Installing mulching insert (21)

⚠ CAUTION! Danger of cuts and lacerations. Danger of lacerations when reaching into the running mower mechanism.

- Switch off the appliance before inserting or removing the mulching insert.

IMPORTANT! Danger of damage to the appliance. If the mulching insert does not engage, the mulching insert and mower mechanism can be damaged.

- Make sure that the locking mechanism engages.

1. Switch off the appliance (see *chapter 5.3 "Switching the power supply on and off (05, 06)", page 43*).
2. Unhook the grass catcher (see *chapter 6.2 "Mowing with grass catcher (09, 10)", page 44*).

3. Raise baffle (21/1) (21/a).
4. Push (21/b) mulching insert (21/2) into discharge chute (21/3) until the lock engages.

Removing mulching insert (22)

1. Switch off the appliance.
2. Raise baffle (22/1) (22/a).
3. Release (22/b) lock (22/2) of the mulching insert by gripping handle (22/3) firmly.
4. Pull out the mulching insert (22/c).

6.9 Mowing with side discharge unit (23)***

***: 46.6 Li SP comfort, 51.6 Li SP comfort

⚠ CAUTION! Danger of cuts and lacerations. Danger of lacerations when reaching into the running mower mechanism.

- Only install or remove the side discharge insert when the motor and mower mechanism have come to a standstill.

Installing the side discharge insert

1. Switch off the appliance and pull out the battery.
2. Remove the grass catcher.
3. Fold out (23/a) cover flap (23/1) for the side discharge and hold it.
4. Push in (23/b) side discharge insert (23/2) and hook lugs (23/3) under the top of the side discharge.
5. Slowly close the cover flap. The cover flap prevents the side discharge insert from falling out.
6. Insert the battery and switch on the appliance again.

Removing the side discharge insert

1. Switch off the appliance and pull out the battery.
2. Fold out the cover flap for the side discharge and hold it.
3. Unhook and pull out the side discharge insert.
4. Close the cover flap.
5. Insert the battery and switch on the appliance again.

6.10 Mowing without grass catcher (24)***

***: 46.6 Li SP comfort, 51.6 Li SP comfort

The appliance can also be operated without grass catcher. The baffle must be opened slightly so that the discharge channel does not clog.

1. Make sure that the appliance is switched off and the mower mechanism has come to a standstill.
2. Raise baffle (24/1) (24/a).
3. Pull up (24/b) baffle prop (24/2) until it engages.
4. Release the baffle.

7 WORK INSTRUCTIONS

Observe the safety instructions!

NOTE Comply with the local regulations as to when a lawnmower may be operated.

- Watch out for objects in the grass and remove them from the working area.
- Mow only when visibility is good.
- Mow only with a sharp cutting blade.
- Steer the appliance only by the handlebar.
- Move the appliance only at walking speed.
- Always move the appliance across the slope. Do not mow up or down the slope, or on slopes with a gradient of more than 10°. Exercise particular care when changing the working direction.

Cutting performance or operating time of the batteries

- The cutting performance or the area that can be mowed depends on the characteristics of the lawn. Factors such as the length of the grass, the grass density, the selected cutting height and wet grass affect the cutting performance.
- An optimum operating time is achieved by frequent mowing and keeping the grass short.
- Frequently switching the lawnmower on and off during mowing reduces the cutting performance as do non-fully charged batteries.
- Engaging wheel drive [a)] reduces the cutting performance and the operating time of the batteries.
- To optimise the cutting performance, we recommend that you mow the lawn frequently, set a high cutting height and move the appliance at walking speed.

NOTE Additional batteries can be purchased to prolong the operating time.

[a)] 46.6 Li SP comfort, 51.6 Li SP comfort

Tips for mowing

- Maintain a constant cutting height of 3–5 cm; do not mow the lawn to less than half its original height.
- Do not overload the lawnmower! If the engine speed drops noticeably because of long, thick grass, increase the cutting height and mow in several passes.
- Wind and sun can dry out the lawn after mowing, so it is better to mow in the late afternoon.

8 MAINTENANCE AND CARE

⚠ **DANGER! Risk of injury or death due to improper maintenance.** Maintenance work carried out by unqualified persons and the use of non-approved spare parts, as well as removing or modifying safety devices can result in serious injuries and even death during operation of the appliance.

- Do not remove or deactivate any safety installations.
- Use only approved OEM spare parts.
- Ensure through regular and proper maintenance that the appliance is in a clean and functional condition at all times.

⚠ **WARNING! Danger of cuts and lacerations.** Danger of cuts and lacerations when reaching into sharp-edged, moving appliance parts and into cutting tools.

- Before maintenance, care and cleaning work, always switch off the appliance. Remove the safety key, and remove the batteries!
- Always wear protective gloves during maintenance, care and cleaning work.

⚠ **WARNING! Risk of injury during maintenance work.** Improper maintenance can result in serious injury and damage to the appliance.

- Have repairs to the appliance carried out only by qualified companies.

8.1 Regular maintenance work

- Make sure that all nuts, bolts and screws are tightened and the appliance is in a safe working condition.
- Check the grass collector regularly for correct operation and wear.

8.2 Cleaning the appliance and mower mechanism

IMPORTANT! Danger from water. Water in the appliance causes short-circuits and destroys electrical components.

- Do not spray the appliance with water.
- Only use a broom or a brush for cleaning.

1. Stop the motor.
2. Pull out the batteries.
3. Unhook the grass catcher.
4. Tilt the appliance and clean the mower mechanism.

8.3 Checking and renewing the cutting blade

⚠ **WARNING! Severe injuries due to blade parts being flung out.** A worn, cracked or damaged cutting blade can break, and its parts can become dangerous projectiles.

- Regularly check the cutting blade for damage.
- Do not use the lawnmower if the cutting blade is worn or damaged.

- Have blunt or damaged cutting blades sharpened or replaced only by one of the manufacturer’s service centres or an authorised specialist company.
- When servicing the cutting blade, note that the cutting blade can move even when the power source is switched off.
- Be careful when adjusting the machine to avoid trapping fingers between the moving cutting blades and fixed parts of the machine.
- To avoid vibrations, the cutting blade and blade bolt must always be replaced together.
- Resharpened cutting blades must be balanced. Unbalanced cutting blades cause strong vibrations that can damage the mower.

8.4 Repair work

⚠ **WARNING! Risk of injury during repair work.** Improper repairs can lead to serious injuries and damage to the appliance.

- Have repair work performed by the manufacturer's service centres and authorised specialist companies only!

In the following cases, contact one of the manufacturer’s service centres:

- Motor no longer starts.
- Appliance has run onto an obstacle.
- Cutting blade and/or motor shaft are bent.

- Appliance vibrates and does not run smoothly.
- Battery has leaked or is damaged.

9 HELP IN CASE OF MALFUNCTION

⚠ CAUTION! Risk of injury. Sharp-edged and moving appliance parts can lead to injury.

- Always wear protective gloves during maintenance, care and cleaning work!

9.1 Correcting appliance and handling faults

NOTE For malfunctions that are not listed in this table or that you cannot resolve yourself, please contact our customer service.

Malfunction	Cause	Remedy
Motor does not start.	Batteries are missing or not seated correctly.	Insert the batteries correctly.
	Batteries are flat.	Charge the batteries.
	Cutting blade is blocked.	1. Thoroughly clean cutting blade and mower deck. The cutting blade must rotate freely. 2. Start the lawn mower on short grass.
	Cables or switches are defective.	Do not operate the appliance! Contact one of the manufacturer's service centres.
Motor loses power.	Batteries are flat.	Charge the batteries.
	Cutting blade is blunt.	Have the cutting blade sharpened at one of the manufacturer’s service centres.
	Too much grass in the discharge channel or mower deck.	1. Thoroughly clean cutting blade and mower deck. 2. Start the lawn mower on short grass.
Motor stops during mowing.	Cutting blade is blunt.	Have the cutting blade sharpened at one of the manufacturer’s service centres.
	Motor is overloaded.	Switch off the lawn mower, set down on level ground or short grass and restart.
Grass catcher is not filled sufficiently.	Grass is wet.	Allow the lawn to dry.
	Grass catcher is clogged.	Clean the grid of the grass catcher.
	Too much grass in the discharge channel or mower deck.	■ Thoroughly clean cutting blade and mower deck. ■ Set the cutting height higher.
	Cutting blade is blunt.	Have the cutting blade sharpened at one of the manufacturer’s service centres.
Grass falls out of the mower deck.	Grass catcher is full.	Empty the grass catcher and clean the discharge channel.
Battery operating hours drop significantly.	Cutting height is too low.	Set the cutting height higher.
	Grass is too long or too wet.	■ Allow the grass to dry. ■ Set the cutting height higher.

Malfunction	Cause	Remedy
	Mowing speed is too high.	■ Reduce the mowing speed. ■ Clean the discharge channel and mower deck. The cutting blade must rotate freely.
	Grass catcher is full.	Empty the grass catcher and clean the discharge channel.
	The service life of the batteries has expired.	Replace the batteries. Use only genuine accessories from the manufacturer.
Batteries cannot be charged.	Battery contacts are soiled.	Clean the battery contacts with a non-metallic object and spray with a contact spray. **Caution:** *Do not short-circuit the battery contacts with a metallic object!*
	Batteries or charger defective.	Order replacement parts from the manufacturer.
	Batteries are too hot.	Allow the batteries to cool down.

9.2 Error codes and troubleshooting

Faults are indicated by different flashing signals of the 4 green LEDs:

Error code	Cause	Remedy
Flashing 2x	Appliance is overloaded.	■ Set the cutting height higher. ■ Drive more slowly. ■ Take a short break. ■ Mow the grass in several passes.
Flashing 4x	Temperature too high or too low at: ■ Appliance ■ Batteries ■ Control unit	Appliance and batteries: 1. Switch off. 2. Allow to cool down or warm up. 3. Switch on and use within the operating temperature range.
Flashing 6x	■ Electric voltage or current too low ■ Appliance and batteries too hot	■ Check the battery charge status. Charge if too low. ■ Switch off the appliance and batteries and allow to cool down.
Flashing 10x	Other faults	Contact one of the manufacturer's service centres or your dealer.

10 TRANSPORT

10.1 Transporting the appliance

IMPORTANT! Risk of damage to the mower mechanism. At the lowest cutting height, the mower mechanism can be damaged by driving over steps, edges or kerbs.

- Set the cutting height to the highest level for transport.

1. Stop the mower mechanism and wait until it has come to a standstill.
2. Set the highest cutting height.

Transporting the appliance between two working areas

- Move the appliance to the working area with the mower mechanism set to the highest cutting height.
- Engage the wheel drive[a)] for easier manoeuvring.
- Use the handles to carry the appliance (see *chapter 3.6 "Product overviews", page 41*).

[a)] 46.6 Li SP comfort, 51.6 Li SP comfort

Transporting the appliance in a vehicle

- Remove the battery.
- Fold down the handlebar.
- Secure the appliance in the vehicle against falling over and slipping.
- Protect the appliance against collisions with loose objects.
- Do not place objects on the appliance.

10.2 Transport

Perform the following measures before transporting the appliance:

1. Switch off the appliance.
2. Remove the battery from the appliance.
3. Pack the battery properly (see below).

Battery “B160.6 Li” (Art.-Nr. 114128)

NOTE The nominal energy of the rechargeable battery is more than 100 Wh. Therefore, observe the following transport instructions.

The Li-ion rechargeable battery contained in the appliance is subject to the hazardous goods law, but can be transported under simplified conditions:

- The rechargeable battery can be transported on public roads by the private user without further conditions provided it is packaged for retail sale and the transport serves personal purposes.
- Commercial users who carry out the transport in connection with their main activity (e.g. delivery from and to building sites, or demonstrations) can also take advantage of this simplification.

In both cases, it is essential to take the mandatory precautions mentioned above to prevent any leakage of the contents. In other cases, it is essential to comply with the regulations of the hazardous goods law. In the case of non-compliance, severe penalties can be imposed on the sender and possibly the transporter.

Additional notes on transport and shipment

- Only transport or send the li-ion rechargeable battery in an undamaged condition.
- For transporting the rechargeable battery, only use the original cardboard box or a suitable hazardous goods cardboard box (not required for rechargeable batteries with a nominal energy less than 100 Wh).
- Tape off exposed rechargeable battery contacts to avoid a short circuit.
- Secure the rechargeable battery against shifting in the packaging to avoid damage to the rechargeable battery.
- Ensure the correct marking and documentation of the shipment for transport or shipping (e.g. by parcel service or freight forwarding).
- Check in advance that transport with the selected service provider is possible and indicate the shipment.

We recommend involving a hazardous goods specialist in preparation of the shipment. Also heed any further national regulations.

11 STORAGE

- Thoroughly clean the appliance after each use and – if present – attach all covers.
- Perform the required maintenance works.
- Store the appliance in a dry, lockable place out of the reach of children.

11.1 Storing the rechargeable battery lawnmower

CAUTION! Risk of injury during storage. There is a risk of injury from sharp parts on the stored appliance.

- Store the appliance out of the reach of children and unauthorised persons.
- Always remove the battery before storing the appliance.

1. Switch off the appliance.
2. Pull out the battery.
3. Empty the grass catcher and clean the discharge channel.
4. Thoroughly clean the appliance.
5. Allow the motor and the whole appliance to cool down.
6. Apply a thin coat of oil or silicon to all metal parts for corrosion protection.
7. Fold down the handlebar.
8. Store the appliance in a dry, clean location protected from frost.
   - Cover with a breathable tarpaulin to protect against dust.
   - Do not use plastic film in order to avoid the accumulation of moisture.
   - **NOTE! Storage temperature of the lawnmower: see Technical data.**

11.2 Storing the rechargeable battery and charging unit

⚠ DANGER! Danger of explosion and fire!
Persons will be fatally or severely injured if the rechargeable battery explodes because it was stored in front of naked flames or heat sources.

- Store the rechargeable battery in cool and dry conditions, but not in front of naked flames or heat sources.

NOTE When charging, the rechargeable battery is protected from overcharging due to automatic detection of the charge status and thus can remain connected to the charging unit for some time, but not permanently.

NOTE Heed the separate operating instructions for the rechargeable battery and for the charging unit.

- Store the battery in a dry, frost-free place at an ambient temperature between 0°C and 25°C and with a charge status of approx. 40 - 60%.
- Do not store the battery in the vicinity of metallic objects or of objects containing acid to avoid the risk of short-circuit.

12 DISPOSAL

Only for EU countries:

According to the European Directive 2012/19/EU on Waste Electrical and Electronic Equipment and its implementation into national law, chargers that are no longer usable must be collected separately and disposed of in an environmentally friendly manner.

If disposed incorrectly, waste electrical and electronic equipment may have harmful effects on the environment and human health, due to the potential presence of hazardous substances.

Information on the German Electrical and Electronic Equipment Act

- Electrical and electronic appliances do not belong in household waste, but should be collected and disposed of separately!
- Used batteries or rechargeable batteries that are not installed permanently in the old appliance must be removed before disposal. Their disposal is regulated by the battery law.
- Owners or users of electrical and electronic appliances are obliged by law to return them after use.
- The end user bears personal responsibility for deleting his personal data from the old appliance to be disposed of.

The symbol of the crossed-through rubbish bin means that electrical and electronic appliances may not be disposed of in the household rubbish.

Electrical and electronic appliances can be handed in at the following places at no charge:

- Public service disposal or collection points (e.g. municipal building yards)
- Points of sale of electrical appliances (stationary and online) if dealers are obliged to take them back or offer this voluntarily.

These statements only apply to appliances that are installed and sold in the countries of the European Union and are subject to European Directive 2012/19/EU. Different provisions may apply to the disposal of electrical and electronic appliances in countries outside the European Union.

Information on the German Battery Act (BattG)

- Used batteries and rechargeable batteries do not belong in household waste, but should be collected and disposed of separately.
- For safe removal of batteries or rechargeable batteries from the electrical appliance and for information on their type or chemical system, follow the further information within the operating or assembly instructions.

- Owners or users of batteries and rechargeable batteries are obliged by law to return them after use. Return is limited to the handover of customary household quantities.

Used batteries can contain harmful substances or heavy metals that can cause damage to the environment and human health. Reuse of the used batteries and use of the resources contained therein contributes to the protection of these two essential commodities.

The symbol of the crossed-through rubbish bin means that batteries and rechargeable batteries may not be disposed of in household rubbish.

In addition, if the symbol Hg, Cd or Pb appears under the rubbish bin, this stands for the following:

- Hg: battery contains more than 0.0005% mercury
- Cd: battery contains more than 0.002% cadmium
- Pb: battery contains more than 0.004% lead

Rechargeable batteries and batteries can be handed in at the following places at no charge:

- Public service disposal or collection points (e.g. municipal building yards)
- Points of sale of batteries and rechargeable batteries
- Disposal points of the common take-back system for the used batteries of appliances
- Disposal point of the manufacturer (if not a member of the common take-back system)

These statements apply only to batteries and rechargeable batteries sold in the countries of the European Union that are subject to European Directive (EU) 2023/1542. Different provisions may apply to the disposal of batteries and rechargeable batteries in countries outside the European Union.

Only for United Kingdom:

According to The Waste Electrical and Electronic Equipment Regulations 2013 (SI 2013/3113) (as amended), products that are no longer usable must be collected separately and disposed of in an environmentally friendly manner.

13 TECHNICAL DATA

Technical data: see table of technical data at the beginning of these operating instructions.

** Notes on vibration emission and noise emission values:*

- *The vibration emission and noise emission values given were measured according to a standardised test method and can be used to compare one machine with another.*
- *The vibration emission and noise emission values given can also be used for an initial assessment of the exposure (vibration exposure level).*
- *The vibration emission and noise emission values may differ from the given values during actual use of the machine, depending on how the machine is used.*
- *Observe the safety precautions in the Safety chapter. Try to keep the vibration load as low as possible. Exemplary measures for reducing the vibration load are the wearing of gloves when using the machine and limitation of the working time. All parts of the operating cycle must be taken into account (e.g. times when the machine is switched off and those in which it is switched on but is running without load).*

14 AFTER-SALES/SERVICE

In the event of questions about warranty, repair or spare parts, please contact your nearest AL-KO Service Centre. This can be found on the Internet at:
www.alko-garden.com/service-contacts

Further information on spare parts can be found at:
www.alko-garden.com/spareparts

15 INFORMATION ON THE DECLARATION OF CONFORMITY

We hereby declare, as the exclusively responsible party, that this product in its marketed form meets the requirements of the harmonised EU Directives, EU safety standards and the product-specific standards. The Declaration of Conformity forms part of the operating instructions and is included with the machine.

16 WARRANTY

We will remedy any material or manufacturing defects discovered in the device during the statutory period of limitation for claims for defects by repair or replacement at our discretion. The period of limitation is determined in each case by the law of the country in which the device was purchased.

Our warranty promise applies only if:

- These operating instructions are observed
- The device is handled correctly
- Original spare parts have been used

The warranty becomes void in the case of:

- Unauthorised repair attempts
- Unauthorised technical modifications
- Use for other than the intended purpose

The warranty does not include:

- Paint damage attributable to normal wear
- Wear parts that are marked with a box xxxxxx (x) on the spare parts card

The warranty period commences with the purchase by the first end user. The date on the proof of purchase is decisive. In the event of a warranty claim, please contact your dealer or the nearest authorised customer service centre with this declaration and the original proof of purchase. This declaration does not affect the purchaser's statutory claims for defects against the vendor.

VERTALING VAN DE ORIGINELE GEBRUIKERSHANDLEIDING

Inhoudsopgave

1 Veiligheidsinstructies ... 56
1.1 Algemene veiligheidsinstructies voor elektrische machines ... 56
1.1.1 Veiligheid op de werkplek ... 56
1.1.2 Elektrische veiligheid ... 56
1.1.3 Veiligheid van personen ... 56
1.1.4 Gebruik en verzorging van de met accu aangedreven machine ... 57
1.1.5 Service ... 57
1.2 Veiligheidsinstructies voor grasmaaier ... 57
1.3 Veiligheidsinstructies voor accu en oplader ... 58
2 Over deze gebruiksaanwijzing ... 58
2.1 Symbolen op de titelpagina ... 59
2.2 Verklaring van pictogrammen en signaalwoorden ... 59
3 Productomschrijving ... 59
3.1 Beoogd gebruik ... 59
3.2 Mogelijk afzienbaar foutief gebruik ... 59
3.3 Overige risico's ... 59
3.4 Veiligheids- en beveiligingsvoorzieningen ... 60
3.5 Symbolen op het apparaat ... 60
3.5.1 Veiligheidstekens ... 60
3.5.2 Bedieningstekens ... 60
3.6 Productoverzichten ... 61
3.6.1 Productoverzicht (01)* ... 61
3.6.2 Productoverzicht (02, 03)** ... 61
3.6.3 Productoverzicht (04)*** ... 62
4 Montage ... 62
5 Ingebruikname ... 63
5.1 Accu's opladen ... 63
5.2 Accu's plaatsen en verwijderen (05, 06) ... 63
5.3 Voeding in- en uitschakelen (05, 06) ... 63
6 Bediening ... 63
6.1 Maaihoogte instellen ... 64
6.1.1 Maaihoogte instellen (07)* ... 64
6.1.2 Maaihoogte instellen (08)** ... 64
6.2 Maaien met de grasopvangbak (09, 10) ... 64
6.3 Maaiwerk starten en stoppen (11, 12) 64
6.4 Wielaandrijving in- en uitschakelen (13)** ... 65
6.5 Laadtoestand van de accu´s controleren (14, 15) ... 65
6.6 Duwboom op lichaamlengte aanpassen ... 65
6.6.1 Duwboom aanpassen (16)** ... 65
6.6.2 Duwboom aanpassen (17)** ... 65
6.6.3 Duwboom aanpassen (18)*** ... 65
6.7 Duwboom in- en uitklappen ... 65
6.7.1 Duwboom in- en uitklappen (19)*, ** ... 65
6.7.2 Duwboom in- en uitklappen (20)*** ... 66
6.8 Mulchen met het mulchinzetstuk (21, 22)**, *** ... 66
6.9 Maaien met zijdelingse uitwerper (23)*** ... 66
6.10 Maaien zonder grasopvangbak (24)*** ... 66
7 Werkinstructies ... 67
8 Onderhoud en verzorging ... 67
8.1 Regelmatige onderhoudswerkzaamheden ... 67
8.2 Apparaat en maaiwerk reinigen ... 68
8.3 Messen controleren en vernieuwen ... 68
8.4 Reparatiewerkzaamheden ... 68
9 Hulp bij storingen ... 68
9.1 Apparaat- en bedieningsfouten verhelpen ... 68
9.2 Foutcodes en oplossing ... 70
10 Transport ... 70
10.1 Apparaat transporteren ... 70
10.2 Transport ... 70

11 Opslag 71
11.1 Accugrasmaaier opslaan 71
11.2 Accu en oplader opslaan 71
12 Verwijderen 72
13 Technische gegevens 73
14 Klantenservice/service centre 73
15 Informatie bij de conformiteitsverklaring... 73
16 Garantie 73

1 VEILIGHEIDSINSTRUCTIES

1.1 Algemene veiligheidsinstructies voor elektrische machines

⚠ **WAARSCHUWING! Lees alle veiligheidsinstructies, aanwijzingen, afbeeldingen en technische gegevens door waarmee de machine is uitgevoerd.** *Het niet naleven van de onderstaande instructies kan elektrische schokken, brand en/of ernstig letsel veroorzaken.*

- **Bewaar alle veiligheidsinstructies en aanwijzingen voor toekomstig gebruik.**

De in de veiligheidsaanwijzingen gebruikte term "machine" heeft betrekking tot machines met stroomvoeding (met voedingskabel) of met accu aangedreven machines (zonder voedingskabel).

1.1.1 Veiligheid op de werkplek

- **Zorg voor een schoon en goed verlicht werkbereik.** *Wanorde of een gebrek aan goede verlichting kunnen ongevallen veroorzaken.*
- **Werk met de machine niet in een explosiegevaarlijke omgeving waarin zich brandbare vloeistoffen, gassen of stof bevinden.** *Machines veroorzaken vonken die het stof of de dampen kunnen ontsteken.*
- **Houd kinderen en andere personen tijdens het gebruik uit de buurt van de machine.** *Bij afleiding kunt u de controle over de machine verliezen.*

1.1.2 Elektrische veiligheid

- **De aansluitstekker van de machine moet in de contactdoos passen. De stekker mag in geen geval worden veranderd. Gebruik geen adapterstekkers samen met geaarde machines.** *Ongemodificeerde stekkers en passende contactdozen verminderen het risico van elektrische schokken.*
- **Vermijd lichaamscontact met geaarde oppervlakken zoals bij buizen, verwarmingen, fornuizen en koelkasten.** *Er bestaat een verhoogd risico op een elektrische schok wanneer uw lichaam is geaard.*
- **Gebruik de grasmaaier niet bij regen of nattigheid.** *Das kan het risico op een elektrische schok vergroten.*
- **Gebruik de aansluitkabel niet om de machine te dragen, op te hangen of om de stekker uit de contactdoos te trekken. Houd het aansluitsnoer uit de buurt van hitte, olie, scherpe randen of zich bewegende onderdelen van het apparaat.** *Bij beschadigde of in de knoop geraakte aansluitsnoeren is er een hoger risico op een elektrische schok.*
- **Wanneer u met een machine buiten werkt, dient u uitsluitend verlengkabels te gebruiken die ook geschikt zijn voor gebruik buitenshuis.** *Door het gebruik van een dergelijk, voor gebruik buitenshuis geschikt verlengsnoer, neemt het risico op een elektrische schok af.*
- **Als er niet voorkomen kan worden dat de machine in een vochtige omgeving wordt gebruikt, dient er een aardlekschakelaar te worden gebruikt.** *Het gebruik hiervan vermindert het risico op een elektrische schok.*

1.1.3 Veiligheid van personen

- **Wees alert, let erop wat u doet en ga verstandig met een machine aan het werk. Gebruik geen machine als u moe bent of onder invloed van drugs, alcohol of geneesmiddelen staat.** *Een ogenblik onoplettendheid bij het gebruik van de machine kan tot ernstig letsel leiden.*
- **Draag een persoonlijke beschermingsuitrusting en altijd een veiligheidsbril.** *Het dragen van een persoonlijke beschermingsmiddelen als stofmasker, slipvaste veiligheidsschoenen, veiligheidshelm of gehoorbescherming, afhankelijk van de toepassing van de machine, vermindert het gevaar voor letsel.*
- **Voorkom dat het apparaat onbedoeld in gebruik wordt genomen. Controleer of de machine is uitgeschakeld voordat u het op de voeding aansluit en/of de accu plaatst, hem optilt of draagt.** *Als u bij het dragen van de machine de vinger op de schakelaar heeft of de machine ingeschakeld*

op de voeding aansluit, kan dit ongevallen veroorzaken.

- **Verwijder instelgereedschap of schroevendraaiers voordat u de machine inschakelt.** *Een gereedschap of sleutel die zich in een draaiend deel van de machine bevindt, kan letsel veroorzaken.*
- **Voorkom een abnormale lichaamshouding. Zorg ervoor dat u stevig staat en uw evenwicht kunt bewaren.** *Daardoor kunt u de machine in onverwachtse situaties beter onder controle houden.*
- **Draag geschikte kleding. Draag geen wijde kleding of sieraden. Houd haar en kleding weg van bewegende delen.** *Loszittende kleding, sieraden of lange haren kunnen door bewegende onderdelen worden gegrepen.*
- **Als stofafzuig- en -opvangvoorzieningen kunnen worden gemonteerd, moeten deze worden aangesloten en correct worden gebruikt.** *Het gebruik van een stofafzuiging kan gevaar door stof verkleinen.*
- **Laat u niet verleiden tot een vals gevoel van veiligheid en negeer de veiligheidsregels voor machines niet, zelfs niet wanneer u na veelvuldig gebruik vertrouwd bent met de machine.** *Onnadenkend handelen kan in een fractie van een seconde leiden tot ernstig letsel.*

1.1.4 Gebruik en verzorging van de met accu aangedreven machine

- **Laad de accu's uitsluitend met opladers op die door de fabrikant worden aanbevolen.** *Door een oplader die voor een bepaald type accu's geschikt is, bestaat brandgevaar wanneer deze met andere accu's wordt gebruikt.*
- **Gebruik alleen de hiervoor bedoelde accu´s in de machines.** *Het gebruik van andere accu's kan tot verwondingen en brandgevaar leiden.*
- **Houd de ongebruikte accu uit de buurt van paperclips, muntgeld, sleutels, spijkers, schroeven of andere kleine metalen voorwerpen die een overbrugging van de contacten zouden kunnen veroorzaken.** *Kortsluiting tussen de accucontacten kan brandwonden of vuur veroorzaken.*
- **Bij verkeerd gebruik kan er vloeistof uit de accu lopen. Voorkom contact hiermee. Spoel direct af met water wanneer u er per ongeluk mee in contact komt. Wanneer de vloeistof in de ogen komt, moet er een arts worden geraadpleegd.** *Lekkende accuvloeistof kan huidirritaties of brandwonden veroorzaken.*
- **Gebruik geen beschadigde of gewijzigde accu of geen beschadigde of gewijzigde machine.** *Beschadigde of gewijzigde accu´s kunnen zich onvoorspelbaar gedragen en brand, explosie of letsel veroorzaken.*
- **Stel een accu of een machine niet bloot aan vuur of te hoge temperaturen.** *Brand of temperaturen van meer dan 130 °C kunnen een explosie veroorzaken.*
- **Volg alle instructies voor het opladen op en laad de accu of de op een accu werkende machine nooit buiten het in de gebruiksaanwijzing aangegeven temperatuurbereik op.** *Verkeerd opladen of opladen buiten het toegestane temperatuurbereik kan de accu vernielen en het brandgevaar vergroten.*

1.1.5 Service

- **Laat uw machine alleen door gekwalificeerd deskundig personeel repareren en alleen met originele reserveonderdelen.** *Zo wordt de veiligheid van de machine gewaarborgd.*
- **Onderhoud beschadigde accu´s in geen geval.** *Alle onderhoudswerkzaamheden aan de accu´s moeten door de fabrikant of een geautoriseerde klantenservice worden uitgevoerd.*

1.2 Veiligheidsinstructies voor grasmaaier

- **Gebruik de grasmaaier niet bij slechte weersomstandigheden, met name bij gevaar voor bliksem.** *Dat vermindert het gevaar om door de bliksem geraakt te worden.*
- **Controleer de omgeving waarin de grasmaaier gebruikt moet worden nauwkeurig op wilde dieren.** *Wilde dieren kunnen tijdens de werking door de grasmaaier gewond raken.*
- **Controleer de omgeving waarin de grasmaaier gebruikt moet worden nauwkeurig en verwijder alle stenen, stokken, draden, botten en andere vreemde voorwerpen.** *Weggeslingerde voorwerpen kunnen persoonlijk letsel veroorzaken.*
- **Voer vóór het gebruik van de grasmaaier altijd een visuele controle uit om na te gaan dat messen en de meseenheid niet**

versleten of beschadigd zijn. *Versleten of beschadigde delen verhogen het risico voor letsel.*

- **Controleer de grasvangbak regelmatig op slijtage of beschadiging.** *Een versleten of beschadigde grasvangbak kan het risico voor letsel verhogen.*
- **Laat alle veiligheidsvoorzieningen gemonteerd. Veiligheidsvoorzieningen moeten operationeel en volgens voorschrift gemonteerd zijn.** *Een veiligheidsvoorziening die los of beschadigd is of niet goed werkt, kan persoonlijk letsel veroorzaken.*
- **Houd alle ventilatiespleten vrij van vervuilingen.** *Verstopte ventilatiespleten kunnen oververhitting of brandgevaar veroorzaken.*
- **Draag bij het werken met de grasmaaier altijd slipvaste en beschermende schoenen. Bedien de grasmaaier niet met blote voeten of met open sandalen.** *Dat reduceert het gevaar voor letsel aan de voeten door aanraking met het bewegende mes.*
- **Draag bij het werken met de grasmaaier altijd een lange broek.** *Onbeschermde huis verhoogt het gevaar voor letsel door weggeslingerde voorwerpen.*
- **Gebruik de grasmaaier niet als het gras nat is. Loop gewoon en ren nooit.** *Dat reduceert het gevaar voor uitglijden en vallen, wat letsel kan veroorzaken.*
- **Gebruik de grasmaaier niet aan erg steile hellingen.** *Dat reduceert het gevaar dat u de controle verliest, uitglijdt of valt, wat letsel kan veroorzaken.*
- **Let bij werkzaamheden aan hellingen altijd op een veilige stand, werk altijd dwars ten opzichte van de helling, nooit bergop of bergaf en wees altijd bijzonder voorzichtig bij richtingveranderingen.** *Dat reduceert het gevaar dat u de controle verliest, uitglijdt of valt, wat letsel kan veroorzaken.*
- **Wees bijzonder voorzichtig als u de grasmaaier achteruit beweegt of naar u toe trekt. Let altijd op uw omgeving.** *Dat reduceert het gevaar dat u tijdens de werking struikelt.*
- **Raak de messen en andere gevaarlijke bewegende delen niet aan zolang ze nog bewegen.** *Dat reduceert het gevaar voor letsel door bewegende delen.*
- **Zorg ervoor dat bij het verwijderen van ingeklemd materiaal of bij het reinigen van de grasmaaier alle schakelaars op UIT staan en de accu is uitgenomen.** *Onverwachtse werking van de grasmaaier kan ernstig letsel veroorzaken.*
- Laat het product voor het opbergen geheel afkoelen.
- Leeg de grasvangbak voordat u hem opbergt.
- Let er bij het instellen van het apparaat op dat de vingers niet tussen de beweegbare messen en de vaste componenten van de machine ingekneld raken.

1.3 Veiligheidsinstructies voor accu en oplader

- Verwijder vóór het opladen de accu uit het apparaat.
- Plaats de accu met de juiste polariteit in het apparaat.
- Verwijder de accu uit het apparaat als u het voor een langere periode opbergt.
- Maak geen kortsluiting tussen de aansluitklemmen van het apparaat.

Gebruiksaanwijzingen

Neem goed nota van de veiligheidsaanwijzingen voor de accu en de oplader in de aparte gebruiksaanwijzingen:

- Gebruiksaanwijzing 443998: accu´s
- Gebruiksaanwijzing 443999: opladers

2 OVER DEZE GEBRUIKSAANWIJZING

- De Duitse versie is de originele gebruiksaanwijzing. Alle andere taalversies zijn vertalingen van de originele gebruiksaanwijzing.
- Bewaar deze gebruiksaanwijzing goed zodat u erin het antwoord op uw vragen kunt terugvinden wanneer u informatie over de machine nodig heeft.
- Draag de machine alleen samen met deze gebruiksaanwijzing aan andere personen over.
- Lees en neem de veiligheids- en waarschuwingsinstructies in deze gebruiksaanwijzing in acht.

2.1 Symbolen op de titelpagina

Symbool	Betekenis
	Lees voor de ingebruikname deze gebruiksaanwijzing absoluut zorgvuldig door. Dit is de voorwaarde voor veilig werken en een storingsvrij gebruik.
	Gebruiksaanwijzing
	Ga voorzichtig met Li-Ion accu´s om! Neem met name de aanwijzingen voor transport, opslag en afvalverwijdering in acht!
	Dit product voldoet aan de van toepassing zijnde Europese richtlijnen en een conformiteitsbeoordelingsprocedure voor deze richtlijn is uitgevoerd.

2.2 Verklaring van pictogrammen en signaalwoorden

GEVAAR! Wijst op een direct gevaarlijke situatie, die, wanneer ze niet vermeden wordt, tot de dood of tot een ernstig letsel leidt.

WAARSCHUWING! Wijst op een potentieel gevaarlijke situatie, die, wanneer ze niet vermeden wordt, tot de dood of tot een zwaar letsel kan leiden.

VOORZICHTIG! Wijst op een potentieel gevaarlijke situatie, die, wanneer ze niet vermeden wordt, tot een licht of middelzwaar letsel kan leiden.

LET OP! Wijst op een situatie, die, wanneer ze niet vermeden wordt, tot materiële schade kan leiden.

OPMERKING Speciale aanwijzingen voor meer duidelijkheid en een beter gebruik.

3 PRODUCTOMSCHRIJVING

In deze documentatie worden meerdere apparaatmodellen beschreven. Identificeer uw model aan de hand van de productafbeeldingen en de beschrijving van de verschillende opties.

Alle accu's (Bxxx Li) en opladers (Cxxx Li) van het assortiment AL-KO 18 V / 36 V 1 BATTERY / 2 VOLTAGES kunnen worden gebruikt.

LET OP! Gevaar voor schade aan apparaat en accu. Als het apparaat wordt gebruikt met ongeschikte accu's, kunnen apparaat en accu's beschadigd raken.

- Gebruik het apparaat alleen met de voorgeschreven accu's.

OPMERKING In de gebruiksaanwijzingen voor de accu´s en opladers van het assortiment AL-KO 18 V / 36 V 1 BATTERY / 2 VOLTAGES vindt u verdere informatie.

3.1 Beoogd gebruik

Dit apparaat voor particulier gebruik is bedoeld voor het maaien van gazons en mag uitsluitend bij droog gras worden gebruikt.

Elke andere of verder strekkende toepassing wordt beschouwd als niet overeenkomstig het gebruiksdoel. Er mag alleen met het apparaat gewerkt worden als het volledig gemonteerd is.

Dit apparaat is uitsluitend bedoeld voor particulier gebruik. Ieder ander gebruik alsmede niet-toegestane verbouwingen of uitbreidingen worden voor misbruik aangezien en hebben de uitsluiting van de garantie en het verlies van de conformiteit en de weigering van iedere verantwoordelijkheid voor schade van de gebruiker of van derden van de fabrikant tot gevolg.

3.2 Mogelijk afzienbaar foutief gebruik

Het apparaat is noch bedoeld voor de commerciele toepassing in openbare parken en sportfaciliteiten, noch voor de toepassing in land- en bosbouw.

- Het apparaat niet gebruiken bij regen of op nat gazon.
- Er mogen zich geen vreemde voorwerpen zoals bijv. stenen, stukken hout of flessen op het te maaien oppervlak bevinden.
- Aanwezige veiligheidsvoorzieningen mogen niet gedemonteerd of overbrugd worden, bijv. door de veiligheidsbeugel aan de greepbeugel vast te klemmen.

3.3 Overige risico's

Ook bij doelmatig gebruik van het gereedschap blijft sprake van een zeker restrisico dat niet kan worden uitgesloten. Uit de aard en de bouwwijze van het apparaat kunnen, afhankelijk van het ge-

bruik, de volgende potentiële gevaren worden afgeleid:

- Wegslingeren van snijafval, grond en kleine stenen.
- Inademen van deeltjes van afgesneden gewasdeeltjes als er geen adembescherming wordt gedragen.
- Snijwonden als gevolg van het reiken naar het draaiende maaimes.

3.4 Veiligheids- en beveiligingsvoorzieningen

⚠ WAARSCHUWING! Gevaar voor letsel.
Defecte en buiten werking gestelde veiligheids- en beschermingsapparatuur kunnen ernstig letsel veroorzaken.

- Laat defecte veiligheids- en beschermingsapparatuur repareren.
- De veiligheids- en beschermingsuitrusting nooit buiten werking stellen.

Veiligheidsbeugel

Het apparaat is voorzien van een veiligheidsbeugel. Laat in geval van gevaar eenvoudig de veiligheidsbeugel los. De motor en het maaiwerk vallen stil.

Start-knop (op de duwboom)

Om de motor door middel van de veiligheidsbeugel te kunnen inschakelen, moet eerst op de Start-knop worden gedrukt.

Klep

De klep beschermt bijv. tegen afgesneden gewasdeeltjes en stenen die eruit kunnen worden geslingerd.

3.5 Symbolen op het apparaat

3.5.1 Veiligheidstekens

Symbool	Betekenis
	Ben bijzonder voorzichtig bij het hanteren!
	Lees vóór ingebruikname de gebruiksaanwijzing!
	Gevaar door voorwerpen die eruit worden geslingerd!
	Houd derden uit de buurt van de gevarenzone!
	Gevaar voor letsel! Blijf met uw handen en voeten uit de buurt van het snijmechanisme!
	Indien niet in gebruik of voor onderhouds- en reparatiewerkzaamheden: Zet het apparaat uit en verwijder de accu uit het apparaat!
	Niet van toepassing, wordt uitsluitend gebruikt voor elektrische grasmaaiers.[a)]
	Niet aan te steile hellingen maaien![a)]
	Gebruik het apparaat niet als het regent of berg dit niet in de buitenlucht op![a)]
STOP	Snijmes blijft draaien, nadat het apparaat is uitgeschakeld. Maaimes pas aanraken als alle delen van het apparaat stilstaan![a)]

[a)] 46.6 Li SP comfort, 51.6 Li SP comfort

3.5.2 Bedieningstekens

Symbool	Betekenis
36V	Grasmaaier bij 36 V-werking met twee 18 V-accu´s.
START	Om de grasmaaier te starten de starttoets indrukken.[a)]
① ② ③	Aanpak voor het starten van de grasmaaier (zie *Hoofdstuk 6.3 "Maaiwerk starten en stoppen (11, 12)", pagina 64*)[b)]

Symbool	Betekenis
	Vulpeilweergave aan de grasopvangbak: ■ Vulpeilweergave is boven (GO): Werkzaamheden voortzetten. ■ Vulpeilweergave is onder (STOP): Werkzaamheden staken en grasopvangbak legen.
	Bedieningssymbool voor draaihandgreep aan de duwboom:[c)] ■ Slotje dicht: Duwboom op de getoonde stand vastzetten. ■ Slotje open: Duwboom voor het verstellen loszetten.
	Standen voor de hoogteverstelling van de duwboom (2 standen)[c)] De derde stand is voor het omklappen van de duwboom.
	Bij gevaar: Veiligheidsbeugel voor het stoppen van de grasmaaier meteen loslaten.

[a)] 34.6 Li comfort, 38.6 Li comfort, 43.6 Li comfort

[b)] 46.6 Li SP comfort, 51.6 Li SP comfort

[c)] 38.6 Li comfort, 43.6 Li comfort

3.6 Productoverzichten

3.6.1 Productoverzicht (01)*

*: 34.6 Li comfort

Nr.	Onderdeel
1	Start-knop
2	Veiligheidsbeugel
	Duwboom:
3	■ Greepvlak
4	■ Bovenste duwboom
5	■ Draaischarnier met snelspanner
6	■ Onderste duwboom
7	■ Draaischarnier met vergrendelingsknop
	Aanduiding van de laadtoestand van de accu´s:
8	■ Leds
9	■ Toets voor het opvragen van de laadtoestand
10	Accuvakdeksel
11	Accuvak
	Centrale snijhoogteverstelling:
12	■ Weergave van de maaihoogte (5 standen)
13	■ Ontgrendelingshendel
14	Maaidek met snijmessen
15	Draaghandgreep
16	Keerklep
	Grasopvangbak:
17	■ Behuizing van de grasopvangbak
18	■ Handgreep van de grasopvangbak
19	■ Vulpeilweergave van de grasopvangbak
20 [a)]	Oplader [a)]
21 [a)]	Accu's (2x) [a)]

[a)] In de complete set

3.6.2 Productoverzicht (02, 03)**

**: 38.6 Li comfort, 43.6 Li comfort

Nr.	Onderdeel
1	Start-knop
2	Veiligheidsbeugel
	Duwboom:
3	■ Greepvlak
4	■ Bovenste duwboom
5	■ Draaischarnier met snelspanner
6	■ Onderste duwboom
7	■ 2-trapse hoogteverstelling: 38.6 Li comfort: Draaischarnier met snelspanner, 43.6 Li comfort: Veerbout met draaihandgreep De derde stand is voor het omklappen van de duwboom.

Nr.	Onderdeel
	Aanduiding van de laadtoestand van de accu´s:
8	■ Leds
9	■ Toets voor het opvragen van de laadtoestand
10	Accuvakdeksel
11	Accuvak
	Centrale snijhoogteverstelling:
12	■ Weergave van de maaihoogte (5 standen)
13	■ Ontgrendelingshendel
14	Maaidek met snijmessen
15	Draaghandgreep
16	Keerklep
	Grasopvangbak:
17	■ Behuizing van de grasopvangbak
18	■ Handgreep van de grasopvangbak
19	■ Vulpeilweergave van de grasop-vangbak
20	Mulchwig
21 [a)]	Oplader [a)]
22 [a)]	Accu's (2x) [a)]

[a)] In de complete set

3.6.3 Productoverzicht (04)***

***: 46.6 Li SP comfort, 51.6 Li SP comfort

Nr.	Onderdeel
	Cockpit met:
1	■ Laadtoestand van de accu´s
2	■ Toets met dubbele functie: 1. Starttoets, 2. Opvragen van de laadtoestand
3	Veiligheidsbeugel
4	Schakelbeugel voor de wielaandrijving
	Duwboom:
5	■ Greepvlak
6	■ Duwboom
7	■ Veerbout met draaihandgreep (2 standen) De derde stand dient voor het om-klappen van de duwboom.
8	■ Draaischarnier vamn de duwboom
	Centrale snijhoogteverstelling:
9	■ Weergave van de maaihoogte (6 standen)
10	■ Instelhendel
11	Uitwerpklep aan de zijkant
12	Inzetstuk voor zijuitworp
13	Voorste draaghandgreep
14	Maaidek met snijmessen
15	Accuvak
16	Accuvakdeksel
17	Achterste draaghandgreep
18	Keerklep
	Grasopvangbak:
19	■ Behuizing van de grasopvangbak
20	■ Handgreep van de grasopvangbak
21	■ Vulpeilweergave van de grasop-vangbak
22	Mulchwig
23 [a)]	Oplader [a)]
24 [a)]	Accu's (2x) [a)]

[a)] In de complete set

4 MONTAGE

⚠ **WAARSCHUWING! Gevaren door onvolledige montage!** De werking van een onvolledig apparaat kan ernstig letsel veroorzaken.

- Gebruik het apparaat alleen als het volledig gemonteerd is!
- Plaats de accu´s pas in het apparaat als het volledig gemonteerd is!

Volg de voor uw model van toepassing zijnde montagedstappen op de afbeeldingen:

Installation
34.6 Li comfort

Installation
38.6 Li comfort

Installation
43.6 Li comfort

Installation
46.6 Li SP comfort | 51.6 Li SP comfort

5 INGEBRUIKNAME

5.1 Accu's opladen

De accu's zijn gedeeltelijk opgeladen. De accu's vóór het eerste gebruik volledig opladen. De accu's kunnen in elke laadtoestand worden opgeladen. Het onderbreken van het opladen leidt niet tot schade aan de accu.

OPMERKING Zie voor meer informatie de afzonderlijke gebruiksaanwijzingen voor de accu's en voor de oplader.

5.2 Accu's plaatsen en verwijderen (05, 06)

De grasmaaier werkt alleen als beide accu´s zijn geplaatst.

LET OP! Gevaar voor beschadiging van de accu´s. Als de accu´s na gebruik in het apparaat worden gelaten kunnen ze beschadigd raken.

- Trek de accu´s direct na gebruik uit het apparaat en bewaar ze beschermd tegen vorst.
- Plaats de accu´s pas weer voor werkbegin in het apparaat.

Accu´s plaatsen

1. Accuvakdeksel (05/1, 06/1) openklappen (05/a, 06/a).
2. Accu´s (05/2, 06/2) van bovenaf in de accuschacht (05/3, 06/3) schuiven totdat ze vastklikken (05/b, 06/b).
3. Accuvakdeksel sluiten (05/c, 06/c).

Accu´s uittrekken

1. Ontgrendelingsknop (05/4, 06/4) op de accu indrukken en ingedrukt houden.
2. Trek de accu eruit.

5.3 Voeding in- en uitschakelen (05, 06)

WAARSCHUWING! Gevaar voor letsel. Onbedoeld inschakelen kan leiden tot ernstig letsel.

- Altijd vóór pauzes en onderhoudswerkzaamheden: Verwijder de accu´s.

Voeding inschakelen

1. Accuvakdeksel (05/1, 06/1) openklappen (05/a, 06/a).
2. Plaats de accu´s: zie *Hoofdstuk 5.2 "Accu's plaatsen en verwijderen (05, 06)", pagina 63*.
3. Accuvakdeksel sluiten (05/c, 06/c).
4. Schakel het apparaat in: zie *Hoofdstuk 6.3 "Maaiwerk starten en stoppen (11, 12)", pagina 64*.

Voeding uitschakelen

1. Trek de accu's eruit: zie *Hoofdstuk 5.2 "Accu's plaatsen en verwijderen (05, 06)", pagina 63*.
2. Verwijder onmiddellijk na gebruik de accu´s uit het apparaat, laad ze op en berg ze vorstvrij op. Plaats de accu´s pas weer direct vóór het volgende gebruik in het apparaat.

6 BEDIENING

WAARSCHUWING! Gevaar voor letsel. Defecte en buiten werking gestelde veiligheids- en beschermingsapparatuur kunnen ernstig letsel veroorzaken.

- Controleer voor het inschakelen alle veiligheids- en beschermingsvoorzieningen op aanwezigheid en functionaliteit!

WAARSCHUWING! Gevaar voor letsel bij abnormale bedrijfshoedanigheden. Stop de grasmaaier onmiddellijk. Verwijder de accu´s. Controleer vervolgens of alle beweeglijke delen geheel stilstaan:

- Na een botsing met een vreemd voorwerp: Controleer de grasmaaier op beschadigingen en repareer hem. Schakel pas daarna de grasmaaier weer in en stel hem in bedrijf.
- Als de grasmaaier buitengewoon trilt: Controleer hem meteen op beschadigingen. Vervang of repareer beschadigde onderdelen. Zoek naar losgeraakte onderdelen en bevestig ze weer.

LET OP! Gevaar voor beschadiging van het apparaat. Als het snijmes blokkeert kan de motor overbelast raken.

- Reinig het maaiwerk na ieder gebruik.
- Stel een grotere maaihoogte in.
- Hoog gras en dichte begroeiing kan het best trapsgewijs worden gemaaid.

6.1 Maaihoogte instellen

⚠ VOORZICHTIG! Gevaar voor snijletsel. Gevaar voor snijletsel bij het grijpen in het draaiende maaimechanisme.

- Pas de maaihoogte alleen aan wanneer de motor is uitgeschakeld en het maaimechanisme stilstaat.

6.1.1 Maaihoogte instellen (07)*

*: 34.6 Li comfort, 38.6 Li comfort, 43.6 Li comfort

1. Ontrgrendelingshendel (07/1) trekken (07/a).
2. Grasmaaier aan de draaghandgreep (07/2) optillen of omlaag drukken(07/b). Hierbij de gewenste maaihoogte op de schaal (07/3) aflezen.
3. Ontgrendelingshendel loslaten.

6.1.2 Maaihoogte instellen (08)**

**: 46.6 Li SP comfort, 51.6 Li SP comfort

1. Instelhendel (08/1) om te ontgrendelen naar buiten trekken (08/a) en vasthouden.
   - Voor laag gazon: Instelhendel in de richting van het voorwiel schuiven (08/b).
   - Voor hoog gazon: Instelhendel in richting grasopvangbak schuiven (08/b).
   - De gewenste maaihoogte op de schaal (08/3) aflezen.
2. Instelhendel loslaten zodat hij op de gewenste stand wordt vergrendeld.

6.2 Maaien met de grasopvangbak (09, 10)

Het apparaat kan worden gebruikt met of zonder grasopvangbak.

Grasopvangbak vasthaken

1. Zorg ervoor dat het apparaat uitgeschakeld is en het maaiwerk stilstaat.
2. Til de keerklep (09/1) op (09/a).
3. Grasopvangbak (09/2) in de houders hangen (09/b).
4. Laat de keerklep los.

Vulniveau controleren

De vulpeilweergave (10/1) wordt door de luchtstroom tijdens het maaien naar boven geduwd (10/a). Als de grasopvangbak (10/2) vol is, ligt de vulpeilweergave tegen de grasopvangbak aan (10/b). De grasopvangbak moet worden geleegd.

De grasopvangbak loshaken en legen

⚠ VOORZICHTIG! Gevaar voor snijletsel. Gevaar voor snijletsel bij het grijpen in het draaiende maaimechanisme.

- Verwijder de grasopvangbak alleen als het maaiwerk stilstaat.

OPMERKING Reinig bij het ledigen van de grasopvangbak ook de uitblaasopeningen van de vulniveau-indicator, zodat deze correct blijft werken.

1. Zorg ervoor dat het apparaat uitgeschakeld is en het maaiwerk stilstaat.
2. Klep (09/1) optillen.
3. Grasopvangbak (09/2) uit de houders tillen en naar achteren toe wegnemen.
4. Leeg de grasopvangbak.
5. Uitblaasopeningen van de vulpeilweergave reinigen.
6. Grasopvangbak ophangen (zie boven).

6.3 Maaiwerk starten en stoppen (11, 12)

Start het maaiwerk alleen op een vlakke ondergrond, niet in het hoge gras. De ondergrond moet vrij zijn van vreemde voorwerpen zoals bijv. stenen. Til het apparaat voor het starten niet op of kantel het niet.

LET OP! Gevaar voor beschadiging van het apparaat. Door meerdere keren kort na elkaar in- en uit te schakelen worden motor en maaiwerk beschadigd.

- Schakel de motor alleen in als het maaimechanisme stilstaat.

OPMERKING Toegestane bedieningspositie: U staat achter de grasmaaier en houdt met beide handen de duwboom vast.

Maaiwerk starten

1. Indien nog niet gedaan: Voeding inschakelen (zie *Hoofdstuk 5.3 "Voeding in- en uitschakelen (05, 06)", pagina 63*).
2. Starttoets (11/1, 12/1) indrukken en vasthouden (11/a, 12/a).
3. Veiligheidsbeugel (11/2, 12/2) naar de duwboom (11/3, 12/3) toe trekken (11/b, 12/b). De motor en het maaimechanisme gaan draaien.
4. Laat de Start-knop los en blijf daarbij de veiligheidsbeugel vasthouden.

OPMERKING De veiligheidsbeugel wordt niet vastgezet. Houd hem gedurende het hele werk aan de duwboom vast.

Maaiwerk stoppen

1. Laat de veiligheidsbeugel los. Deze gaat automatisch naar de beginstand.
2. Wacht totdat het maaiwerk stilstaat.
3. Voeding uitschakelen (zie *Hoofdstuk 5.3 "Voeding in- en uitschakelen (05, 06)", pagina 63*).

⚠ VOORZICHTIG! Gevaar voor snijwonden. Gevaar voor snijwonden als in het draaiende maaiwerk wordt gegrepen.

- Wacht totdat het maaiwerk stilstaat.
- Vóór alle onderhouds- en servicewerkzaamheden: schakel het apparaat uit en wacht totdat het maaiwerk stilstaat. Verwijder de accu.

6.4 Wielaandrijving in- en uitschakelen (13)**

**: 46.6 Li SP comfort, 51.6 Li SP comfort

OPMERKING De wielaandrijving kan alleen bij een draaiende motor worden ingeschakeld.

Wielaandrijving inschakelen

1. Apparaat inschakelen en motor starten (zie *Hoofdstuk 6.3 "Maaiwerk starten en stoppen (11, 12)", pagina 64*).
2. Duw de schakelbeugel voor de wielaandrijving (13/1) tegen de duwboom (13/2) en houd deze vast (13/a). De schakelbeugel voor de wielaandrijving klikt niet vast.

Wielaandrijving uitschakelen

1. Schakelbeugel voor wielaandrijving loslaten. Deze gaat automatisch naar de nulstand.

6.5 Laadtoestand van de accu´s controleren (14, 15)

1. Toets (14/1, 15/1) kort indrukken.

⇨ De leds (14/2, 15/2) branden of knipperen afhankelijk van de laadtoestand:

Leds (groen)	Laadtoestand
4 leds branden.	Accu volledig opgeladen.
3 leds branden.	Accu voor 75 % opgeladen.
2 leds branden.	Accu voor 50 % opgeladen.
1 led brandt.	Accu voor 25 % opgeladen.
4 leds knipperen.	Accu leeg.

OPMERKING De leds geven ook foutcodes aan (zie *Hoofdstuk 9.2 "Foutcodes en oplossing", pagina 70*).

6.6 Duwboom op lichaamlengte aanpassen

6.6.1 Duwboom aanpassen (16)**

**: 38.6 Li comfort

1. Aan beide kanten: Snelspanner (16/1) openen (16/a).
2. Duwboom (16/2) naar stand 1 of 2 draaien (16/b).
   Opmerking: *De derde stand is voor het omklappen van de duwboom.*
3. Aan beide kanten: Snelspanner sluiten (16/c).

6.6.2 Duwboom aanpassen (17)**

**: 43.6 Li comfort

1. Aan beide kanten: Draaihandgreep (17/1) naar het open slot draaien (17/a).
2. Duwboom (17/2) naar stand 1 of 2 draaien (17/b).
   Opmerking: *De derde stand is voor het omklappen van de duwboom.*
3. Aan beide kanten: Draaihandgreep naar het gesloten slot draaien (17/c).

6.6.3 Duwboom aanpassen (18)***

***: 46.6 Li SP comfort, 51.6 Li SP comfort

1. Aan beide kanten: Draaihandgreep (18/1) 90° draaien (18/a).
2. Duwboom (18/2) naar één van de twee standen (18/3) draaien (18/b).
3. Aan beide kanten: Draaihandgreep 90° terugdraaien (18/c).

6.7 Duwboom in- en uitklappen

Na het inklappen van de duwboom kunt u het apparaat opzij kantelen en daardoor het maaiwerk eenvoudig reinigen. Met een ingeklapte duwboom kan het apparaat plaatsbesparend opgeborgen worden.

⚠ VOORZICHTIG! Risico op beknelling. Vingers en andere lichaamsdelen kunnen tussen de losse delen van de geleiderail ingekneld raken.

- Houd de losse delen van de geleiderail goed vast.
- Houd geen vingers of andere lichaamsdelen tussen de losse delen.

6.7.1 Duwboom in- en uitklappen (19)*, **

*: 34.6 Li comfort

**: 38.6 Li comfort, 43.6 Li comfort

Duwboom inklappen

1. Aan beide kanten: Bevestiging (19/1) van de duwboom aan de behuizing zover losdraaien

(19/a) dat de duwboom naar voren gedraaid kan worden.
2. Duwboom (19/2) geheel naar voren klappen (19/b).
3. Aan beide kanten: Bovenste snelspanner (19/3) loszetten.
4. Bovenste duwboom (19/4) omlaag klappen(19/c).

Duwboom uitklappen

Ga in de omgekeerde volgorde te werk.

6.7.2 Duwboom in- en uitklappen (20)***

***: 46.6 Li SP comfort, 51.6 Li SP comfort

Duwboom inklappen

1. Aan beide kanten: Draaihandgreep (20/1) 90° draaien.
2. Duwboom (20/2) geheel naar voren klappen (20/a).

Duwboom uitklappen

Ga in de omgekeerde volgorde te werk.

6.8 Mulchen met het mulchinzetstuk (21, 22)**, ***

**: 38.6 Li comfort, 43.6 Li comfort

***: 46.6 Li SP comfort, 51.6 Li SP comfort

Bij het mulchen wordt het maaigoed niet verzameld maar blijft op het gazon achter. De mulch beschermt de grond tegen uitdrogen en voorziet hem van voedingsstoffen. De beste resultaten worden met het regelmatige terugsnijden van ca. 2 cm bereikt. Alleen jong gras met zacht bladweefsel verrot snel.

- Grashoogte voor het mulchen: max. 8 cm
- Grashoogte na het mulchen: min. 4 cm

OPMERKING De snelheid aan het mulchen aanpassen, niet te snel stappen.

Mulchwig plaatsen (21)

VOORZICHTIG! Gevaar voor snijwonden. Gevaar voor snijwonden als in het draaiende maaiwerk wordt gegrepen.

- Schakel het apparaat uit voordat u de mulchwig plaatst resp. verwijdert.

LET OP! Gevaar voor beschadiging van het apparaat. Als het mulchinzetstuk niet vastklikt, kunnen mulchinzetstuk en maaiwerk worden beschadigd.

- Let erop dat de vergrendeling vastklikt.

1. Apparaat uitschakelen (zie *Hoofdstuk 5.3 "Voeding in- en uitschakelen (05, 06)", pagina 63*).
2. Grasopvangbak loshaken (zie *Hoofdstuk 6.2 "Maaien met de grasopvangbak (09, 10)", pagina 64*).
3. Til de keerklep (21/1) op (21/a).
4. Mulchwig (21/2) in het uitwerpkanaal (21/3) schuiven (21/ b) tot de vergrendeling vastklikt.

Mulchwig verwijderen (22)

1. Schakel het apparaat uit.
2. Til de keerklep (22/1) op (22/a).
3. Vergrendeling (22/2) aan de mulchwig door stevig vastpakken van de handgreep (22/3) loszetten (22/b).
4. Mulchwig uittrekken (22/c).

6.9 Maaien met zijdelingse uitwerper (23)***

***: 46.6 Li SP comfort, 51.6 Li SP comfort

VOORZICHTIG! Gevaar voor snijletsel. Gevaar voor snijletsel bij het grijpen in het draaiende maaiwerk.

- Bevestig of verwijder het inzetstuk voor zijdelingse uitworp alleen wanneer motor en maaiwerk gestopt zijn.

Zijdelingse uitwerper aanbrengen

1. Apparaat uitschakelen en accu verwijderen.
2. Grasopvangbak verwijderen.
3. Afdekklep (23/1) voor de zijdelingse uitwerper opklappen en vasthouden (23/a).
4. Inzetstuk zijdelingse uitwerper (23/2) inschuiven en met de nokken (23/3) boven onder de zijdelingse uitwerper vasthaken (23/b).
5. Afdekklep langzaam sluiten. De afdekklep voorkomt dat de zijdelingse uitwerper eruit kan vallen.
6. Accu plaatsen en apparaat weer inschakelen.

Zijdelingse uitwerper verwijderen

1. Apparaat uitschakelen en accu verwijderen.
2. Afdekklep voor de zijdelingse uitwerper opklappen en vasthouden.
3. Zijdelingse uitwerper loshaken en uittrekken.
4. Afdekklep sluiten.
5. Accu plaatsen en apparaat weer inschakelen.

6.10 Maaien zonder grasopvangbak (24)***

***: 46.6 Li SP comfort, 51.6 Li SP comfort

Het apparaat kan zonder grasopvangbak worden gebruikt. Om te voorkomen dat de uitwerpscha-

cht niet verstopt raakt, moet de stootklep iets gekanteld worden.

1. Zorg ervoor dat het apparaat uitgeschakeld is en het maaiwerk stilstaat.
2. Til de keerklep (24/1) op (24/a).
3. Kleppensteun (24/2) omhoogzetten (24/b) tot hij vastklikt.
4. Laat de keerklep los.

7 WERKINSTRUCTIES

Volg de veiligheidsinstructies op!

OPMERKING Neem de plaatselijke voorschriften in acht, wanneer de grasmaaier gebruikt mag worden.

- Let op voorwerpen in het gras en verwijder ze uit het werkgedeelte.
- Maai alleen bij goede zicht.
- Maai alleen met scherpe maaimessen.
- Manoeuvreer het apparaat uitsluitend met behulp van de duwboom.
- Beweeg het apparaat alleen stapvoets.
- Beweeg het apparaat altijd dwars t.o.v. de helling. Gebruik de grasmaaier niet de helling op of af en niet aan hellingen van meer dan 10°. Wees bijzonder voorzichtig bij het wijzigen van de werkrichting.

Maaiprestaties en gebruiksduur van de accu´s

- De maaiprestaties, d.w.z. het oppervlak dat kan worden gemaaid, hangt af van de eigenschappen van het gazon. Factoren als de lengte van het gras, de dichtheid van het gras, de gewenste maaihoogte en een vochtig gazon hebben invloed op de maaiprestatie.
- Een optimale bedrijfstijd wordt bereikt als er vaak wordt gemaaid en het gazon kort gehouden wordt.
- Vaak in- en uitschakelen van de grasmaaier tijdens het maaien vermindert de maaiprestaties evenzeer als niet volledig geladen accu´s.
- Het inschakelen van de wielaandrijving [a)] vermindert de maaiprestaties of de levensduur van de accu´s.
- Voor een optimale maaiprestaties wordt aanbevolen het gazon vaak te maaien, een hoge maaihoogte in te stellen het gras stapvoets te maaien.

OPMERKING Om de draaitijd te verlengen kunnen er extra accu´s worden verkregen.

[a)] 46.6 Li SP comfort, 51.6 Li SP comfort

Suggesties voor het maaien

- Maaihoogte altijd 3–5 cm, niet meer dan de helft van de grashoogte maaien.
- Grasmaaier niet overbelasten! Als het motortoerental door lang, zwaar gras merkbaar lager wordt, de maaihoogte opvoeren en vaker maaien.
- Wind en zon kunnen het gazon na het maaien uitdrogen; maai daarom op de late middag.

8 ONDERHOUD EN VERZORGING

GEVAAR! Levensgevaar door ondeskundig onderhoud. Onderhoudswerkzaamheden door ongekwalificeerd personeel, het gebruik van niet toegestane reservedelen en het verwijderen of wijzigen van veiligheidsvoorzieningen kunnen tijdens het gebruik tot zeer ernstig letsel leiden of zelfs de dood veroorzaken.

- Verwijder geen veiligheidsinrichtingen en stel deze nooit buiten werking.
- Gebruik uitsluitend originele, toegelaten reservedelen.
- Zorg door regelmatig en deskundig onderhoud ervoor, dat het apparaat steeds in een functionele en schone staat verkeert.

WAARSCHUWING! Gevaar voor snijwonden. Gevaar voor snijletsel als gevolg van contact met scherpe en bewegende delen van het apparaat, zoals het snijblad.

- Schakel voorafgaand aan onderhouds-, verzorgings- en reinigingswerkzaamheden altijd het apparaat uit. Neem de veiligheidsslleutel uit en verwijder de accu's!
- Draag bij onderhouds-, verzorgings- en reinigingswerkzaamheden altijd veiligheidshandschoenen.

WAARSCHUWING! Gevaar voor persoonlijk letsel tijdens onderhoudswerkzaamheden. Verkeerd onderhoud kan ernstig letsel en schade aan de machine veroorzaken.

- Reparaties aan de machine alleen laten uitvoeren door gespecialiseerde bedrijven.

8.1 Regelmatige onderhoudswerkzaamheden

- Zorg ervoor, dat alle moeren, bouten en schroeven vast aangehaald zijn en dat het apparaat zich in een veilige werkpositie bevindt.

- Grasvanger regelmatig controleren op werking en slijtage.

8.2 Apparaat en maaiwerk reinigen

LET OP! Gevaar door water. Water in het apparaat leidt tot kortsluitingen en vernieling van de elektrische onderdelen.

- Spuit het apparaat niet met water af.
- Gebruik voor het reinigen uitsluitend een handveger of en borstel.

1. Stop de motor.
2. Accu's verwijderen.
3. Grasopvangbak loshaken.
4. Apparaat kantelen en maaiwerk reinigen.

8.3 Messen controleren en vernieuwen

⚠ WAARSCHUWING! Ernstig letsel door wegslingerende mesdelen. Een versleten, gebroken of beschadigd snijmes kan breken en delen ervan kunnen veranderen in gevaarlijke projectielen.

- Controleer het snijmes regelmatig op beschadigingen.
- Gebruik de grasmaaier niet als het snijmes versleten of beschadigd is.

- Laat botte of beschadigde snijmessen alleen door een servicepunt van de fabrikant of door een geautoriseerd gespecialiseerd bedrijf slijpen of vervangen.
- Houd er bij het onderhoud van het snijmes rekening meer dat het snijmes ook bewogen kan worden als de stroombron uitgeschakeld is.
- Wees voorzichtig bij het instellen van de machine om te voorkomen dat de vingers tussen de beweegbare snijmessen en vaste componenten van de machine ingekneld raken.
- Om trillingen te voorkomen, moeten het snijmes en de messchroef altijd samen worden vervangen.
- Bijgeslepen messen moeten uitgebalanceerd worden. Niet uitgebalanceerde messen veroorzaken hevige trillingen en beschadigen de grasmaaier.

8.4 Reparatiewerkzaamheden

⚠ WAARSCHUWING! Gevaar voor letsel bij reparatiewerkzaamheden. Ondeskundige reparaties kunnen ernstig letsel en schade aan het apparaat veroorzaken.

- Laat reparatiewerkzaamheden alleen uitvoeren door servicepunten van de fabrikant of door geautoriseerde gespecialiseerde bedrijven!

Ga in de volgende gevallen naar het servicepunt van de fabrikant:

- Motor start niet meer.
- Apparaat is tegen een obstakel gereden.
- Maaimessen en/of motoras zijn/is verbogen.
- Apparaat trilt en draait onrustig.
- Accu is uitgelopen of beschadigd.

9 HULP BIJ STORINGEN

⚠ VOORZICHTIG! Gevaar voor letsel. Onderdelen met scherpe randen en draaiende onderdelen kunnen letsel veroorzaken.

- Draag bij onderhouds- en reinigingswerkzaamheden altijd beschermende handschoenen!

9.1 Apparaat- en bedieningsfouten verhelpen

ℹ OPMERKING Neem contact op met onze klantenservice bij storingen die niet in deze tabel staan vermeld of die u niet zelf kunt oplossen.

Storing	Oorzaak	Maatregel
Motor draait niet.	Geen accu's of accu's zijn niet goed geplaatst.	Plaats de accu's goed.
	Accu's zijn leeg.	Laad de accu's op.
	Maaimes is geblokkeerd.	1. Maaimes en maaidek grondig reinigen. Snijmes moet soepel kunnen draaien. 2. Grasmaaier op laag gras starten.

Storing	Oorzaak	Maatregel
	Kabel of schakelaars zijn defect.	Gebruik het apparaat niet! Ga naar een servicepunt van de fabrikant.
Motorvermogen wordt minder.	Accu's zijn leeg.	Laad de accu's op.
	Snijmes is bot.	Maaimessen op een servicepunt van de fabrikant laten slijpen.
	Te veel gras in de uitwerpschacht of in het maaidek.	1. Maaimes en maaidek grondig reinigen. 2. Grasmaaier op laag gras starten.
Motor stopt tijdens het maaien.	Snijmes is bot.	Maaimessen op een servicepunt van de fabrikant laten slijpen.
	Motor is overbelast.	Grasmaaier uitschakelen, op een vlakke ondergrond of op laag gras neerzetten en opnieuw starten.
Grasopvangbak vult niet voldoende.	Gazon is vochtig.	Gazon laten drogen.
	De grasopvangbak is verstopt.	Reinig het rooster van de grasopvangbak.
	Te veel gras in de uitwerpschacht of in het maaidek.	■ Maaimes en maaidek grondig reinigen. ■ Maaihoogte hoger instellen.
	Snijmes is bot.	Maaimessen op een servicepunt van de fabrikant laten slijpen.
Gras valt uit het maaidek.	De grasopvangbak is vol.	Leeg de grasopvangbak en de uitwerpschacht.
De gebruiksduur van de accu neemt duidelijk af.	Maaihoogte is te laag.	Maaihoogte hoger instellen.
	Gras is te hoog of te vochtig.	■ Laat het gras drogen. ■ Maaihoogte hoger instellen.
	Maaisnelheid is te hoog.	■ Maaisnelheid verminderen. ■ Uitwerpkanaal en maaidek reinigen. Snijmes moet soepel kunnen draaien.
	De grasopvangbak is vol.	Leeg de grasopvangbak en de uitwerpschacht.
	Levensduur van de accu's is afgelopen.	Vervang de accu's. Gebruik uitsluitend originele accessoires van de fabrikant.
Accu's kunnen niet worden opgeladen.	Accucontacten zijn vuil.	Reinig de accucontacten met een niet-metalen voorwerp en spuit ze met contactspray in. **Let op:** *Maak geen kortsluiting bij de accucontacten met een metalen voorwerp!*
	Accu´s of oplader zijn defect.	Bestel reserveonderdelen bij de fabrikant.
	Accu's zijn te heet.	Laat de accu's afkoelen.

9.2 Foutcodes en oplossing

Fouten worden door verschillende knippersignalen van de 4 groene leds aangegeven:

Foutcode	Oorzaak	Maatregel
2x knipperen	Apparaat is overbelast.	■ Maaihoogte hoger instellen. ■ Langzamer rijden. ■ Korte pauze inlassen. ■ Gras trapsgewijs maaien.
4x knipperen	Te hoge of te lage temperatuur bij: ■ apparaat ■ accu´s ■ besturingseenheid	Apparaat en accu´s: 1. Uitschakelen. 2. Laten opwarmen of afkoelen. 3. Inschakelen en binnen het bedrijfstemperatuurbereik gebruiken.
6x knipperen	■ Te weinig elektrische spanning resp. stroom ■ Apparaat en accu´s te warm	■ Laadtoestand van de accu´s controleren. Indien te laag, opladen. ■ Apparaat en accu´s uitschakelen en af laten koelen.
10x knipperen	Andere fouten	Naar het servicepunt van de fabrikant resp. dealer gaan.

10 TRANSPORT

10.1 Apparaat transporteren

LET OP! Gevaar voor beschadiging van het maaiwerk. Bij de laagste maaihoogte kan het maaiwerk bij het rijden over trappen, randen of stoepranden beschadigd raken.

- Zet de maaihoogte voor transport op de hoogste stand.

1. Stop het maaiwerk en wacht tot het stilstaat.
2. Stel de hoogste maaihoogte in.

Apparaat tussen twee werkplekken vervoeren

- Rijd het apparaat met de hoogste maaihoogte naar de werkplek.
- Voor eenvoudiger rijden de wielaandrijving[a)] bijschakelen.
- Gebruik voor het dragen van het apparaat de draaghandgrepen (zie *Hoofdstuk 3.6 "Productoverzichten", pagina 61*).

[a)] 46.6 Li SP comfort, 51.6 Li SP comfort

Apparaat in een voertuig vervoeren

- Verwijder de accu.
- Klap de duwboom in.
- Beveilig het apparaat in het voertuig tegen omvallen en verschuiven.
- Bescherm het apparaat tegen stoten door andere voorwerpen.
- Plaats geen voorwerpen op het apparaat.

10.2 Transport

Voer vóór het begin van het vervoer de volgende maatregelen uit:

1. Schakel het apparaat uit.
2. Verwijder de accu uit het apparaat.
3. Verpak de accu volgens de voorschriften (zie hieronder).

Accu "B160.6 Li" (art.-nr. 114128)

OPMERKING De nominale energie van de accu bedraagt meer dan 100 Wh! Neem daarom de hierna vermelde aanwijzingen voor het transport in acht!

De gemonteerde Li-ion accu is onderhevig aan de wet inzake gevaarlijke goederen, maar kan eenvoudig worden getransporteerd:

- Door de privégebruiker kan de accu zonder bijkomende voorwaarden openbaar worden getransporteerd, voor zover ze individueel verpakt is en voor privé transportdoeleinden dient.
- Commerciële gebruikers, die het transport in het kader van hun hoofdactiviteit uitvoeren (bijv. leveringen van en naar werven of demonstraties), kunnen ook van deze vereenvoudigde maatregel gebruik maken.

In beide hierboven vermelde gevallen moeten absoluut voorzorgsmaatregelen worden genomen om te voorkomen dat de inhoud wordt gemorst. In andere gevallen moeten de voorschriften van de bepaling inzake gevaarlijke goederen absoluut in acht worden genomen! Bij het niet in acht nemen kunnen de afzender en eventueel ook de vervoerder boetes opgelegd krijgen.

Bijkomende instructies voor transport en verzending

- Transporteer of verstuur lithium-ionen-accu´s alleen in onbeschadigde hoedanigheid!
- Gebruik voor het vervoer van de accu uitsluitend de originele doos of een geschikte doos voor gevaarlijke materialen (niet vereist bij accu's met minder dan 100 Wh nominale energie).
- Plak open contacten af om kortsluiting te voorkomen.
- Zet de accu in de verpakking goed vast tegen wegglijden, om beschadigingen aan de accu te voorkomen.
- Zorg voor een correcte aanduiding en documentatie bij de zending tijdens het transport of verzending (bijv. door de koerierdienst of het transportbedrijf).
- Informeer vooraf of een transport met de gekozen dienstverlener mogelijk is en of de verzending wordt weergegeven.

Wij bevelen aan om een specialist in gevaarlijke goederen bij de voorbereiding van de verzending te betrekken. Neem ook eventuele verdere nationale voorschriften in acht.

11 OPSLAG

- Na elk gebruik het apparaat grondig reinigen en – indien beschikbaar – alle veiligheidsafdekkingen aanbrengen.
- Noodzakelijke onderhoudswerkzaamheden uitvoeren.
- Apparaat op een droge, afsluitbare plaats en buiten het bereik van kinderen bewaren.

11.1 Accugrasmaaier opslaan

⚠ VOORZICHTIG! Gevaar voor letsel bij de opslag. Er is gevaar voor letsel door scherpe randen van het apparaat aan het opgeborgen apparaat.

- Bewaar het apparaat op een plek die ontoegankelijk is voor kinderen en onbevoegde personen.
- Berg het apparaat alleen op nadat de accu is verwijderd.

1. Schakel het apparaat uit.
2. Trek de accu eruit.
3. Leeg de grasopvangbak en de uitwerpschacht.
4. Reinig het apparaat grondig.
5. Laat de motor en het hele apparaat afkoelen.
6. Wrijf alle metalen delen ter bescherming tegen corrosie dun met olie of silicone in.
7. Klap de duwboom in.
8. Berg het apparaat op een droge, schone en tegen vorst beschermde plek op.
   - Dek het apparaat met een luchtdoorlatend zeil af om het tegen stof te beschermen.
   - Gebruik geen plastic folie om vochtophoping te voorkomen.
   - **OPMERKING! Opslagtemperatuur van de grasmaaier: zie technische gegevens.**

11.2 Accu en oplader opslaan

⚠ GEVAAR! Gevaar voor explosie en brand! Wanneer een accu explodeert kunnen personen gedood of zwaargewond raken, omdat ze opgeslagen is in de buurt van vlammen en warmtebronnen.

- Bewaar de accu op een koele en droge plaats, maar niet in de buurt van open vuur of warmtebronnen.

ℹ OPMERKING De accu is bij het opladen dankzij de automatische herkenning van de accu-laadconditie tegen overladen beschermd en kan dan ook een tijdje, maar niet op lange termijn, in de oplader worden gelaten.

ℹ OPMERKING Neem de meegeleverde gebruiksaanwijzingen van de accu en de oplader in acht.

- Bewaar de accu op een droge, vorstvrije plek bij een opslagtemperatuur van 0 °C - 25 °C en met een lading van ong. 40 – 60 %.

- Bewaar de accu vanwege kans op kortsluiting niet in de buurt van metalen of zuurhoudende voorwerpen.

12 VERWIJDEREN

Alleen voor landen van de EU:

Volgens de Europese richtlijn 2012/19/EU betreffende elektrische en elektronische oude apparaten en de omzetting van de richtlijn in nationaal recht moeten niet meer bruikbare oplaadapparaten apart worden ingezameld en op een voor het milieu verantwoorde wijze worden gerecycled.

Bij een verkeerde afvoer kunnen afgedankte elektrische en elektronische apparaten vanwege de mogelijke aanwezigheid van gevaarlijke stoffen schadelijke uitwerkingen op het milieu en de gezondheid van mensen hebben.

Advies over de wetgeving inzake elektrische en elektronische apparaten

- Oude elektrische en elektronische apparaten horen niet thuis bij het huishoudelijke afval, maar moeten gescheiden worden aangeboden of verwijderd!
- Gebruikte batterijen of accu's, die niet vast in het apparaat ingebouwd zijn, moeten voor de verwijdering worden gedemonteerd! De recycling ervan wordt door de batterijwetgeving beheerst.
- Bezitters of gebruikers van elektrische en elektronische apparatuur zijn wettelijk tot teruggave na gebruik verplicht.
- De eindgebruiker is verantwoordelijk voor het wissen van zijn persoonlijke gegevens op het te verwijderen gebruikte apparaat!

Het symbool van de afvalemmer met de schuine streep erdoor betekent, dat elektrische en elektronische gebruikte apparaten niet via het huisvuil mogen worden verwijderd.

Elektrische en elektronische apparaten kunnen op de volgende verzamelpunten gratis worden afgegeven:

- Openbare recycling- en verzamelpunten (bijv. milieuparken)
- Verkooppunten van elektrische apparatuur (vast en online), voor zover handelaren tot terugname verplicht zijn of deze vrijwillig aanbieden.

Deze voorschriften zijn alleen voor toepassing op apparaten die in landen van de Europese Unie geïnstalleerd en verkocht werden en die beantwoorden aan de Europese richtlijn 2012/19/EU.

In landen buiten de Europese Unie kunnen afwijkende voorschriften gelden voor het verwijderen van afgedankte elektrische en elektronische apparaten.

Aanwijzingen m.b.t. de batterijwetgeving (in Duitsland: BattG)

- Gebruikte batterijen en accu's horen niet bij het gewone afval, maar moeten afzonderlijk worden afgevoerd!
- Zie de gebruiksaanwijzing of montagehandleiding om tot een veilige verwijdering van batterijen of accu's uit het elektrische apparaat over te kunnen gaan en voor informatie over het type of het chemisch systeem.
- Eigenaars of gebruikers van batterijen en accu's zijn wettelijk verplicht tot teruggave na gebruik. De teruggave is beperkt tot de normale huishoudelijke hoeveelheden.

Afgedankte batterijen kunnen schadelijke stoffen of zware metalen bevatten die het milieu en de gezondheid schade kunnen toebrengen. Het hergebruiken van afgedankte batterijen en het opnieuw gebruiken van de grondstoffen draagt bij tot het behoud van deze belangrijke goederen.

Het symbool van de afvalemmer met de schuine streep erdoor betekent dat afgedankte batterijen en accu's niet via het huisvuil mogen worden verwijderd.

Wanneer ook de vermelding Hg, Cd of Pb onder de afvalemmer is aangebracht, betekent dit het volgende:

- Hg: de batterij bevat meer dan 0,0005 % kwik
- Cd: batterij bevat meer dan 0,002 % cadmium
- Pb: batterij bevat meer dan 0,004 % lood

Accu's en batterijen kunnen op de volgende inzamelpunten gratis worden afgegeven:

- openbare recycling- en inzamelpunten (bijv. milieuparken)
- verkooppunten van batterijen en accu's
- inzamelpunten van het gemeenschappelijke recyclingsysteem voor afgedankte batterijen van apparaten
- een inzamelpunt van de fabrikant (indien hij geen lid is van het gemeenschappelijke recyclingsysteem)

Deze voorschriften gelden alleen voor accu's en batterijen die in de landen van de Europese Unie verkocht worden en die onder de Europese verordening (EU) 2023/1542 vallen. In landen buiten

de Europese Unie kunnen andere bepalingen voor de recycling van accu's en batterijen gelden.

13 TECHNISCHE GEGEVENS

Technische gegevens: zie tabel met technische gegevens aan het begin van deze gebruikshandleiding.

** Opmerkingen omtrent trillingsemissie- en geluidsemissiewaarden:*

- *De vermelde trillingsemissie- en geluidsemissiewaarden zijn conform een genormde keuringsprocedure gemeten en kunnen ter vergelijking van een machine met een andere worden gebruikt.*
- *De vermelde trillingsemissie- en geluidsemissiewaarden kunnen ook voor een inleidende inschatting van de blootstelling (mate van blootstelling aan trillingen) worden gebruikt.*
- *De trillingsemissie- en geluidsemissiewaarde kunnen gedurende het daadwerkelijke gebruik van de machine afwijken van de vermelde waarden verschillen, afhankelijk van de manier waarop de machine wordt gebruikt.*
- *Leef de veiligheidsmaatregelen als vermeld in het hoofdstuk veiligheid na. Probeer altijd om de belasting door trillingen tot een minimum te beperken. Voorbeelden van maatregelen waarmee de trillingsbelasting kunnen worden verminderd, zijn het dragen van handschoenen tijdens het gebruik van de machine en verkorting van de werkduur. Hierbij moet rekening worden gehouden met alle elementen van de gebruikscyclus (bijvoorbeeld de tijden waarop de machine is uitgeschakeld en tijden waarop de machine wel is ingeschakeld, maar zonder belasting draait).*

14 KLANTENSERVICE/SERVICE CENTRE

Voor vragen over garantie, reparatie of reserveonderdelen kunt u contact opnemen met het dichtstbijzijnde AL-KO servicepunt. Deze vindt u op internet op het volgende adres:
www.alko-garden.com/service-contacts

Meer informatie over reserveonderdelen vindt u op:
www.alko-garden.com/spareparts

15 INFORMATIE BIJ DE CONFORMITEITSVERKLARING

We verklaren hierbij onder onze eigen verantwoordelijkheid dat dit product, zoals het op de markt wordt gebracht, voldoet aan de eisen van de geharmoniseerde EU-richtlijnen, de EU-veiligheidsnormen en de productspecifieke normen. De conformiteitsverklaring is deel van de gebruikshandleiding en wordt met de machine meegeleverd.

16 GARANTIE

Eventueel binnen de wettelijke termijn voor aansprakelijkheid optredende materiaal- of fabricagefouten van het apparaat worden naar eigen oordeel door ons verholpen, hetzij door reparatie of door levering van een vervangend apparaat. De geldende termijn voor aansprakelijkheid hangt in elk geval af van de wetgeving in het land waarin het apparaat werd aangeschaft.

Onze garantie geldt alleen bij:

- naleving van deze gebruikershandleiding
- Deskundig gebruik
- Gebruik van originele reserveonderdelen

De garantie vervalt bij:

- Eigenhandig uitgevoerde reparatiepogingen
- Eigenhandig aangebrachte technische wijzigingen
- Gebruik voor andere doeleinden dan het gebruiksdoel

Van de garantie zijn uitgesloten:

- lakschade opgetreden als gevolg van normaal gebruik
- Slijtageonderdelen die op de reserveonderdelenkaart met een kader xxxxxx (x) zijn aangeduid

De garantietermijn begint bij de aanschaf door de eerste eindgebruiker. Maatgevend is daarbij de datum op de kassabon. Ga met deze garantieverklaring en de originele kassabon naar uw dealer of naar de dichtstbijzijnde klantenservice. Deze verklaring laat het vorderingsrecht van de koper jegens de verkoper wegens defecten aan het apparaat onverlet.

TRADUCTION DE LA NOTICE D'UTILISATION ORIGINALE

Table des matières

1 Consignes de sécurité 75
1.1 Consignes générales de sécurité pour machines électriques 75
1.1.1 Sécurité de l'espace de travail 75
1.1.2 Sécurité électrique 75
1.1.3 Sécurité des personnes 75
1.1.4 Utilisation et manipulation de la machine alimentée par accumulateur 76
1.1.5 SAV 76
1.2 Consignes de sécurité pour tondeuse 76
1.3 Directives de sécurité de la batterie et du chargeur 77
2 À propos de cette notice 78
2.1 Symboles sur la page de titre 78
2.2 Explications des symboles et des termes d'avertissement 78
3 Description du produit 78
3.1 Utilisation conforme 78
3.2 Éventuelles utilisations prévisibles 78
3.3 Autres risques 79
3.4 Dispositifs de sécurité et de protection 79
3.5 Symboles sur l'appareil 79
3.5.1 Étiquette de sécurité 79
3.5.2 Étiquette de commande 80
3.6 Aperçus du produit 80
3.6.1 Aperçu du produit (01)* 80
3.6.2 Aperçu du produit (02, 03)** 81
3.6.3 Aperçu du produit (04)*** 81
4 Montage 82
5 Mise en service 82
5.1 Charger les batteries 82
5.2 Insérer et enlever les batteries (05, 06) 82
5.3 Mettre sous et hors tension (05, 06) 82
6 Utilisation 83
6.1 Régler la hauteur de coupe 83
6.1.1 Régler la hauteur de coupe (07)*. 83
6.1.2 Régler la hauteur de coupe (08)** 83
6.2 Tondre avec le bac de ramassage (09, 10) 83
6.3 Démarrer et arrêter le mécanisme de coupe (11, 12) 84
6.4 Démarrer et arrêter l'entraînement des roues (13)** 84
6.5 Vérifier le niveau de charge des batteries (14, 15) 84
6.6 Ajuster le guidon à la taille du corps 85
6.6.1 Ajuster le guidon (16)** 85
6.6.2 Ajuster le guidon (17)** 85
6.6.3 Ajuster le guidon (18)*** 85
6.7 Replier et déplier le guidon 85
6.7.1 Replier et déplier le guidon (19)*,** 85
6.7.2 Replier et déplier le guidon (20)*** 85
6.8 Mulching avec l'accessoire mulching (21, 22)**,*** 85
6.9 Tondre avec l'éjection latérale (23)*** 86
6.10 Tondre sans le bac de ramassage (24)*** 86
7 Instructions de travail 86
8 Maintenance et entretien 87
8.1 Travaux de maintenance réguliers 87
8.2 Nettoyer l'appareil et le mécanisme de coupe 88
8.3 Contrôler et remplacer la lame 88
8.4 Travaux de réparation 88
9 Aide en cas de pannes 88
9.1 Corriger les défauts d'appareil et de manipulation 88
9.2 Codes d'erreur et leur élimination 90
10 Transport 90
10.1 Transporter l'appareil 90

10.2 Transport 91
11 Stockage 91
11.1 Stocker la tondeuse à batterie 91
11.2 Stocker la batterie et le chargeur 92
12 Élimination 92
13 Caractéristiques techniques 93
14 Service clients/après-vente 93
15 Informations relatives à la déclaration de conformité 93
16 Garantie 94

1 CONSIGNES DE SÉCURITÉ

1.1 Consignes générales de sécurité pour machines électriques

⚠ AVERTISSEMENT ! Prenez connaissance de toutes les consignes de sécurité, instructions, illustrations et caractéristiques techniques dont cette machine est dotée. *Les négligences quant au respect des instructions suivantes peuvent entraîner des chocs électriques, des incendies et/ou des blessures graves.*

- **Conservez toutes les consignes de sécurité et les instructions pour une consultation ultérieure.**

Le terme de « machine » utilisé dans les consignes de sécurité se rapporte aux machines fonctionnant sur secteur (avec câble d'alimentation) ou sur accumulateur (sans fil).

1.1.1 Sécurité de l'espace de travail

- **Maintenir la zone de travail propre et bien éclairée.** *Le désordre et les zones de travail mal éclairées peuvent engendrer des accidents.*
- **Ne travaillez pas avec votre machine dans des environnements explosifs où se trouvent des liquides, gaz ou poussières inflammables.** *Les machines produisent des étincelles qui peuvent enflammer la poussière ou les vapeurs.*
- **Tenir les enfants et autres personnes à l'écart de la machine pendant son utilisation.** *Si votre attention est détournée, vous risquez de perdre le contrôle de votre machine.*

1.1.2 Sécurité électrique

- **La fiche de connexion de la machine doit correspondre à la prise du secteur. La fiche ne doit être modifiée en aucune manière. N'utilisez pas d'adaptateur avec des machines reliées à la terre.** *Les fiches non modifiées et les prises adaptées réduisent les risques de chocs électriques.*
- **Évitez tout contact corporel avec des surfaces reliées à la terre telles que celles de tuyaux, de radiateurs, de fours et de réfrigérateurs.** *Il existe un risque élevé de choc électrique si votre corps est en contact avec la terre.*
- **N'utilisez pas la tondeuse en cas de pluie ou d'humidité.** *Ceci peut accroître le risque d'un choc électrique.*
- **N'utilisez jamais le câble de raccordement à d'autres fins que celles prévues, par exemple pour porter ou suspendre la machine ou pour débrancher la fiche de la prise de courant. Tenez le câble de raccordement à l'écart de la chaleur, de l'huile, d'arêtes tranchantes ou de pièces en mouvement.** *Les câbles de raccordement endommagés ou emmêlés augmentent le risque de choc électrique.*
- **Si vous travaillez en plein air avec une machine, utilisez uniquement des rallonges adaptées également pour l'extérieur.** *L'utilisation d'une rallonge adaptée pour l'extérieur réduit le risque de choc électrique.*
- **Si vous êtes contraint d'utiliser la machine dans un environnement humide, employez un disjoncteur à courant de défaut.** *L'utilisation d'un disjoncteur à courant de défaut diminue le risque de choc électrique.*

1.1.3 Sécurité des personnes

- **Soyez vigilant, faites attention à ce que vous faites et faites preuve de bon sens en travaillant avec une machine. N'utilisez pas de machine si vous êtes fatigué ou sous l'influence de drogues, d'alcool ou de médicaments.** *Un moment d'inattention lors de l'utilisation de la machine peut entraîner des blessures sérieuses.*
- **Portez un équipement de protection personnel et toujours des lunettes de protection.** *Porter un équipement de protection personnel tel qu'un masque anti-poussière, des chaussures de sécurité antidérapantes, un*

casque de protection ou une protection auditive selon le type et l'utilisation de la machine diminue le risque de blessures.

- **Évitez toute mise en marche involontaire. Assurez-vous que la machine est hors circuit avant de la raccorder à l'alimentation électrique et/ou avant de brancher l'accumulateur, avant de la prendre ou de la porter.** *Le fait de porter la machine avec le doigt posé sur l'interrupteur ou de raccorder la machine allumée à l'alimentation électrique peut constituer une source d'accidents.*
- **Avant de mettre la machine en marche, retirez les outils de réglage ou les clés de serrage.** *Un outil ou une clé restés sur une pièce rotative de la machine peuvent provoquer des blessures.*
- **Évitez une position anormale du corps. Assurez un appui stable et veillez à conserver l'équilibre à tout moment.** *Vous serez ainsi mieux en mesure de contrôler la machine, même dans des situations inattendues.*
- **Portez des vêtements adaptés. Ne portez pas de vêtements amples ni de bijoux. Maintenez les cheveux et les vêtements éloignés des pièces mobiles.** *Les vêtements amples, les bijoux ou les cheveux longs peuvent être happés par les pièces en mouvement.*
- **Si le montage de dispositifs aspirant et collectant la poussière est possible, il convient de les raccorder et de les utiliser correctement.** *L'utilisation d'un dispositif d'aspiration de poussières peut diminuer le risque provoqué par la poussière.*
- **Ne vous laissez pas gagner par un sentiment de fausse sécurité et n'ignorez pas les règles de sécurité concernant les machines, même si la machine vous est familière pour l'avoir souvent utilisée.** *Une action irréfléchie pendant quelques fractions de secondes risque d'entraîner des blessures graves.*

1.1.4 Utilisation et manipulation de la machine alimentée par accumulateur

- **Rechargez les batteries uniquement avec les chargeurs qui sont recommandés par le fabricant.** *Il y a risque d'incendie lorsqu'un chargeur conçu pour un certain type de batterie est utilisé avec d'autres batteries.*
- **Utilisez uniquement les batteries prévues pour cela dans les machines.** *L'utilisation d'autres batteries peut constituer une source de blessures et d'incendies.*
- **Tenez la batterie non utilisée à l'écart des trombones, des pièces de monnaie, des clés, des clous, des vis ou des autres objets métalliques risquant d'entraîner un pontage des contacts.** *Un court-circuit entre les contacts de la batterie peut provoquer des brûlures ou être à l'origine d'incendies.*
- **En cas d'utilisation incorrecte, du liquide peut s'écouler de la batterie. Évitez tout contact avec celui-ci. En cas de contact fortuit, rincer abondamment à l'eau. Au cas où du liquide entrerait en contact avec les yeux, consultez en plus un médecin.** *L'écoulement de liquide de batterie peut entraîner des irritations cutanées ou des brûlures.*
- **N'utilisez pas de batterie ni de machine endommagée ou modifiée.** *Les batteries endommagées ou modifiées peuvent se comporter de manière imprévisible et entraîner un incendie, une explosion ou des risques de blessures.*
- **N'exposez pas une batterie ou une machine au feu ou à des températures élevées.** *Une flamme nue ou des températures supérieures à 130 °C peuvent entrainer une explosion.*
- **Suivez les instructions de chargement et ne chargez jamais la batterie ou la machine sans fil hors de la plage de température indiquée dans la notice d'utilisation.** *Un chargement incorrect ou en dehors de la plage de température autorisée peut détruire la batterie et augmenter le risque d'incendie.*

1.1.5 SAV

- **Faites réparer votre machine uniquement par un personnel qualifié utilisant exclusivement des pièces de rechange d'origine.** *On garantit ainsi que la sécurité de la machine soit maintenue.*
- **Ne réparez jamais des batteries endommagées.** *Toutes les réparations de batteries doivent être confiées au fabricant ou à des services après-vente agréés.*

1.2 Consignes de sécurité pour tondeuse

- **N'utilisez pas la tondeuse en cas de mauvaises conditions météorologiques, notamment en cas de risque de foudre.** *Ceci diminue le risque d'être frappé par la foudre.*

- **Inspectez soigneusement la zone où la tondeuse doit être utilisée afin de détecter la présence d'animaux sauvages.** *Les animaux sauvages peuvent être blessés par la tondeuse pendant son fonctionnement.*
- **Inspectez soigneusement la zone dans laquelle la tondeuse sera utilisée et enlevez toutes les pierres, les brindilles, les fils métalliques, les os et autres corps étrangers.** *Les objets éjectés peuvent occasionner des dommages corporels.*
- **Avant toute utilisation de la tondeuse, effectuez toujours un contrôle visuel pour vous assurer que la lame et l'unité de coupe ne sont pas usées ou endommagées.** *Les pièces usées ou endommagées augmentent le risque de blessures.*
- **Vérifiez fréquemment la présence d'usure ou de détériorations sur le bac de ramassage.** *Un bac de ramassage usé ou endommagé peut augmenter le risque de blessures.*
- **Laissez tous les dispositifs de protection montés. Les dispositifs de protection doivent être fonctionnels et correctement montés.** *Un dispositif de protection détaché, endommagé ou qui ne fonctionne pas correctement peut entraîner des blessures.*
- **Maintenez toutes les fentes d'aération dégagées de toute crasse.** *Des fentes d'aération bouchées et des souillures peuvent entraîner une surchauffe ou un risque d'incendie.*
- **Lors des travaux avec la tondeuse, portez toujours des chaussures antidérapantes et protectrices. N'utilisez pas la tondeuse pieds nus ou avec des sandales ouvertes.** *Cela réduit le risque de blessure aux pieds par contact avec la lame en mouvement.*
- **Lors des travaux avec la tondeuse, portez toujours des pantalons longs.** *Une peau non protégée augmente le risque de blessures par des objets projetés.*
- **Ne faites pas fonctionner la tondeuse dans de l'herbe mouillée. Marchez, mais ne courrez jamais.** *Cela réduit le risque pour vous de glisser ou de tomber, ce qui peut entraîner des blessures.*
- **Ne faites pas fonctionner la tondeuse sur des pentes très escarpées.** *Cela réduit le risque pour vous d'en perdre le contrôle, de glisser ou de tomber, ce qui peut entraîner des blessures.*
- **Lorsque vous travaillez dans les pentes, veillez toujours à avoir une position stable, travaillez toujours transversalement à la pente, jamais en montée ni en descente, et soyez extrêmement prudent en cas de changement de direction.** *Cela réduit le risque pour vous d'en perdre le contrôle, de glisser ou de tomber, ce qui peut entraîner des blessures.*
- **Soyez extrêmement prudent, lorsque vous déplacez la tondeuse vers l'arrière ou que vous la tirez vers vous. Soyez toujours attentif à votre environnement.** *Cela réduit le risque pour vous de trébucher pendant le fonctionnement.*
- **Ne touchez pas les lames et autres pièces mobiles dangereuses tant que celles-ci sont encore en mouvement.** *Cela réduit le risque de blessures par des pièces en mouvement.*
- **Assurez-vous que tous les interrupteurs sont en position ARRÊT et que la batterie est retirée lors du retrait de matériaux coincés ou du nettoyage de la tondeuse.** *Le fonctionnement inattendu de la tondeuse peut entraîner de graves blessures.*
- Laissez toujours le produit refroidir avant le remisage.
- Videz le bac de ramassage avant le remisage.
- Lors du réglage de l'appareil, veillez à ne pas vous coincer les doigts entre les lames mobiles et les parties fixes de la machine.

1.3 Directives de sécurité de la batterie et du chargeur

- Avant la recharge, retirez la batterie de l'appareil.
- Insérez la batterie avec la bonne polarité dans l'appareil.
- Retirez la batterie de l'appareil lorsque vous la stockez pendant une période prolongée.
- Ne court-circuitez pas les bornes de raccordement de l'appareil ou de la batterie.

Notices d'utilisation

Observez les consignes de sécurité relatives à la batterie et au chargeur contenues dans les notices d'utilisation séparées :

- Notice d'utilisation 443998 : batteries
- Notice d'utilisation 443999 : chargeurs

2 À PROPOS DE CETTE NOTICE

- La notice d'utilisation originale est la version en langue allemande. Toutes les autres versions linguistiques sont des traductions de la notice d'utilisation originale.
- Conservez toujours cette notice de manière à pouvoir la consulter facilement si vous avez besoin d'informations sur l'appareil.
- Si vous cédez l'appareil à un tiers, remettez-lui impérativement cette notice.
- Lisez et respectez les consignes de sécurité et les avertissements de la présente notice.

2.1 Symboles sur la page de titre

Symbole	Signification
	Lisez impérativement la présente notice avec attention avant la mise en service. Ceci constitue une condition préalable à un travail sûr et une bonne maniabilité.
	Notice d'utilisation
	Manipuler les batteries li-ion avec prudence ! Respecter notamment les consignes de transport, de stockage et d'élimination figurant dans la présente notice d'utilisation !
	Ce produit est conforme aux directives européennes applicables et une procédure d'évaluation de la conformité a été exécutée pour ces directives.

2.2 Explications des symboles et des termes d'avertissement

⚠ DANGER ! Indique une situation de danger immédiat qui, si elle n'est pas évitée, entraîne la mort ou une blessure grave.

⚠ AVERTISSEMENT ! Indique une situation de danger potentiel qui, si elle n'est pas évitée, pourrait entraîner la mort ou une blessure grave.

⚠ ATTENTION ! Indique une situation de danger potentiel qui, si elle n'est pas évitée, pourrait entraîner des blessures légères ou de gravité moyenne.

ATTENTION ! Indique une situation qui, si elle n'est pas évitée, pourrait entraîner des dommages matériels.

REMARQUE Instructions spéciales pour une meilleure compréhension et une manipulation correcte.

3 DESCRIPTION DU PRODUIT

Cette documentation décrit plusieurs modèles d'appareils. Identifiez votre modèle à l'aide des photos des produits et de la description des différentes options.

Toutes les batteries (Bxxx Li) et les chargeurs (Cxxx Li) de la gamme AL-KO 18 V / 36 V 1 BATTERY / 2 VOLTAGES peuvent être utilisés.

ATTENTION ! Risque d'endommagement de l'appareil et de la batterie. L'appareil et les batteries risquent d'être endommagés, lors d'une utilisation avec des batteries inadéquates.

- N'utilisez l'appareil qu'avec les batteries préconisées.

REMARQUE Dans les notices d'utilisation relatives aux batteries et aux chargeurs de la gamme, AL-KO 18 V / 36 V 1 BATTERY / 2 VOLTAGES vous trouverez de plus amples informations.

3.1 Utilisation conforme

Cet appareil est destiné à la tonte des pelouses des particuliers et ne doit être utilisé que sur une pelouse sèche.

Toute autre utilisation ou toute utilisation allant au-delà des conditions d'exploitation n'est pas conforme. Une utilisation de l'appareil n'est autorisée que s'il est entièrement monté.

Le présent appareil est exclusivement destiné à une utilisation domestique. Toute autre utilisation ainsi que les modifications ou transformations non autorisées sont considérées comme une utilisation non conforme avec, pour conséquence, la nullité de la garantie de conformité et le rejet de toute responsabilité du constructeur en cas de dommages causés à l'utilisateur ou à des tiers.

3.2 Éventuelles utilisations prévisibles

Cet appareil n'a pas été conçu pour un usage commercial dans les parcs publics, les terrains de sport, ni pour une utilisation dans l'agriculture ou la sylviculture.

- Ne pas utiliser l'appareil quand il pleut et/ou quand le gazon est mouillé.

- Aucun corps étranger ne doit se trouver sur la surface à tondre, par ex. des pierres, des morceaux de bois, des bouteilles.
- Les dispositifs de sécurité présents ne doivent ni être démontés, ni pontés, p.ex. en attachant l'étrier de sécurité à la barre.

3.3 Autres risques

Même lors de l'utilisation conforme de l'appareil, il n'est pas possible d'exclure totalement les risques résiduels. En raison de la nature et de la construction de l'appareil, son utilisation peut être associée aux risques résiduels potentiels suivants :

- Projection de débris végétaux, de terre et de cailloux.
- Inhalation de particules de sciure si l'utilisateur ne porte pas de protection respiratoire.
- Coupures si l'utilisateur met la main dans la lame en rotation.

3.4 Dispositifs de sécurité et de protection

⚠ AVERTISSEMENT ! Risque de blessures.
Des dispositifs de sécurité et de protection défectueux et hors service risquent d'entraîner des blessures graves.

- Faites réparer des dispositifs de sécurité et de protection défectueux.
- Ne mettez jamais les dispositifs de sécurité et de protection hors service.

Étrier de sécurité

L'appareil est équipé d'un étrier de sécurité. En cas de danger, il suffit de relâcher l'étrier de sécurité. Le moteur et le mécanisme de coupe s'arrêtent.

Bouton de démarrage (sur le guidon)

Pour pouvoir mettre le moteur en marche à l'aide de l'étrier de sécurité, il faut tout d'abord appuyer sur le bouton de démarrage.

Trappe déflectrice

La trappe déflectrice protège par exemple des particules de tonte et des cailloux qui peuvent être projetés.

3.5 Symboles sur l'appareil

3.5.1 Étiquette de sécurité

Symbole	Signification
	Prudence particulière requise lors de la manipulation !
	Lire la notice d'utilisation avant la mise en service !
	Danger causé par des projections d'objets !
	Maintenir les tiers à distance de la zone à risque !
	Risque de blessures ! Tenir les mains et les pieds à distance du système de coupe !
	En cas de non-utilisation, ainsi qu'avant les travaux d'entretien et de réparation : arrêter l'appareil et retirer la batterie de l'appareil !
	Non applicable, utilisé uniquement pour les tondeuses électriques.[a)]
	Ne pas tondre sur des pentes raides ![a)]
	Ne pas utiliser l'appareil quand il pleut et ne pas le stocker à l'extérieur ![a)]
STOP	La lame continue de tourner par inertie après extinction de l'appareil. Ne toucher la lame que lorsque toutes les pièces de l'appareil sont immobiles ![a)]

[a)] 46.6 Li SP comfort, 51.6 Li SP comfort

3.5.2 Étiquette de commande

Symbole	Signification
36V	Tondeuse en mode 36 V avec deux batteries 18 V.
START	Pour démarrer la tondeuse, appuyer sur le bouton Start.[a]
	Procédure pour démarrer la tondeuse (voir *chapitre 6.3 "Démarrer et arrêter le mécanisme de coupe (11, 12)", page 84*)[b]
GO STOP	Affichage du niveau de remplissage sur le bac de ramassage d'herbe : ■ L'affichage du niveau de remplissage est en haut (GO) : Continuer le travail ! ■ L'affichage du niveau de remplissage est en bas (STOP) : Interrompre le travail et vider le bac de ramassage d'herbe !
	Symbole de commande pour poignée rotative sur le guidon :[c] ■ Cadenas fermé : Bloquer le guidon dans la position sélectionnée. ■ Cadenas ouvert : Desserrer le guidon pour le réglage.
	Positions pour le réglage en hauteur du guidon (2 positions)[c] La troisième position sert à basculer le guidon.
	En cas de danger : Relâcher immédiatement l'étrier de sécurité pour arrêter la tondeuse à gazon.

[a] 34.6 Li comfort, 38.6 Li comfort, 43.6 Li comfort

[b] 46.6 Li SP comfort, 51.6 Li SP comfort

[c] 38.6 Li comfort, 43.6 Li comfort

3.6 Aperçus du produit

3.6.1 Aperçu du produit (01)*

* : 34.6 Li comfort

N°	Pièce
1	Bouton de démarrage
2	Étrier de sécurité
	Guidon :
3	■ zones de préhension
4	■ Guidon supérieur
5	■ Articulation rotative avec tendeur rapide
6	■ Guidon inférieur
7	■ Articulation rotative avec bouton de réglage
	Affichage du niveau de charge des batteries :
8	■ LED
9	■ Touche permettant de consulter le niveau de charge
10	Couvercle de compartiment à batterie
11	Compartiment à batterie
	Réglage centralisé de la hauteur de coupe :
12	■ Indication de la hauteur de coupe (5 positions)
13	■ Levier de déverrouillage
14	Plateau de coupe avec lame de coupe
15	Poignée de transport
16	Trappe déflectrice
	Bac de ramassage d'herbe :
17	■ Carter du bac de ramassage d'herbe
18	■ Poignée du bac de ramassage d'herbe
19	■ Affichage du niveau de remplissage du bac de ramassage d'herbe
20 [a]	Chargeur [a]
21 [a]	Batteries (x2) [a]

[a] Dans kit complet

3.6.2 Aperçu du produit (02, 03)**

** : 38.6 Li comfort, 43.6 Li comfort

N°	Pièce
1	Bouton de démarrage
2	Étrier de sécurité
	Guidon :
3	■ zones de préhension
4	■ Guidon supérieur
5	■ Articulation rotative avec tendeur rapide
6	■ Guidon inférieur
7	■ Réglage en hauteur, 2 positions : 38.6 Li comfort : Articulation rotative avec tendeur rapide, 43.6 Li comfort : Axe à ressort avec poignée rotative La troisième position sert à basculer le guidon.
	Affichage du niveau de charge des batteries :
8	■ LED
9	■ Touche permettant de consulter le niveau de charge
10	Couvercle de compartiment à batterie
11	Compartiment à batterie
	Réglage centralisé de la hauteur de coupe :
12	■ Indication de la hauteur de coupe (5 positions)
13	■ Levier de déverrouillage
14	Plateau de coupe avec lame de coupe
15	Poignée de transport
16	Trappe déflectrice
	Bac de ramassage d'herbe :
17	■ Carter du bac de ramassage d'herbe
18	■ Poignée du bac de ramassage d'herbe
19	■ Affichage du niveau de remplissage du bac de ramassage d'herbe
20	Accessoire mulching
21 [a)]	Chargeur [a)]
22 [a)]	Batteries (x2) [a)]

[a)] Dans kit complet

3.6.3 Aperçu du produit (04)***

*** : 46.6 Li SP comfort, 51.6 Li SP comfort

N°	Pièce
	Cockpit avec :
1	■ Affichage du niveau de charge des batteries
2	■ Touche avec double fonction : 1. Bouton Start, 2. Consultation du niveau de charge
3	Étrier de sécurité
4	Levier d'embrayage pour l'entraînement des roues
	Guidon :
5	■ Zone de préhension
6	■ Guidon
7	■ Axe à ressort avec poignée rotative (2 positions) La troisième position sert à basculer le guidon.
8	■ Articulation rotative du guidon
	Réglage centralisé de la hauteur de coupe :
9	■ Indication de la hauteur de coupe (6 positions)
10	■ Levier de réglage
11	Volet d'éjection latérale
12	Élément pour projection latérale
13	Poignée de transport avant
14	Plateau de coupe avec lame de coupe
15	Compartiment à batterie
16	Couvercle de compartiment à batterie
17	Poignée de transport arrière
18	Trappe déflectrice

N°	Pièce
	Bac de ramassage d'herbe :
19	■ Carter du bac de ramassage d'herbe
20	■ Poignée du bac de ramassage d'herbe
21	■ Affichage du niveau de remplissage du bac de ramassage d'herbe
22	Accessoire mulching
23 [a)]	Chargeur [a)]
24 [a)]	Batteries (x2) [a)]

[a)] Dans kit complet

4 MONTAGE

⚠ AVERTISSEMENT ! Dangers liés à un montage incomplet ! L'utilisation d'un appareil qui n'est pas entièrement monté risque d'entraîner de graves blessures.

- Utiliser l'appareil uniquement s'il est entièrement monté !
- Insérer les batteries dans l'appareil uniquement s'il est entièrement monté !

Effectuez les étapes de montage correspondant à votre modèle dans la partie illustrée :

Installation
34.6 Li comfort

Installation
38.6 Li comfort

Installation
43.6 Li comfort

Installation
46.6 Li SP comfort | 51.6 Li SP comfort

5 MISE EN SERVICE

5.1 Charger les batteries

Les batteries sont en partie chargées. Charger entièrement les batteries avant la première utilisation. Les batteries peuvent être rechargées quel que soit leur état de charge actuel. Le chargement peut être interrompu sans endommager les batteries.

REMARQUE Pour des informations détaillées, consulter les notices d'utilisation séparées relatives aux batteries et au chargeur.

5.2 Insérer et enlever les batteries (05, 06)

La tondeuse fonctionne uniquement lorsque les deux batteries sont insérées.

ATTENTION ! Risque d'endommagement des batteries. Si les batteries sont laissées dans l'appareil après utilisation, elles risquent d'être endommagées.

- Retirer les batteries de l'appareil immédiatement après utilisation et les conserver à l'abri du gel.
- Insérer les batteries dans l'appareil uniquement immédiatement avant le début du travail.

Insertion des batteries

1. Soulever (05/a, 06/a) le couvercle de compartiment à batterie (05/1, 06/1).
2. Insérer les batteries (05/2, 06/2) par le haut dans le compartiment à batterie (05/3, 06/3) jusqu'à ce qu'elles s'enclenchent (05/b, 06/b).
3. Fermer le couvercle de compartiment à batterie (05/c, 06/c).

Retrait des batteries

1. Appuyer sur le bouton de déverrouillage (05/4, 06/4) présent sur la batterie et le maintenir enfoncé.
2. Retirer la batterie.

5.3 Mettre sous et hors tension (05, 06)

⚠ AVERTISSEMENT ! Risque de blessures. La mise en marche intempestive risque d'entraîner de graves blessures.

- Préalablement aux pauses et aux travaux de maintenance, toujours : Retirez les batteries.

Mettre sous tension

1. Soulever (05/a, 06/a) le couvercle de compartiment à batterie (05/1, 06/1).
2. Insérer les batteries : voir *chapitre 5.2 "Insérer et enlever les batteries (05, 06)", page 82.*
3. Fermer le couvercle de compartiment à batterie (05/c, 06/c).
4. Allumer l'appareil : voir *chapitre 6.3 "Démarrer et arrêter le mécanisme de coupe (11, 12)", page 84.*

Mettre hors tension

1. Retirer les batteries : voir *chapitre 5.2 "Insérer et enlever les batteries (05, 06)", page 82*.
2. Retirer les batteries de l'appareil immédiatement après utilisation, les charger et les conserver à l'abri du gel. Ne réintroduire les batteries dans l'appareil que juste avant l'utilisation suivante de ce dernier.

6 UTILISATION

⚠ AVERTISSEMENT ! Risque de blessure. Des dispositifs de sécurité et de protection défectueux et hors service risquent d'entraîner des blessures graves.

- Vérifiez que tous les dispositifs de sécurité et de protection sont disponibles et opérationnels avant de mettre l'appareil en marche !

⚠ AVERTISSEMENT ! Risque de blessure en cas d'état de fonctionnement anormal. Arrêtez immédiatement la tondeuse. Ôtez les batteries. Contrôlez ensuite si tous les éléments mobiles sont entièrement à l'arrêt :

- Après la collision sur un corps étranger : Vérifiez la présence de détérioration sur la tondeuse et réparez-la. Rallumez la tondeuse en marche seulement après et mettez-la en service.
- Lorsque la tondeuse vibre de manière inhabituelle : vérifiez immédiatement la présence de détériorations dessus. Remplacez ou réparez les éléments détériorés. Recherchez les éléments desserrés et refixez-les.

ATTENTION ! Risque de détérioration de l'appareil. Lorsque la lame se bloque, cela peut surcharger le moteur.

- Nettoyez le plateau de coupe après chaque utilisation.
- Réglez une hauteur de coupe plus grande.
- Coupez l'herbe haute et la végétation épaisse par étapes.

6.1 Régler la hauteur de coupe

⚠ ATTENTION ! Danger de coupures. Danger de coupures lorsque vous mettez la main dans le mécanisme de coupe.

- Ne régler la hauteur de coupe que lorsque le moteur est éteint et que le mécanisme de coupe est immobile.

6.1.1 Régler la hauteur de coupe (07)*

* : 34.6 Li comfort, 38.6 Li comfort, 43.6 Li comfort

1. Tirer le levier de déverrouillage (07/1) en position (07/a).
2. Lever la tondeuse par la poignée (07/2) vers le haut ou l'enfoncer vers le bas (07/b). Relever ainsi la hauteur de coupe souhaitée sur la graduation (07/3).
3. Relâcher le levier de déverrouillage.

6.1.2 Régler la hauteur de coupe (08)**

** : 46.6 Li SP comfort, 51.6 Li SP comfort

1. Pour déverrouiller, tirer (08/a) le levier de réglage (08/1) vers l'extérieur et le maintenir dans cette position.
   - Pour une pelouse basse : Pousser le levier de réglage dans la direction de la roue avant (08/b).
   - Pour une pelouse plus haute : Pousser le levier de réglage dans la direction du bac de ramassage d'herbe (08/b).
   - Relever la hauteur de coupe souhaitée sur la graduation (08/3).
2. Relâcher le levier de réglage de manière à ce qu'il s'enclenche au niveau souhaité.

6.2 Tondre avec le bac de ramassage (09, 10)

L'appareil peut fonctionner avec ou sans bac de ramassage.

Accrocher le bac de ramassage d'herbe

1. S'assurer que l'appareil est éteint et que le mécanisme de coupe est immobile.
2. Soulever (09/a) la trappe déflectrice (09/1).
3. Accrocher (09/b) le bac de ramassage (09/2) dans les fixations.
4. Relâcher la trappe déflectrice.

Vérifier le niveau de remplissage

L'indicateur du niveau de remplissage (10/1) est poussé vers le haut (10/a) sous l'effet de l'écoulement d'air produit au cours de la tonte. Lorsque le bac de ramassage (10/2) est plein, l'indicateur du niveau de remplissage sur le bac de ramassage se trouve en contact avec (10/b). Il faut vider le bac de ramassage.

Décrocher le bac de ramassage et le vider

⚠ ATTENTION ! Danger de coupures. Danger de coupures lorsque vous mettez la main dans le mécanisme de coupe.

- Ne décrocher le bac de ramassage que lorsque le mécanisme de coupe est immobile.

REMARQUE Lorsque vous videz le bac de ramassage, nettoyez également les trous d'évacuation de l'indicateur du niveau de remplissage pour garantir son bon fonctionnement.

1. S'assurer que l'appareil est éteint et que le mécanisme de coupe est immobile.
2. Soulever la trappe déflectrice (09/1).
3. Décrocher le bac de ramassage (09/2) des fixations et le retirer vers l'arrière.
4. Vider le bac de ramassage.
5. Nettoyer les trous d'évacuation de l'indicateur de niveau de remplissage.
6. Accrocher le bac de ramassage (voir plus haut).

6.3 Démarrer et arrêter le mécanisme de coupe (11, 12)

Démarrer le mécanisme de coupe uniquement sur un sol plat, pas dans l'herbe haute. Le sol doit être exempt de corps étrangers, p.ex. de pierres. Pour démarrer l'appareil, ne pas le soulever ou le basculer.

ATTENTION ! Risque de détérioration de l'appareil. Plusieurs mises en marche et extinctions successives endommagent le moteur et le plateau de coupe.

- N'allumez le moteur que lorsque le mécanisme de coupe est immobile.

REMARQUE Position d'utilisation autorisée : vous vous tenez derrière la tondeuse à gazon et saisissez le guidon des deux mains.

Démarrer le mécanisme de coupe

1. Si cela n'a pas déjà été fait : Mettre sous tension (voir *chapitre 5.3 "Mettre sous et hors tension (05, 06)", page 82*).
2. Appuyer sur le bouton Start (11/1, 12/1) et le maintenir enfoncé (11/a, 12/a).
3. Tirer (11/b, 12/b) sur l'étrier de sécurité (11/2, 12/2) pour l'amener jusqu'au guidon (11/3, 12/3). Le moteur et le mécanisme de coupe démarrent.
4. Relâcher le bouton de démarrage mais continuer à maintenir l'étrier de sécurité.

REMARQUE L'étrier de sécurité ne s'enclenche pas. Vous devez le maintenir fermement au guidon pendant toute la durée du travail.

Arrêter le mécanisme de coupe

1. Relâcher l'étrier de sécurité. Celle-ci revient automatiquement en position initiale.
2. Attendre que le mécanisme de coupe s'immobilise.
3. Mettre hors tension (voir *chapitre 5.3 "Mettre sous et hors tension (05, 06)", page 82*).

⚠ ATTENTION ! Danger de blessures par coupures. Danger de blessures par coupures en passant la main dans le plateau de coupe en marche.

- Attendez que le plateau de coupe s'immobilise.
- Avant tous les travaux de maintenance et d'entretien : Arrêtez l'appareil et attendez que le plateau de coupe s'immobilise. Retirez la batterie.

6.4 Démarrer et arrêter l'entraînement des roues (13)**

** : 46.6 Li SP comfort, 51.6 Li SP comfort

REMARQUE Le démarrage de l'entraînement des roues ne peut avoir lieu que lorsque le moteur tourne.

Démarrer l'entraînement des roues

1. Allumer l'appareil et démarrer le moteur (voir *chapitre 6.3 "Démarrer et arrêter le mécanisme de coupe (11, 12)", page 84*).
2. Amener l'étrier d'embrayage de l'entraînement des roues (13/1) contre le guidon (13/2) et le maintenir en position (13/a). Le levier d'embrayage de l'entraînement des roues s'enclenche.

Arrêter l'entraînement des roues

1. Relâcher le levier d'embrayage de l'entraînement des roues. Celui-ci passe automatiquement au point mort.

6.5 Vérifier le niveau de charge des batteries (14, 15)

1. Appuyer brièvement sur le bouton (14/1, 15/1).

⇨ Les LED (14/2, 15/2) s'allument ou clignotent en fonction de l'état de charge.

LED (vert)	Niveau de charge
4 LED sont allumées.	Batterie entièrement chargée.
3 LED sont allumées.	Batterie chargée à 75 %.
2 LED sont allumées.	Batterie chargée à 50 %.
1 LED est allumée.	Batterie chargée à 25 %.
4 LED clignotent.	Batterie vide.

REMARQUE Les LED signalent également les codes d'erreur (voir *chapitre 9.2 "Codes d'erreur et leur élimination", page 90*).

6.6 Ajuster le guidon à la taille du corps

6.6.1 Ajuster le guidon (16)**

**: 38.6 Li comfort

1. Des deux côtés : Ouvrir (16/a) le tendeur rapide (16/1).
2. Tourner (16/b) le guidon (16/2) en position 1 ou 2.
   Remarque: *La troisième position sert à basculer le guidon.*
3. Des deux côtés : Fermer le tendeur rapide (16/c).

6.6.2 Ajuster le guidon (17)**

**: 43.6 Li comfort

1. Des deux côtés : Tourner (17/a) la poignée rotative (17/1) en direction du cadenas ouvert.
2. Tourner (17/b) le guidon (17/2) en position 1 ou 2.
   Remarque: *La troisième position sert à basculer le guidon.*
3. Des deux côtés : Tourner (17/c) la poignée rotative en direction du cadenas fermé.

6.6.3 Ajuster le guidon (18)***

*** : 46.6 Li SP comfort, 51.6 Li SP comfort

1. Des deux côtés : Tourner (18/a) la poignée rotative (18/1) à 90°.
2. Tourner (18/b) le guidon (18/2) dans l'une des positions (18/3).
3. Des deux côtés : Retourner la poignée rotative en position initiale à 90° (18/c).

6.7 Replier et déplier le guidon

Après avoir replié le guidon, vous pouvez basculer l'appareil sur le côté et nettoyer ainsi facilement le mécanisme de coupe. Lorsque le guidon est replié, l'appareil être rangé de manière peu encombrante.

⚠ ATTENTION ! Risque d'écrasement. Les doigts ou autres parties du corps peuvent se retrouver coincées entre les parties non fixées du guidon.

- Tenez fermement les parties non fixées du guidon.
- Ne placez pas de doigt ou autre partie du corps entre les parties non fixées.

6.7.1 Replier et déplier le guidon (19)*,**

* : 34.6 Li comfort

** : 38.6 Li comfort, 43.6 Li comfort

Replier le guidon

1. Des deux côtés : Desserrer la fixation (19/1) du guidon sur le boîtier (19/a) de manière à ce que le guidon puisse être tourné vers l'avant.
2. Rabattre (19/b) le guidon (19/2) complètement vers l'avant.
3. Des deux côtés : Desserrer le tendeur rapide supérieur (19/3).
4. Rabattre le guidon supérieur (19/4) vers le bas (19/c).

Déplier le guidon

Procédez dans l'ordre inverse.

6.7.2 Replier et déplier le guidon (20)***

*** : 46.6 Li SP comfort, 51.6 Li SP comfort

Replier le guidon

1. Des deux côtés : Tourner la poignée rotative (20/1) à 90°.
2. Rabattre (20 a) le guidon (20/2) complètement vers l'avant.

Déplier le guidon

Procédez dans l'ordre inverse.

6.8 Mulching avec l'accessoire mulching (21, 22)**,***

** : 38.6 Li comfort, 43.6 Li comfort

*** : 46.6 Li SP comfort, 51.6 Li SP comfort

Lors du mulching, l'herbe tondue n'est pas ramassée, mais reste sur la pelouse. L'herbe broyée protège le sol du dessèchement et le nourrit en même temps. Les meilleurs résultats

sont obtenus avec une tonte régulière sur environ 2 cm. Seule l'herbe jeune aux feuilles tendres se décompose rapidement.

- Hauteur de la pelouse avant mulching : max. 8 cm
- Hauteur de la pelouse après mulching : min. 4 cm

REMARQUE Adapter la vitesse de marche au mulching, ne pas presser le pas.

Insérer l'accessoire de mulching (21)

ATTENTION ! Danger de blessures par coupures. Danger de blessures par coupures en passant la main dans le plateau de coupe en marche.

- Coupez l'appareil avant de mettre ou d'enlever l'accessoire mulching.

ATTENTION ! Risque d'endommagement de l'appareil. Si l'accessoire mulching ne s'encrante pas, il peut être endommagé, ainsi que le mécanisme de coupe.

- Veillez bien à ce que le mécanisme de verrouillage s'encrante.

1. Éteindre l'appareil (voir *chapitre 5.3 "Mettre sous et hors tension (05, 06)", page 82*).
2. Décrocher le bac de ramassage d'herbe (voir *chapitre 6.2 "Tondre avec le bac de ramassage (09, 10)", page 83*).
3. Soulever (21/a) la trappe déflectrice (21/1).
4. Insérer (21/b) l'accessoire de mulching (21/2) dans le canal d'éjection (21/3) jusqu'à ce que le verrouillage s'enclenche.

Retirer l'accessoire de mulching (22)

1. Éteindre l'appareil.
2. Soulever (22/a) la trappe déflectrice (22/1).
3. Desserrer (22/b) le verrouillage (22/2) sur l'accessoire de mulching en saisissant fermement la poignée (22/3).
4. Retirer (22/c) l'accessoire de mulching.

6.9 Tondre avec l'éjection latérale (23)***

*** : 46.6 Li SP comfort, 51.6 Li SP comfort

ATTENTION ! Danger de blessures par coupures. Danger de blessures par coupures lorsque vous mettez la main dans le plateau de coupe.

- N'insérez et ne retirez l'élément pour éjection latérale que lorsque le moteur et le plateau de coupe sont immobiles.

Insérer l'élément pour éjection latérale

1. Arrêter l'appareil et enlever la batterie.
2. Retirer le bac de ramassage.
3. Relever et maintenir (23/a) le capot de protection (23/1) pour l'éjection latérale.
4. Insérer l'élément d'éjection latérale (23/2) et accrocher avec les ergots (23/3) situés en haut sous l'éjection latérale (23/b).
5. Fermer lentement le capot de protection. Le capot de protection retient l'élément pour éjection latérale et l'empêche de tomber.
6. Insérer la batterie et remettre l'appareil en marche.

Retirer l'élément d'éjection latérale

1. Arrêter l'appareil et enlever la batterie.
2. Relever et maintenir le capot de protection pour l'éjection latérale.
3. Décrocher l'élément d'éjection latérale et le retirer.
4. Fermer le capot de protection.
5. Insérer la batterie et remettre l'appareil en marche.

6.10 Tondre sans le bac de ramassage (24)***

*** : 46.6 Li SP comfort, 51.6 Li SP comfort

L'appareil peut fonctionner sans bac de ramassage. Afin que le canal d'éjection ne se bouche pas, il faut ajuster légèrement la trappe déflectrice.

1. S'assurer que l'appareil est éteint et que le mécanisme de coupe est immobile.
2. Soulever (24/a) la trappe déflectrice (24/1).
3. Redresser (24/b) le support de trappe (24/2) jusqu'à ce qu'il s'enclenche.
4. Relâcher la trappe déflectrice.

7 INSTRUCTIONS DE TRAVAIL

Respectez les consignes de sécurité !

REMARQUE Respectez la réglementation locale sur les heures d'utilisation autorisées pour les tondeuses.

- Faire attention aux objets sur la pelouse et les retirer de la surface de travail.
- Tondre uniquement quand les conditions de visibilité sont bonnes.
- Tondre uniquement avec une lame affûtée.
- Diriger l'appareil uniquement par le guidon.
- Ne pas déplacer l'appareil au-delà de l'allure de marche.

- Toujours déplacer l'appareil perpendiculairement à la pente. Ne pas monter ou descendre les pentes avec la tondeuse, et ne pas tondre des pentes dont l'inclinaison est supérieure à 10°. Faire particulièrement attention lors du changement du sens de passage.

Rendement de coupe/durée d'utilisation des batteries

- Le rendement de coupe, c'est-à-dire la surface qui peut être tondue, dépend des caractéristiques de la pelouse. Des facteurs comme la longueur ou la densité de l'herbe, la hauteur de coupe choisie et une pelouse humide influencent le rendement de coupe.
- Pour une durée d'utilisation optimale, tondre fréquemment, ce qui maintient l'herbe à une courte hauteur.
- La mise en marche et l'arrêt répétés de la tondeuse diminuent également le rendement de coupe, tout comme la tonte avec des batteries non entièrement chargées.
- La mise en marche de l'entraînement des roues [a)] réduit le rendement de coupe et la durée d'utilisation des batteries.
- Pour optimiser le rendement de coupe, il est recommandé de tondre fréquemment la pelouse, de régler la hauteur de coupe sur un niveau élevé et de déplacer l'appareil au pas de marche.

REMARQUE Pour augmenter la durée d'utilisation, il est possible de se procurer des batteries supplémentaires.

[a)] 46.6 Li SP comfort, 51.6 Li SP comfort

Conseils pour la tonte

- Le gazon doit être coupé lorsqu'il a atteint 3 à 5 cm de hauteur ; la hauteur de coupe ne doit pas excéder plus de la moitié de la hauteur du gazon.
- Ne pas sur-solliciter la tondeuse ! Si le régime du moteur diminue de façon perceptible en raison d'une herbe haute ou difficile à couper, augmenter la hauteur de coupe et passer plusieurs fois la tondeuse à cet endroit.
- Le vent et le soleil peuvent dessécher la pelouse après la tonte. Pour cette raison, tondre en fin d'après-midi.

8 MAINTENANCE ET ENTRETIEN

⚠ DANGER ! Danger de mort lié à une maintenance inappropriée. Les travaux de maintenance réalisés par des personnes non qualifiées, l'utilisation de pièces de rechange non homologuées ainsi que le retrait ou la modification de dispositifs de sécurité peuvent occasionner des blessures graves voire mortelles en cours de fonctionnement.

- Ne retirez aucun dispositif de sécurité et ne les mettez pas hors service.
- Utilisez uniquement des pièces de rechange originales.
- Grâce à une maintenance régulière et correcte, assurez-vous que l'appareil soit opérationnel et propre.

⚠ AVERTISSEMENT ! Danger de blessures par coupures. Risque de coupures si la main est introduite dans les pièces de l'appareil à arêtes vives et mobiles ainsi que dans les outils de coupe.

- Avant tout travail de maintenance, d'entretien et de nettoyage, toujours éteindre l'appareil. Retirez la clé de sécurité et enlevez les batteries !
- Pour les travaux de maintenance, d'entretien et de nettoyage, portez toujours des gants de protection.

⚠ AVERTISSEMENT ! Risque de blessure lors de travaux de maintenance. Une maintenance inappropriée peut entraîner des blessures graves et endommager l'appareil.

- Ne faire effectuer des réparations sur le fendeur de bûches que par des entreprises spécialisées.

8.1 Travaux de maintenance réguliers

- Veillez à ce que tous les écrous, boulons et vis soient fermement serrés et que l'appareil présente un état général sûr.
- Vérifier régulièrement le bon fonctionnement et l'usure du bac de ramassage de l'herbe.

8.2 Nettoyer l'appareil et le mécanisme de coupe

ATTENTION ! Danger dû à l'eau. L'eau dans l'appareil entraîne des courts-circuits et endommage les composants électriques.

- Ne projetez pas d'eau sur l'appareil.
- Pour le nettoyer, utilisez uniquement une balayette ou une brosse.

1. Arrêter le moteur.
2. Retirer les batteries.
3. Accrocher le bac de ramassage de l'herbe.
4. Faire basculer l'appareil et nettoyer le plateau de coupe.

8.3 Contrôler et remplacer la lame

⚠ AVERTISSEMENT ! Graves blessures en cas de projection de parties de lame. Une lame usée, fissurée ou endommagée peut se rompre, et ses parties peuvent se transformer en projectiles dangereux.

- Contrôlez régulièrement la lame pour voir si elle est endommagée.
- N'utilisez pas la tondeuse lorsque la lame est usée ou endommagée.

- Faire affûter ou remplacer les lames émoussées ou endommagées uniquement par un point de service du fabricant ou par une entreprise spécialisée autorisée.
- Lors de l'entretien de la lame de coupe, veuillez noter que la lame de coupe peut être déplacée même si la source d'électricité est éteinte.
- Soyez prudent lors du réglage de la machine afin d'éviter tout coincement des doigts entre les lames de coupe mobiles et les parties fixes de la machine.
- Pour éviter les vibrations, toujours remplacer en même temps la lame et la vis de la lame.
- Les lames qui ont été réaffûtées doivent être équilibrées. Les lames de coupe mal équilibrées entraînent de fortes vibrations et endommagent la tondeuse.

8.4 Travaux de réparation

⚠ AVERTISSEMENT ! Risque de blessure lors de réparations. Des réparations inappropriées risquent d'entraîner des blessures graves et endommager l'appareil.

- Confier les travaux de réparation uniquement aux centres SAV du fabricant ou à des spécialistes agréés !

Dans les cas suivants, consulter l'atelier spécialisé du fabricant :

- Le moteur ne démarre plus.
- L'appareil est passé sur un obstacle.
- La lame et/ou l'arbre du moteur sont tordus.
- L'appareil vibre et semble instable.
- La batterie a fui ou est endommagée.

9 AIDE EN CAS DE PANNES

⚠ ATTENTION ! Risque de blessures. Les parties de l'appareil à arêtes vives et mobiles peuvent provoquer des blessures.

- Pour les travaux de maintenance, d'entretien et de nettoyage, portez toujours des gants de protection !

9.1 Corriger les défauts d'appareil et de manipulation

REMARQUE En cas de pannes ne figurant pas dans ce tableau ou ne pouvant pas être éliminées, contacter notre service après-vente compétent.

Panne	Cause	Remède
Le moteur ne fonctionne pas.	Pas de batteries, ou bien elles sont mal insérées.	Insérer correctement les batteries.
	Les batteries sont vides.	Charger les batteries.
	La lame est bloquée.	1. Nettoyer minutieusement la lame et le plateau de coupe. La lame doit tourner librement. 2. Démarrer la tondeuse sur une herbe moins haute.

Panne	Cause	Remède
	Le câble ou le commutateur est défectueux.	Ne pas utiliser l'appareil ! Faire appel au service de maintenance du fabricant.
Baisse de puissance du moteur.	Les batteries sont vides.	Charger les batteries.
	La lame est émoussée.	Faire affûter la lame auprès d'un centre de service du fabricant.
	Trop d'herbe dans le canal d'éjection ou le plateau de coupe.	1. Nettoyer minutieusement la lame et le plateau de coupe. 2. Démarrer la tondeuse sur une herbe moins haute.
Le moteur s'immobilise pendant la tonte.	La lame est émoussée.	Faire affûter la lame auprès d'un centre de service du fabricant.
	Surcharge du moteur.	Éteindre la tondeuse, la placer sur un sol plan ou une herbe basse et la redémarrer.
Le bac de ramassage d'herbe ne se remplit pas assez.	L'herbe est humide.	Laisser l'herbe sécher.
	Bourrage du sac de ramassage.	Nettoyer la grille du bac de ramassage.
	Trop d'herbe dans le canal d'éjection ou le plateau de coupe.	■ Nettoyer minutieusement la lame et le plateau de coupe. ■ Augmenter la hauteur de coupe.
	La lame est émoussée.	Faire affûter la lame auprès d'un centre de service du fabricant.
L'herbe tombe du plateau de coupe.	Le bac de ramassage est plein.	Vider le bac de ramassage et nettoyer le canal d'éjection.
La durée d'utilisation de la batterie baisse considérablement.	La hauteur de coupe est trop basse.	Augmenter la hauteur de coupe.
	L'herbe est trop haute ou trop humide.	■ Laisser sécher l'herbe. ■ Augmenter la hauteur de coupe.
	La vitesse de tonte est trop élevée.	■ Réduire la vitesse de tonte. ■ Nettoyer le canal d'éjection et le plateau de coupe. La lame doit tourner librement.
	Le bac de ramassage est plein.	Vider le bac de ramassage et nettoyer le canal d'éjection.
	Les batteries ont atteint leur durée de vie utile.	Remplacer les batteries. N'utiliser que des pièces originales du fabricant.

Panne	Cause	Remède
Impossible de recharger les batteries.	Les contacts de la batterie sont encrassés.	Nettoyer les contacts de la batterie à l'aide d'un objet non métallique et les vaporiser avec un spray spécial contacts électriques. **Attention :** *Ne pas court-circuiter les contacts de la batterie avec un objet métallique !*
	Les batteries ou le chargeur sont défectueux.	Commander des pièces de rechange auprès du fabricant.
	Les batteries sont trop chaudes.	Laisser les batteries refroidir.

9.2 Codes d'erreur et leur élimination

Les erreurs sont signalées par le clignotement différent des 4 LED vertes :

Code d'erreur	Cause	Solution
2 clignotements	L'appareil est surchargé.	■ Augmenter la hauteur de coupe. ■ Rouler lentement. ■ Faire une petite pause. ■ Tondre l'herbe progressivement.
4 clignotements	Température trop élevée ou trop basse : ■ Appareil ■ Batteries ■ Unité de commande	Appareil et batteries : 1. Éteindre. 2. Laisser refroidir ou réchauffer. 3. Allumer et utiliser dans la plage de températures de service.
6 clignotements	■ Tension ou courant électrique trop faible ■ Appareil et batteries trop chauds	■ Vérifier le niveau de charge des batteries. S'il est trop bas, recharger. ■ Éteindre l'appareil et les batteries et laisser refroidir.
10 clignotements	Divers défauts	Contacter le service de maintenance du fabricant ou revendeur.

10 TRANSPORT

10.1 Transporter l'appareil

ATTENTION ! Risque d'endommagement du plateau de coupe. À la hauteur de coupe la plus basse, le plateau de coupe peut être endommagé en passant sur des marches, des bords ou des bordures de trottoirs.

- Pour le transport, mettez la hauteur de coupe au plus haut niveau.

1. Arrêter le mécanisme de coupe et attendre jusqu'à ce qu'il s'immobilise.
2. Régler la hauteur de coupe la plus élevée.

Transporter l'appareil entre deux zones de travail

- Amener l'appareil en hauteur de coupe maximale jusqu'à la zone de travail.
- Pour faciliter le déplacement, mettre en marche l'entraînement des roues[a)].
- Pour porter l'appareil, utiliser les poignées de transport (voir *chapitre 3.6 "Aperçus du produit", page 80*).

[a)] 46.6 Li SP comfort, 51.6 Li SP comfort

Transport de l'appareil dans un véhicule

- Retirer la batterie.
- Replier le guidon.

- Sécuriser l'appareil dans le véhicule pour qu'il ne glisse pas et ne bascule pas.
- Protéger l'appareil contre les chocs provoqués par les objets voisins.
- Ne pas poser d'objets sur l'appareil.

10.2 Transport

Avant de transporter l'appareil, prendre les mesures suivantes :

1. Éteindre l'appareil.
2. Retirer la batterie de l'appareil.
3. Emballer la batterie de manière conforme (voir ci-dessous).

Batterie « B160.6 Li » (réf. 114128)

REMARQUE L'énergie nominale de la batterie est supérieure à 100 Wh ! Tenir donc compte des consignes de transport ci-dessous !

La batterie lithium-ion présente dans l'appareil est soumise à la législation sur les marchandises dangereuses, mais elle peut être transportée relativement aisément :

- L'utilisateur privé peut transporter en voiture la batterie et sans autre obligation à condition que celle-ci soit emballée comme pour la vente au détail, et que le transport soit d'ordre privé.
- Les utilisateurs professionnels qui effectuent le transport dans le cadre de leur activité principale (p. ex. transport depuis ou vers un chantier, ou démonstrations) peuvent également le faire dans ces mêmes conditions simplifiées.

Dans ces deux cas, il faut impérativement prendre les mesures nécessaires pour empêcher le contenu de fuir. Dans tous les autres cas, les prescriptions de la législation sur les marchandises dangereuses doivent être impérativement respectées ! En cas de non-respect, l'expéditeur et le cas échéant le transporteur encourent de sévères sanctions.

Autres consignes sur le transport et l'expédition

- Ne transporter ou expédier des batteries lithium-ion que si elles ne sont pas endommagées !
- Pour transporter la batterie, utiliser uniquement le carton d'origine ou un carton adapté au transport des marchandises dangereuses (non obligatoire pour les batteries dont l'énergie nominale est inférieure à 100 Wh).
- Coller un ruban adhésif sur les contacts de la batterie, afin d'éviter tout court-circuit.
- Dans son emballage, sécuriser la batterie pour qu'elle ne glisse pas, afin d'éviter de l'endommager pendant le transport.
- S'assurer de joindre le bon marquage et la documentation correcte pour le transport ou l'expédition (p.ex. par colis postal ou transporteur).
- S'informer auparavant si le transporteur choisi peut prendre en charge le transport, et signaler l'envoi.

Nous conseillons de faire appel à un expert en marchandises dangereuses pour préparer l'envoi. Respecter également d'éventuelles prescriptions nationales complémentaires.

11 STOCKAGE

- Après chaque utilisation, nettoyer soigneusement l'appareil et, si disponibles, mettre tous les capots de protection en place.
- Effectuer les travaux de maintenance nécessaires.
- Conserver l'appareil à un endroit sec, fermé et hors de portée des enfants.

11.1 Stocker la tondeuse à batterie

ATTENTION ! Danger de blessure lors du remisage. Il y a danger de blessure par des pièces de l'appareil à bords tranchants sur l'appareil remisé.

- Entreposer l'appareil hors de portée des enfants et des personnes non autorisées.
- Remiser l'appareil uniquement lorsque la batterie a été retirée.

1. Éteindre l'appareil.
2. Retirer la batterie.
3. Vider le bac de ramassage et nettoyer le canal d'éjection.
4. Nettoyer soigneusement l'appareil.
5. Laisser refroidir le moteur et l'appareil complet.
6. Appliquer une mince couche d'huile ou de silicone sur toutes les pièces métalliques pour les protéger de la corrosion.
7. Replier le guidon.
8. Ranger l'appareil dans un lieu sec, propre et à l'abri du gel.
   - Pour le protéger de la poussière, le recouvrir d'une bâche respirante.

- Ne pas utiliser de film plastique pour éviter une accumulation d'humidité.
- **REMARQUE ! Température de remisage de la tondeuse : voir les caractéristiques techniques.**

11.2 Stocker la batterie et le chargeur

⚠ DANGER ! Danger d'explosions et d'incendies ! Si la batterie explose après avoir été placée à côté de flammes nues ou de sources de chaleur, les personnes risquent d'être blessées gravement, voire mortellement.

- Stockez la batterie dans un endroit frais et sec, mais pas à côté de flammes nues ou de sources de chauffage.

REMARQUE En raison de la fonction de reconnaissance automatique de l'état de charge, la batterie est protégée de toute surcharge pendant le chargement. Elle peut donc rester connectée au chargeur, mais pas de manière permanente cependant.

REMARQUE Tenir compte des notices d'utilisation séparées relatives à la batterie et au chargeur.

- Stockez la batterie dans un endroit sec et à l'abri du gel et à une température de stockage comprise entre 0 °C et 25 °C avec une charge d'environ 40 à 60 %.
- En raison de risques de court-circuit, ne conservez pas la batterie à proximité d'objets métalliques ou contenant de l'acide.

12 ÉLIMINATION

Seulement pour les pays de l'UE :

Conformément à la directive européenne 2012/19/UE relative aux déchets d'équipements électriques et électroniques et sa mise en vigueur conformément aux législations nationales, les chargeurs dont on ne peut plus se servir doivent être mis de côté et rapportés dans un centre de collecte et de recyclage respectueux de l'environnement.

En cas de non-respect des consignes d'élimination, les déchets d'équipements électriques et électroniques peuvent avoir un impact négatif sur l'environnement et la santé des personnes du fait des substances dangereuses qu'ils contiennent.

Indications de la loi allemande sur les appareils électriques et électroniques

- Les appareils électriques et électroniques ne doivent pas être jetés aux ordures ménagères, mais être triés avant leur mise au rebut !
- Les piles ou batteries usagées qui ne sont pas fixées à demeure dans l'appareil usagé doivent être retirées avant d'éliminer l'appareil ! Leur élimination est régie par la loi sur les piles.
- Les détendeurs et utilisateurs d'appareils électriques et électroniques sont légalement tenus de les rapporter après utilisation.
- L'utilisateur final porte seul la responsabilité de la suppression de ses données personnelles sur l'appareil usagé à éliminer !

Le symbole de la poubelle barrée signifie que les appareils électriques et électroniques usés ne doivent pas être jetés aux ordures ménagères.

Les appareils électriques et électroniques peuvent être déposés gratuitement aux endroits suivants :

- Points de collecte ou centres de tri publics (p. ex. déchetteries communales)
- Points de vente d'appareils électroniques (magasins ou en ligne) si le revendeur est obligé de reprendre l'appareil ou s'il le propose.

Ces déclarations ne s'appliquent qu'aux appareils installés et vendus dans les pays de l'Union européenne et soumis à la directive européenne 2012/19/UE. Dans les pays en dehors de l'Union européenne, des dispositions différentes peuvent être applicables en matière d'élimination des appareils électriques et électroniques.

Indications de la loi allemande sur les piles (BattG)

- Les piles et batteries usagées ne doivent pas être jetées aux ordures ménagères, mais être triées avant leur mise au rebut !
- Pour retirer en toute sécurité les piles et batteries de l'appareil électronique et pour toute information sur le type ou le système chimique, reportez-vous aux informations données dans le manuel d'utilisation et/ou de montage.
- Les propriétaires et utilisateurs de piles et de batteries sont légalement tenus de les rap-

porter après utilisation. La reprise de ces produits est limitée à une quantité estimée normale pour un ménage.

Les piles usagées peuvent contenir des substances nocives ou des métaux lourds qui peuvent nuire à l'environnement et à la santé. Le retraitement des piles usagées et l'utilisation des ressources qu'elles contiennent contribuent à la protection de ces deux ressources vitales.

Le symbole de la poubelle barrée signifie que les piles et les batteries ne doivent pas être jetées aux ordures ménagères.

En outre, s'il y a sous la poubelle les mentions Hg, Cd ou Pb, cela signifie que :

- Hg : la batterie contient plus de 0,0005 % de mercure
- Cd : la batterie contient plus de 0,002 % de cadmium
- Pb : la batterie contient plus de 0,004 % de plomb

Les batteries et les piles peuvent être déposées gratuitement aux endroits suivants :

- Points de collecte ou centres de tri publics (p. ex. déchetteries communales)
- Points de vente de piles et de batteries
- Points de reprise du réseau national de récupération des piles usagées des appareils
- Point de reprise du fabricant (s'il n'est pas membre du réseau national de récupération)

Ces déclarations ne s'appliquent qu'aux piles et batteries vendues dans les pays de l'Union européenne et soumises au règlement européen (UE) 2023/1542. Dans les pays en dehors de l'Union européenne, des dispositions différentes peuvent être applicables en matière d'élimination des piles et batteries.

Valable uniquement pour la France :

13 CARACTÉRISTIQUES TECHNIQUES

Caractéristiques techniques : voir le tableau des caractéristiques techniques au début de la présente notice d'utilisation.

** Observations relatives aux valeurs d'émissions de vibrations et d'émissions acoustiques :*

- *Les valeurs d'émissions de vibrations et d'émissions acoustiques indiquées ont été mesurées selon un procédé de contrôle normalisé et elles peuvent être utilisées pour comparer une machine avec une autre.*
- *Les valeurs d'émissions de vibrations et d'émissions acoustiques indiquées peuvent également être utilisées pour procéder à une estimation initiale de l'exposition (degré d'exposition aux vibrations).*
- *Les valeurs d'émissions de vibrations et d'émissions acoustiques peuvent varier par rapport aux valeurs indiquées pendant l'utilisation effective de la machine en fonction de la manière selon laquelle la machine est utilisée.*
- *Respectez les mesures de sécurité conformément au chapitre sur la sécurité. Essayez de maintenir la sollicitation par les vibrations aussi faible que possible. Des exemples de mesure permettant de réduire la sollicitation par les vibrations sont le port de gants lors de l'utilisation de la machine et la limitation du temps de travail. Il convient ici de tenir compte de toutes les composantes du cycle d'utilisation (par ex. des temps où la machine est éteinte et des temps où elle est certes allumée, mais fonctionne sans sollicitation).*

14 SERVICE CLIENTS/APRÈS-VENTE

En cas de questions portant sur la garantie, les réparations ou les pièces de rechange, contacter le service de maintenance AL-KO le plus proche de chez vous. Vous le trouverez à l'adresse suivante sur Internet :
www.alko-garden.com/service-contacts

Vous trouverez de plus amples informations sur les pièces de rechange à l'adresse :
www.alko-garden.com/spareparts

15 INFORMATIONS RELATIVES À LA DÉCLARATION DE CONFORMITÉ

Nous déclarons par la présente sous notre seule responsabilité que ce produit, sous la forme mise sur le marché, répond aux dispositions des directives UE harmonisées, des normes de sécurité UE et des normes spécifiques aux produits. La déclaration de conformité fait partie de la notice d'utilisation et est jointe à la machine.

16 GARANTIE

Pendant la période légale de garantie contre les vices de fabrication, nous éliminons par réparation ou remplacement, selon notre choix, tout défaut de matériau ou de fabrication survenu sur l'appareil. La durée de prescription dépend de la législation respective en vigueur dans le pays où a été acheté l'appareil.

Notre garantie s'applique seulement en cas :

- de respect du présent manuel d'utilisation,
- d'utilisation correcte,
- d'utilisation de pièces de rechange d'origine.

La garantie ne s'applique pas en cas :

- de tentatives de réparation par l'utilisateur,
- de modifications techniques par l'utilisateur,
- d'utilisation non conforme.

Sont exclues de la garantie :

- les détériorations de la peinture dues à une usure normale,
- les pièces d'usure qui figurent en encadré sur la carte des pièces de rechange xxxxxx (x).

La période de garantie commence à courir au moment de l'achat par le premier utilisateur final. La date d'achat figurant sur la preuve d'achat fait foi. Veuillez vous adresser à votre revendeur ou bien au point de service après-vente agréé le plus proche, en présentant cette déclaration et la preuve d'achat. Les droits légaux de l'acheteur vis-à-vis du vendeur en cas de défaut ne sont pas affectés par cette déclaration.

TRADUCCIÓN DEL MANUAL ORIGINAL DE INSTRUCCIONES

Índice

1 Instrucciones de seguridad 96
1.1 Indicaciones generales de seguridad para máquinas eléctricas 96
1.1.1 Seguridad en el lugar de trabajo . 96
1.1.2 Seguridad eléctrica..... 96
1.1.3 Seguridad de personas 96
1.1.4 Uso y manejo de la máquina de alimentación por baterías 97
1.1.5 Servicio técnico 97
1.2 Instrucciones de seguridad para el cortacésped 97
1.3 Instrucciones de seguridad de la batería y el cargador..... 98
2 Acerca de este manual de instrucciones . 98
2.1 Símbolos de la portada..... 99
2.2 Explicación de símbolos y palabras de señalización 99
3 Descripción del producto..... 99
3.1 Uso previsto..... 99
3.2 Posible uso indebido previsible 99
3.3 Riesgos residuales 99
3.4 Dispositivos de seguridad y protección 100
3.5 Símbolos en el aparato..... 100
3.5.1 Símbolos de seguridad..... 100
3.5.2 Símbolos de mando 100
3.6 Vistas generales del producto 101
3.6.1 Vista general del producto (01)*.. 101
3.6.2 Vista general del producto (02, 03)** 101
3.6.3 Vista general del producto (04)*** 102
4 Montaje 103
5 Puesta en funcionamiento..... 103
5.1 Carga de las baterías 103
5.2 Colocación y retirada de las baterías (05, 06) 103
5.3 Conectar y desconectar el suministro eléctrico (05, 06)..... 103
6 Funcionamiento 103
6.1 Ajustar la altura de corte 104
6.1.1 Ajuste de la altura de corte (07)* . 104
6.1.2 Ajuste de la altura de corte (08)** 104
6.2 Segar con recogedor de césped (09, 10) 104
6.3 Arranque y parada del mecanismo de segado (11, 12) 105
6.4 Conexión y desconexión de la tracción (13)** 105
6.5 Comprobación del estado de carga de las baterías (14, 15) 105
6.6 Adaptación del manillar al tamaño corporal 105
6.6.1 Ajuste del manillar (16)** 105
6.6.2 Ajuste del manillar (17)** 106
6.6.3 Ajuste del manillar (18)*** 106
6.7 Recogida y despliegue del manillar ... 106
6.7.1 Recogida y despliegue del manillar (19)*, **..... 106
6.7.2 Recogida y despliegue del manillar (20)***..... 106
6.8 Mullir con cuña de mantillo (21, 22)**, *** 106
6.9 Segado con descarga lateral (23)*** .. 107
6.10 Segado sin recogedor de césped (24)***..... 107
7 Instrucciones de trabajo 107
8 Mantenimiento y limpieza 108
8.1 Trabajos de mantenimiento periódicos..... 108
8.2 Limpiar el aparato o el mecanismo de segado 108
8.3 Comprobar y sustituir la cuchilla de corte 108
8.4 Trabajos de reparación 109
9 Ayuda en caso de avería..... 109
9.1 Corregir los errores del aparato y el manejo 109
9.2 Códigos de error y subsanación de errores..... 110

10 Transporte 111
10.1 Transportar el aparato 111
10.2 Transporte 111
11 Almacenamiento 112
11.1 Almacenar el cortacésped de batería 112
11.2 Guardar la batería y el cargador..... 112
12 Eliminación del producto 112
13 Datos técnicos..... 113
14 Servicio de atención al cliente/servicio técnico..... 114
15 Información sobre la declaración de conformidad 114
16 Garantía 114

1 INSTRUCCIONES DE SEGURIDAD

1.1 Indicaciones generales de seguridad para máquinas eléctricas

⚠ **¡ADVERTENCIA! Lea todas las indicaciones de seguridad, instrucciones, ilustraciones y datos técnicos con los que está provista la presente máquina.** *El incumplimiento de las advertencias e instrucciones siguientes puede causar descargas eléctricas, incendios y lesiones graves.*

- **Guarde todas las advertencias e instrucciones de seguridad para un uso futuro.**

El término "máquina" empleado en las indicaciones de seguridad se refiere a máquinas de alimentación por red eléctrica (con cable de red) o a máquinas de alimentación por baterías (sin cable de red).

1.1.1 Seguridad en el lugar de trabajo

- **Mantenga el área de trabajo limpia y bien iluminada.** *Las áreas de trabajo desordenadas y sin iluminación pueden causar accidentes.*
- **No trabaje con la máquina en un entorno potencialmente explosivo en el que haya líquidos, gases o polvos inflamables.** *Las máquinas generan chispas que pueden prender el polvo o los vapores.*
- **Durante el uso de la máquina mantenga alejados a los niños y cualquier otra persona.** *En caso de sufrir una distracción puede perder el control sobre la máquina.*

1.1.2 Seguridad eléctrica

- **El enchufe de conexión de la máquina debe encajar en la toma de corriente. No se puede cambiar el enchufe. No utilice ningún enchufe adaptador junto con las máquinas con conexión a tierra.** *Los enchufes originales y las tomas de corriente adecuadas disminuyen el riesgo de descargas eléctricas.*
- **Evite el contacto corporal con superficies puestas a tierra tales como tubos, radiadores, cocinas y neveras.** *Existe un alto riesgo de sufrir una descarga eléctrica si el cuerpo está puesto a tierra.*
- **No utilice el cortacésped bajo la lluvia o en condiciones de humedad.** *Esto puede aumentar el riesgo de una descarga eléctrica.*
- **No use el cable de conexión para fines ajenos, para llevar o colgar la máquina, o para sacar el enchufe de la toma de corriente tirando de este. Mantenga el cable de conexión alejado del calor, aceite, bordes afilados o piezas móviles.** *El peligro de descargas eléctricas aumenta si los cables de conexión están dañados o enrollados.*
- **Cuando trabaje con una máquina al aire libre, utilice únicamente alargadores que también sean adecuados para el exterior.** *El uso de un alargador adecuado para el exterior reduce el peligro de descargas eléctricas.*
- **Si el funcionamiento de la máquina en un entorno húmedo es inevitable, utilice un interruptor diferencial.** *El uso de este interruptor diferencial evita el riesgo de una descarga eléctrica.*

1.1.3 Seguridad de personas

- **Esté atento, preste atención a lo que hace y proceda con sentido común cuando trabaje con una máquina. No utilice ninguna máquina si siente cansancio o si se encuentra bajo el efecto de drogas, alcohol o medicamentos.** *Un momento de descuido mientras se utiliza la máquina puede provocar lesiones graves.*
- **Utilice equipo de protección personal y siempre gafas de protección.** *El uso de equipos de protección individual, como mascarilla contra el polvo, zapatos de seguridad antideslizantes, casco de protección o protección para los oídos, según el tipo y aplica-*

ción de la máquina, reduce el riesgo de lesiones.

- **Evite una puesta en funcionamiento involuntaria. Asegúrese de que la máquina está desconectada antes de enchufarla a la red eléctrica y/o conectar la batería, agarrarla o transportarla.** *Si al transportar la máquina tiene el dedo en el interruptor o si la máquina se encuentra encendida y conectada a la alimentación de corriente, esto puede provocar accidentes.*
- **Retire las herramientas de ajuste o las llaves inglesas antes de encender la máquina.** *Una herramienta o llave que se encuentre en una parte giratoria de la máquina puede provocar lesiones.*
- **Procure mantener una postura normal. Mantenga una postura firme y el equilibrio en todo momento.** *De este modo podrá controlar mejor la máquina en situaciones inesperadas.*
- **Utilice la ropa adecuada. No utilice ropa holgada ni joyas. Mantenga el pelo y la ropa alejados de las piezas móviles.** *La ropa suelta, las joyas o el pelo largo pueden engancharse en las piezas móviles.*
- **Si se pueden montar dispositivos de aspiración y de recogida de polvo, se deben conectar y utilizar correctamente.** *El uso de un dispositivo aspirador de polvo puede reducir los riesgos relacionados con el polvo.*
- **No se deje llevar por un falso sentido de seguridad ni pase por alto las normas de seguridad para máquinas, aunque esté familiarizado/a con la máquina después de un uso reiterado.** *Un descuido en el manejo puede provocar lesiones graves en cuestión de fracciones de segundo.*

1.1.4 Uso y manejo de la máquina de alimentación por baterías

- **Cargue la batería únicamente con cargadores recomendados por el fabricante.** *Existe peligro de incendio si se cargan baterías en un cargador que es apropiado para otro tipo de baterías.*
- **Utilice únicamente las baterías previstas para ello en las máquinas.** *En caso de utilizar otras baterías, existe riesgo de incendio y lesiones.*
- **Mantenga la batería que no utilice lejos de clips, monedas, llaves, clavos, tornillos u otros objetos metálicos, que puedan provocar un puenteo entre los contactos.** *Un cortocircuito de los contactos de la batería puede tener como consecuencia quemaduras o incendio.*
- **En caso de una aplicación incorrecta, puede salir líquido de la batería. Evite el contacto con el mismo. En caso de contacto accidental, lávese con agua. Si el líquido entra en contacto con los ojos, acuda al médico.** *El líquido que sale de la batería puede causar irritaciones de la piel o quemaduras.*
- **No utilice baterías dañadas o modificadas, ni utilice la máquina si está dañada o modificada.** *Las baterías dañadas o alteradas pueden comportarse de forma imprevisible y provocar incendios, explosiones o peligro de lesiones.*
- **No exponga una batería o una máquina al fuego ni a altas temperaturas.** *El fuego o las temperaturas superiores a 130 °C pueden causar una explosión.*
- **Siga todas las indicaciones para la carga y nunca cargue la batería o la máquina con alimentación por batería fuera del rango de temperatura especificado en el manual de instrucciones.** *Una carga incorrecta o fuera del rango de temperaturas permitido puede destruir la batería y aumentar el riesgo de incendio.*

1.1.5 Servicio técnico

- **Solamente el personal cualificado puede reparar su máquina, y solo con piezas de repuesto originales.** *De este modo se garantiza que se mantiene la seguridad de la máquina.*
- **Nunca realice trabajos de mantenimiento a baterías dañadas.** *El mantenimiento completo de baterías solamente debe realizarlo el fabricante o centros de atención al cliente autorizados.*

1.2 Instrucciones de seguridad para el cortacésped

- **No utilice el cortacésped en malas condiciones meteorológicas, en especial si hay peligro de descarga de rayos.** *Así se reduce el riesgo de ser alcanzado por un rayo.*
- **Examine a fondo el área en la que se va a emplear el cortacésped para detectar si hay animales salvajes.** *Los animales salvajes pueden resultar heridos durante el uso del cortacésped.*

- **Examine a fondo el área en la que se va a emplear el cortacésped y retire todas las piedras, palos, alambres, huesos y otros cuerpos extraños.** *Los objetos que salen despedidos pueden provocar lesiones personales.*
- **Antes de comenzar a usar el cortacésped lleve a cabo siempre una inspección visual para asegurarse de que la cuchilla y la unidad de corte no están desgastadas ni dañadas.** *Las piezas desgastadas o dañadas aumentan el riesgo de lesiones.*
- **Compruebe con frecuencia si el depósito recogedor de césped presenta desgaste o daños.** *Un depósito recogedor de césped desgastado o dañado puede aumentar el riesgo de lesiones.*
- **Deje todos los dispositivos de seguridad montados. Los dispositivos de seguridad deben estar montados correctamente y de forma que sean operativos.** *Un dispositivo de seguridad que esté suelto o dañado o que no funcione correctamente puede provocar lesiones.*
- **Mantenga todas las ranuras de ventilación libres de suciedad.** *Las ranuras de ventilación obstruidas y las impurezas pueden provocar un sobrecalentamiento o peligro de incendio.*
- **A la hora de trabajar con el cortacésped utilice siempre calzado protector y antideslizante. No maneje el cortacésped con los pies descalzos o con sandalias abiertas.** *Así se reduce el peligro de lesiones en los pies debido al contacto con la cuchilla en movimiento.*
- **A la hora de trabajar con el cortacésped utilice siempre pantalones largos.** *La piel descubierta aumenta el peligro de lesiones debido a objetos que salen despedidos.*
- **No opere el cortacésped en hierba mojada. Siempre camine, nunca corra.** *Así se reduce el peligro de que se resbale o se caiga, lo cual puede provocar lesiones.*
- **No opere el cortacésped en pendientes muy pronunciadas.** *Así se reduce el peligro de que pierda el control, se resbale o se caiga, lo cual puede provocar lesiones.*
- **A la hora de trabajar en pendientes, procure siempre mantener la estabilidad, trabaje siempre en perpendicular a la pendiente, nunca cuesta arriba o cuesta abajo, y extreme la precaución al cambiar de dirección.** *Así se reduce el peligro de que pierda el control, se resbale o se caiga, lo cual puede provocar lesiones.*
- **Extreme la precaución cuando desplace el cortacésped hacia atrás o cuando se lo acerque. Preste atención siempre a su entorno.** *Así se reduce el peligro de que tropiece durante la operación.*
- **No toque la cuchilla ni otras piezas móviles peligrosas mientras estas se encuentren todavía en movimiento.** *Así se reduce el peligro de lesiones debido a las piezas móviles.*
- **Asegúrese de que, al retirar el material atascado o al limpiar el cortacésped, todos los interruptores se encuentran a la posición apagado y la batería se ha retirado.** *Un funcionamiento inesperado del cortacésped puede causar lesiones graves.*
- Deje que el producto se enfríe siempre antes de su almacenamiento.
- Vacíe el recogedor de césped antes de su almacenamiento.
- Al ajustar el aparato preste atención a que sus dedos no se queden atrapados entre las cuchillas móviles y las piezas fijas de la máquina.

1.3 Instrucciones de seguridad de la batería y el cargador

- Antes de la carga retire la batería del aparato.
- Coloque la batería en el aparato con la polaridad correcta.
- Retire la batería del aparato si va a guardarlo durante un periodo de tiempo prolongado.
- No cortocircuite los terminales de conexión del aparato ni de la batería.

Manuales de instrucciones

Seguir las instrucciones de seguridad de la batería y del cargador en los manuales de instrucciones separados.

- Manual de instrucciones 443998: baterías
- Manual de instrucciones 443999: cargadores

2 ACERCA DE ESTE MANUAL DE INSTRUCCIONES

- La versión original de este manual de instrucciones está en alemán. Todas las demás versiones en otros idiomas son traducciones de la versión original.

- Conserve siempre este manual de instrucciones para poderlo leerlo en caso de que necesite consultar información sobre el aparato.
- Entregue el aparato a otra persona siempre adjuntando el manual de instrucciones.
- Lea y tenga en cuenta las indicaciones de seguridad y advertencias de este manual de instrucciones.

2.1 Símbolos de la portada

Símbolo	Significado
	Antes de ponerlo en marcha, es imprescindible leer atentamente este manual de instrucciones. Esto es esencial para un trabajo seguro y un manejo sin problemas.
	Manual de instrucciones
Li	Maneje las baterías de ion de litio con cuidado. Preste especial atención a las indicaciones de transporte, almacenamiento y eliminación de este manual de instrucciones.
CE	Este producto está conforme con las directivas europeas aplicables, y se ha efectuado un procedimiento de evaluación de la conformidad para estas directivas.

2.2 Explicación de símbolos y palabras de señalización

⚠ ¡PELIGRO! Indica una situación de peligro inminente que, en caso de no evitarse, produce lesiones graves o la muerte.

⚠ ¡ADVERTENCIA! Indica una situación de peligro potencial que, en caso de no evitarse, podría producir lesiones graves o la muerte.

⚠ ¡PRECAUCIÓN! Indica una situación de peligro potencial que, en caso de no evitarse, podría producir lesiones de leves a moderadas.

¡ATENCIÓN! Indica una situación que, en caso de no evitarse, podría producir daños materiales.

NOTA Indicaciones especiales para una mejor comprensión y manejo.

3 DESCRIPCIÓN DEL PRODUCTO

En la presente documentación se describen varios modelos de aparatos. Identifique su modelo por medio de las imágenes del producto y la descripción de las diferentes opciones.

Pueden utilizarse todas las baterías (Bxxx Li) y cargadores (Cxxx Li) de la gama AL-KO 18 V / 36 V 1 BATTERY / 2 VOLTAGES

¡ATENCIÓN! Peligro de daños en la batería y el aparato. Si el aparato se utiliza con una batería inapropiada, pueden dañarse el propio aparato y la batería.

- Utilice el aparato únicamente con la batería especificada.

NOTA Encontrará más información en los manuales de instrucciones de las baterías y los cargadores de la gama AL-KO 18 V / 36 V 1 BATTERY / 2 VOLTAGES

3.1 Uso previsto

Este aparato está previsto para uso privado y únicamente debe emplearse en césped seco.

Cualquier otro uso distinto o fuera de estos márgenes se considera no conforme a lo prescrito. El aparato solamente puede utilizarse estando completamente montado.

Este aparato ha sido diseñado únicamente para su uso privado. Cualquier otro uso distinto, así como cualquier modificación o ampliación no permitida, se considera un uso indebido y tiene como consecuencia la extinción de la garantía y la pérdida de la conformidad, así como el rechazo de toda responsabilidad por parte del fabricante por daños del usuario o de terceros.

3.2 Posible uso indebido previsible

El aparato no ha sido concebido para el uso industrial en parques públicos o instalaciones deportivas ni para el uso en el ámbito de la agricultura y la silvicultura.

- No utilice el aparato cuando llueva o cuando el césped esté mojado.
- En la superficie que se va a segar no debe haber ningún cuerpo extraño, p. ej., piedras, trozos de madera o botellas.
- Los dispositivos de seguridad presentes no deben desmontarse ni puentearse, por ejemplo, uniendo la palanca de seguridad al larguero.

3.3 Riesgos residuales

Aunque se utilice correctamente el aparato existe siempre un cierto riesgo residual que no puede

excluirse por completo. Debido al tipo y al diseño del aparato pueden derivarse los siguientes peligros potenciales según la utilización:

- Proyección de material cortado, tierra y piedras pequeñas a gran velocidad.
- Inhalación de partículas de material cortado sin no se lleva una mascarilla.
- Peligro de lesiones por cortes si se introducen las manos en la cuchilla de corte en marcha.

3.4 Dispositivos de seguridad y protección

⚠ **¡ADVERTENCIA! Peligro de lesiones.** Los dispositivos de seguridad y protección que estén defectuosos o se hayan anulado pueden provocar lesiones graves.

- Disponga la reparación de los dispositivos de seguridad y protección que estén defectuosos.
- Nunca anule los dispositivos de seguridad y protección.

Palanca de seguridad

El aparato está equipado con una palanca de seguridad. En situaciones de peligro, simplemente hay que soltarla. El motor y el mecanismo de segado se detendrán.

Pulsador de arranque (en el manillar)

Para poder iniciar el motor con la palanca de seguridad, primero debe presionarse el pulsador de arranque.

Trampilla de desvío

La trampilla de desvío protege, por ejemplo, ante partículas de corte y piedras que pueden salir despedidas.

3.5 Símbolos en el aparato

3.5.1 Símbolos de seguridad

Símbolo	Significado
	Preste especial atención durante el manejo.
	Lea el manual de instrucciones antes de la puesta en funcionamiento.
	Peligro debido a los objetos que salen despedidos.
	Mantenga a terceras personas alejadas de la zona de peligro.
	Peligro de lesiones. Mantenga las manos y los pies alejados del mecanismo de corte.
	En caso de no utilizarlo y antes de efectuar los trabajos de mantenimiento y reparación: Desconectar el aparato y sacar la batería del aparato.
	No se aplica. Solamente se utiliza para cortacéspedes eléctricos.[a)]
	No realice el segado en pendientes demasiado inclinadas.[a)]
	No utilice el aparato cuando llueva ni lo almacene al aire libre.[a)]
STOP	La cuchilla de corte sigue funcionando después de haber desconectado el aparato. Toque la cuchilla de corte solo cuando todas las piezas del aparato se hayan detenido.[a)]

[a)] 46.6 Li SP comfort, 51.6 Li SP comfort

3.5.2 Símbolos de mando

Símbolo	Significado
36V	Cortacésped con funcionamiento de 36 V y dos baterías de 18 V.
START	Presione el pulsador de arranque para arrancar el cortacésped.[a)]

Símbolo	Significado
	Procedimiento para arrancar el cortacésped (véase *capítulo 6.3 "Arranque y parada del mecanismo de segado (11, 12)", página 105*)[b]
	Indicador del nivel de llenado del recogedor de césped: ■ Si el indicador del nivel de llenado está arriba (GO): se puede seguir trabajando. ■ Si el indicador del nivel de llenado está abajo (STOP): interrumpir el trabajo y vaciar el recogedor de césped.
	Símbolo de mando para el pomo giratorio del manillar:[c] ■ Candado cerrado: Fijar el manillar en la posición seleccionada. ■ Candado abierto: Soltar el manillar para ajustarlo.
	Niveles para la regulación en altura del manillar (2 niveles).[c] El tercer nivel sirve para mover el manillar.
	En caso de peligro: Soltar de inmediato la palanca de seguridad para detener el cortacésped.

[a] 34.6 Li comfort, 38.6 Li comfort, 43.6 Li comfort
[b] 46.6 Li SP comfort, 51.6 Li SP comfort
[c] 38.6 Li comfort, 43.6 Li comfort

3.6 Vistas generales del producto

3.6.1 Vista general del producto (01)*

*: 34.6 Li comfort

N.º	Componente
1	Pulsador de arranque
2	Palanca de seguridad
	Manillar:
3	■ Superficie de agarre
4	■ Larguero superior
5	■ Articulación giratoria con tensor rápido
6	■ Larguero inferior
7	■ Articulación giratoria con botón de bloqueo
	Indicador del estado de carga de las baterías:
8	■ LED
9	■ Pulsador para consultar el estado de carga
10	Tapa del compartimento de la batería
11	Compartimento de la batería
	Ajuste central de la altura de corte:
12	■ Indicador de la altura de corte (5 niveles)
13	■ Palanca de desbloqueo
14	Cubierta con cuchilla de corte
15	Asa de transporte
16	Trampilla de desvío
	Recogedor de césped:
17	■ Carcasa del recogedor de césped
18	■ Asa del recogedor de césped
19	■ Indicador del nivel de llenado del recogedor de césped
20 [a]	Cargador [a]
21 [a]	Baterías (2 uds.) [a]

[a] En el juego completo

3.6.2 Vista general del producto (02, 03)**

**: 38.6 Li comfort, 43.6 Li comfort

N.º	Componente
1	Pulsador de arranque
2	Palanca de seguridad
	Manillar:
3	■ Superficie de agarre
4	■ Larguero superior

N.º	Componente
5	■ Articulación giratoria con tensor rápido
6	■ Larguero inferior
7	■ Regulación en altura en 2 niveles: 38.6 Li comfort: articulación giratoria con tensor rápido, 43.6 Li comfort: pernos de resorte con pomo giratorio El tercer nivel sirve para mover el manillar.
	Indicador del estado de carga de las baterías:
8	■ LED
9	■ Pulsador para consultar el estado de carga
10	Tapa del compartimento de la batería
11	Compartimento de la batería
	Ajuste central de la altura de corte:
12	■ Indicador de la altura de corte (5 niveles)
13	■ Palanca de desbloqueo
14	Cubierta con cuchilla de corte
15	Asa de transporte
16	Trampilla de desvío
	Recogedor de césped:
17	■ Carcasa del recogedor de césped
18	■ Asa del recogedor de césped
19	■ Indicador del nivel de llenado del recogedor de césped
20	Cuña de mantillo
21 [a)]	Cargador [a)]
22 [a)]	Baterías (2 uds.) [a)]

[a)] En el juego completo

3.6.3 Vista general del producto (04)***

***: 46.6 Li SP comfort, 51.6 Li SP comfort

N.º	Componente
	Panel de mando con:
1	■ Indicador del estado de carga de las baterías
2	■ Pulsador con función doble: 1. Pulsador de arranque, 2. Consulta del estado de carga
3	Palanca de seguridad
4	Palanca de tracción
	Manillar:
5	■ Superficie de agarre
6	■ Larguero
7	■ Pernos de resorte con pomo giratorio (2 niveles) El tercer nivel sirve para mover el manillar.
8	■ Articulación giratoria del larguero
	Ajuste central de la altura de corte:
9	■ Indicador de la altura de corte (6 niveles)
10	■ Palanca de ajuste
11	Compuerta de descarga lateral
12	Accesorio de descarga lateral
13	Asa de transporte delantera
14	Cubierta con cuchilla de corte
15	Compartimento de la batería
16	Tapa del compartimento de la batería
17	Asa de transporte trasera
18	Trampilla de desvío
	Recogedor de césped:
19	■ Carcasa del recogedor de césped
20	■ Asa del recogedor de césped
21	■ Indicador del nivel de llenado del recogedor de césped
22	Cuña de mantillo
23 [a)]	Cargador [a)]
24 [a)]	Baterías (2 uds.) [a)]

[a)] En el juego completo

4 MONTAJE

¡ADVERTENCIA! Peligro debido a un montaje incompleto. Si se pone en marcha un aparato que no está completamente montado pueden producirse lesiones graves.

- Opere el aparato solo cuando esté montado completamente.
- Cuando el aparato esté completamente montado, coloque las baterías.

Siga los pasos de montaje aplicables para su modelo recogidos en el apartado de ilustraciones:

Installation
34.6 Li comfort

Installation
38.6 Li comfort

Installation
43.6 Li comfort

Installation
46.6 Li SP comfort | 51.6 Li SP comfort

5 PUESTA EN FUNCIONAMIENTO

5.1 Carga de las baterías

Las baterías están cargadas parcialmente. Antes del primer uso, cargue las baterías completamente. Las baterías pueden cargarse en cualquier estado de carga. Si se interrumpe la carga, las baterías no se dañan.

NOTA Si desea obtener información más detallada, consulte las instrucciones de uso separadas de las baterías y del cargador.

5.2 Colocación y retirada de las baterías (05, 06)

El cortacésped solo funciona si se han colocado las dos baterías.

¡ATENCIÓN! Peligro de daños de las baterías. Si las baterías se dejan en el aparato tras el uso, pueden sufrir daños.

- Justo después de utilizar el aparato, extraiga las baterías y guárdelas en un lugar protegido de heladas.
- Introduzca las baterías en el aparato justo antes de comenzar a trabajar.

Insertar las baterías

1. Abra la tapa del compartimento de batería (05/1, 06/1) (05/a, 06/a).
2. Inserte las baterías (05/2, 06/2) desde arriba en el compartimento de la batería (05/3, 06/3) hasta que encajen (05/b, 06/b).
3. Cierre la tapa del compartimento de la batería (05/c, 06/c).

Extraer las baterías

1. Pulse el botón de desbloqueo (05/4, 06/4) de la batería y manténgalo pulsado.
2. Saque la batería.

5.3 Conectar y desconectar el suministro eléctrico (05, 06)

¡ADVERTENCIA! Peligro de lesiones. Una conexión accidental puede causar lesiones graves.

- Antes de hacer una pausa y trabajos de mantenimiento, realice lo siguiente: Retire las baterías.

Conectar el suministro eléctrico

1. Abra la tapa del compartimento de batería (05/1, 06/1) (05/a, 06/a).
2. Insertar las baterías: véase *capítulo 5.2 "Colocación y retirada de las baterías (05, 06)", página 103*.
3. Cierre la tapa del compartimento de la batería (05/c, 06/c).
4. Encender el aparato: véase *capítulo 6.3 "Arranque y parada del mecanismo de segado (11, 12)", página 105*.

Desconectar el suministro eléctrico

1. Extraer las baterías: véase *capítulo 5.2 "Colocación y retirada de las baterías (05, 06)", página 103*.
2. Justo después de utilizar el aparato, sacar las baterías, cargarlas y guardarlas en un lugar protegido de heladas. Vuelva a meter las baterías justo antes de la siguiente utilización del aparato.

6 FUNCIONAMIENTO

¡ADVERTENCIA! Peligro de lesiones. Los dispositivos de seguridad y protección que estén defectuosos o se hayan anulado pueden provocar lesiones graves.

- Antes de conectarlo, compruebe que todos los dispositivos de seguridad y de protección estén presentes y operativos.

⚠ ¡ADVERTENCIA! Peligro de lesiones en caso de estados operativos anómalos. Detenga el cortacésped de inmediato. Retire las baterías. Acto seguido compruebe si todas las piezas móviles se han detenido completamente:

- Tras un impacto con un cuerpo extraño: Verifique si el cortacésped presenta daños y repárelo. El cortacésped solo podrá volver a encenderse y ponerse en funcionamiento una vez que se haya reparado.
- Si el cortacésped vibra de forma inusual: compruebe de inmediato si presenta daños. Sustituya o repare las piezas dañadas. Examine el aparato en busca de piezas sueltas y vuelva a apretarlas.

¡ATENCIÓN! Peligro de daños en el aparato. Si la cuchilla de corte se bloquea, el motor puede sobrecargarse.

- Limpie el mecanismo de segado tras cada uso.
- Ajuste una altura de corte más alta.
- Corte la hierba más alta y la vegetación más espesa de forma gradual.

6.1 Ajustar la altura de corte

⚠ ¡PRECAUCIÓN! Peligro de lesiones por cortes. Peligro de lesiones por cortes si se introducen las manos en el mecanismo de segado en marcha.

- Ajuste la altura de corte solo con el motor desconectado y el mecanismo de segado parado.

6.1.1 Ajuste de la altura de corte (07)*

*: 34.6 Li comfort, 38.6 Li comfort, 43.6 Li comfort

1. Tire de la palanca de desbloqueo (07/1) (07/a).
2. Levante el cortacésped por el asa de transporte (07/2) hacia arriba o presiónelo hacia abajo (07/b). Al hacerlo consulte la altura de corte que desee en la escala (07/3).
3. Suelte la palanca de desbloqueo.

6.1.2 Ajuste de la altura de corte (08)**

**: 46.6 Li SP comfort, 51.6 Li SP comfort

1. Empuje hacia fuera la palanca de ajuste (08/1) para desbloquearla (08/a) y manténgala en esa posición.
   - Para el césped bajo: Empuje la palanca de ajuste en dirección a la rueda delantera (08/b).
   - Para el césped alto: Empuje la palanca de ajuste en dirección al recogedor de césped (08/b).
   - Consulte la altura de corte que desee en la escala (08/3).
2. Suelte la palanca de ajuste de forma que encaje en el nivel deseado.

6.2 Segar con recogedor de césped (09, 10)

El aparato puede operarse con y sin recogedor de césped.

Colocación del recogedor de césped

1. Asegúrese de que el aparato está apagado y que el mecanismo de segado está detenido.
2. Levante la trampilla de desvío (09/1) (09/a).
3. Cuelgue el recogedor de césped (09/2) en el soporte (09/b).
4. Suelte la trampilla de desvío.

Comprobar el nivel de llenado

La corriente de aire empuja hacia arriba el indicador de nivel de llenado (10/1) al segar (10/a). Si el recogedor de césped está lleno (10/2), el indicador de nivel de llenado del recogedor lo señalará (10/b). Debe vaciarse el recogedor de césped.

Desenganchar y vaciar el recogedor de césped

⚠ ¡PRECAUCIÓN! Peligro de lesiones por cortes. Peligro de lesiones por cortes si se introducen las manos en el mecanismo de segado en marcha.

- Extraiga el recogedor de césped únicamente cuando el mecanismo de segado esté parado.

NOTA Cuando vacíe el recogedor de césped, limpie también los orificios de expulsión del indicador de nivel de llenado para que sigan funcionado perfectamente.

1. Asegúrese de que el aparato está apagado y que el mecanismo de segado está detenido.
2. Levante la trampilla de desvío (09/1).
3. Extraiga el recogedor de césped (09/2) de los soportes sacándolo hacia atrás.
4. Vacíe el recogedor de césped.
5. Limpie los orificios de soplado del indicador de nivel de llenado.
6. Coloque el recogedor de césped (véase más arriba).

6.3 Arranque y parada del mecanismo de segado (11, 12)

Arranque el mecanismo de segado únicamente sobre una base llana, no empiece en zonas de césped alto. El terreno debe estar libre de cuerpos extraños, por ejemplo, piedras. No eleve ni vuelque el aparato para iniciarlo.

¡ATENCIÓN! Peligro de daños en el aparato. Si el motor se apaga y se enciende varias veces de forma muy seguida, se producirán daños en el motor y en el mecanismo de segado.

- Arranque el motor únicamente cuando el mecanismo de segado esté parado.

NOTA Posición de manejo permitida: Sitúese de pie detrás del cortacésped y agarre con ambas manos el manillar.

Arranque del mecanismo de segado

1. Si aún no se ha hecho: Conecte el suministro de corriente (véase *capítulo 5.3 "Conectar y desconectar el suministro eléctrico (05, 06)", página 103*).
2. Presione y mantenga presionado el pulsador de arranque (11/1, 12/1) (11/a, 12/a).
3. Tire de la palanca de seguridad (11/2, 12/2) hacia el manillar (11/3, 12/3) (11/b, 12/b). El motor y el mecanismo de segado arrancan.
4. Suelte el pulsador de arranque y mientras siga sujetando la palanca de seguridad.

NOTA La palanca de seguridad no se enclava. Sujétela firmemente durante todo el proceso de trabajo en el manillar.

Detener el mecanismo de segado

1. Suelte la palanca de seguridad. Esta volverá automáticamente a la posición inicial.
2. Espere a que el mecanismo de segado se pare.
3. Desconecte el suministro de corriente (véase *capítulo 5.3 "Conectar y desconectar el suministro eléctrico (05, 06)", página 103*).

¡PRECAUCIÓN! Peligro de lesiones por cortes. Peligro de lesiones por cortes si se introducen las manos en el mecanismo de segado en marcha.

- Espere hasta que el mecanismo de segado se detenga.
- Antes de realizar cualquier trabajo de mantenimiento o conservación: Desconecte el aparato y espere hasta que el mecanismo de segado se haya parado. Retire la batería.

6.4 Conexión y desconexión de la tracción (13)**

**: 46.6 Li SP comfort, 51.6 Li SP comfort

NOTA La tracción solamente puede conectarse con el motor en marcha.

Conectar la tracción

1. Encienda el aparato y arranque el motor (véase *capítulo 6.3 "Arranque y parada del mecanismo de segado (11, 12)", página 105*).
2. Empuje la palanca de tracción (13/1) contra el manillar (13/2) y reténgala en esta posición (13/a). La palanca de tracción no encaja.

Desconectar la tracción

1. Suelte la palanca de tracción. Esta se desplazará automáticamente a la posición cero.

6.5 Comprobación del estado de carga de las baterías (14, 15)

1. Presione brevemente el pulsador (14/1, 15/1).
   ⇨ Los LED (14/2, 15/2) se iluminan o parpadean en función del estado de carga:

LED (verdes)	Estado de carga
Se iluminan 4 LED.	Batería totalmente cargada.
Se iluminan 3 LED.	La batería está cargada al 75 %.
Se iluminan 2 LED.	La batería está cargada al 50 %.
Se ilumina 1 LED.	La batería está cargada al 25 %.
Parpadean 4 LED.	Batería agotada.

NOTA Los LED también señalizan códigos de error (véase *capítulo 9.2 "Códigos de error y subsanación de errores", página 110*).

6.6 Adaptación del manillar al tamaño corporal

6.6.1 Ajuste del manillar (16)**

**: 38.6 Li comfort

1. A ambos lados: Abra el tensor rápido (16/1) (16/a).
2. Gire el manillar (16/2) a la posición 1 o 2 (16/b). ***Nota:*** *El tercer nivel sirve para mover el manillar.*
3. A ambos lados: Cierre el tensor rápido (16/c).

6.6.2 Ajuste del manillar (17)**

**: 43.6 Li comfort

1. A ambos lados: Gire el pomo giratorio (17/1) hacia el candado abierto (17/a).
2. Gire el manillar (17/2) a la posición 1 o 2 (17/b). ***Nota:*** *El tercer nivel sirve para mover el manillar.*
3. A ambos lados: Gire el pomo giratorio hacia el candado cerrado (17/c).

6.6.3 Ajuste del manillar (18)***

***: 46.6 Li SP comfort, 51.6 Li SP comfort

1. A ambos lados: Gire 90° el pomo giratorio (18/1) (18/a).
2. Gire el manillar (18/2) a una de las dos posiciones (18/3) (18/b).
3. A ambos lados: Vuelva a girar 90° el pomo giratorio (18/c).

6.7 Recogida y despliegue del manillar

Una vez plegado el manillar puede volcar el aparato de lado para limpiar así con mayor facilidad el mecanismo de segado. El manillar plegado también permite guardar el aparato en un espacio reducido.

⚠ ¡PRECAUCIÓN! Peligro de aplastamiento. Los dedos u otras partes del cuerpo pueden verse aplastados entre las piezas sueltas del manillar.

- Agarre firmemente las piezas sueltas del manillar.
- No mantenga los dedos ni ninguna otra parte del cuerpo entre las piezas sueltas.

6.7.1 Recogida y despliegue del manillar (19)*, **

*: 34.6 Li comfort

**: 38.6 Li comfort, 43.6 Li comfort

Recogida del manillar

1. A ambos lados: Afloje la fijación (19/1) del manillar en la carcasa (19/a) hasta que el manillar pueda girarse hacia delante.
2. Pliegue totalmente hacia delante el manillar (19/2) (19/b).
3. A ambos lados: Suelte los tensores rápidos superiores (19/3).
4. Pliegue hacia abajo el manillar superior (19/4) (19/c).

Despliegue del manillar

Realice el procedimiento anterior en el orden inverso.

6.7.2 Recogida y despliegue del manillar (20)***

***: 46.6 Li SP comfort, 51.6 Li SP comfort

Recogida del manillar

1. A ambos lados: Gire 90° el pomo giratorio (20/1).
2. Pliegue totalmente hacia delante el manillar (20/2) (20/a).

Despliegue del manillar

Realice el procedimiento anterior en el orden inverso.

6.8 Mullir con cuña de mantillo (21, 22)**, ***

**: 38.6 Li comfort, 43.6 Li comfort

***: 46.6 Li SP comfort, 51.6 Li SP comfort

Al mullir no se acumula material cortado sino que este se queda encima del césped. El mantillo protege la tierra de la sequedad y la nutre. Los mejores resultados se obtienen con una poda regular de unos 2 cm. Solamente la hierba joven con tejido blando de la hoja se pudre rápidamente.

- Altura del césped antes de mullir: máx. 8 cm
- Altura del césped después de mullir: mín. 4 cm

NOTA Ajuste la velocidad de paso para mullir, no vaya demasiado deprisa.

Colocar la cuña de mantillo (21)

⚠ ¡PRECAUCIÓN! Peligro de lesiones por cortes. Peligro de lesiones por cortes si se introducen las manos en el mecanismo de segado en marcha.

- Antes de colocar o retirar la cuña de mantillo, desconecte el aparato.

¡ATENCIÓN! Peligro de daños en el aparato. Si la cuña de mantillo no encaja, es posible que la cuña de mantillo y el mecanismo de segado estén dañados.

- Preste atención a que encaje el bloqueo.

1. Desconecte el aparato (véase *capítulo 5.3 "Conectar y desconectar el suministro eléctrico (05, 06)", página 103*).
2. Descuelgue el recogedor de césped (véase *capítulo 6.2 "Segar con recogedor de césped (09, 10)", página 104*).
3. Levante la trampilla de desvío (21/1) (21/a).

4. Deslice la cuña de mantillo (21/2) en el compartimento de expulsión (21/3) (21/b) hasta que encaje el bloqueo.

Retirar la cuña de mantillo (22)

1. Desconecte el aparato.
2. Levante la trampilla de desvío (22/1) (22/a).
3. Suelte el bloqueo (22/2) de la cuña de mantillo agarrando con firmeza el mango (22/3) (22/b).
4. Extraiga la cuña de mantillo (22/c).

6.9 Segado con descarga lateral (23)***

***: 46.6 Li SP comfort, 51.6 Li SP comfort

⚠ ¡PRECAUCIÓN! Peligro de lesiones por cortes. Peligro de lesiones por cortes si se introducen las manos en el mecanismo de segado en marcha.

- Coloque y retire el accesorio de descarga lateral únicamente cuando el motor y el mecanismo de segado estén detenidos.

Colocar el accesorio de descarga lateral

1. Desconecte el aparato y extraiga la batería.
2. Saque el recogedor de césped.
3. Abra la tapa de cubierta (23/1) para la descarga lateral y sujétela (23/a).
4. Inserte el accesorio de descarga lateral (23/2) y engánchelo con los salientes (23/3) en la parte superior por debajo de la descarga lateral (23/b).
5. Cierre lentamente la tapa de cubierta. La tapa de cubierta protege el accesorio de descarga lateral y evita que se caiga.
6. Coloque la batería y vuelva a encender el aparato.

Retirar el accesorio de descarga lateral

1. Desconecte el aparato y extraiga la batería.
2. Abra la tapa de cubierta para la descarga lateral y sujétela.
3. Desenganche el accesorio de descarga lateral y extráigalo.
4. Cierre la tapa de cubierta.
5. Coloque la batería y vuelva a encender el aparato.

6.10 Segado sin recogedor de césped (24)***

***: 46.6 Li SP comfort, 51.6 Li SP comfort

El aparato se puede operar sin el recogedor de césped. Para que el compartimento de expulsión no se atasque, la trampilla de desvío debe apoyarse ligeramente.

1. Asegúrese de que el aparato está apagado y que el mecanismo de segado está detenido.
2. Levante la trampilla de desvío (24/1) (24/a).
3. Coloque el apoyo de la trampilla (24/2) (24/b) hasta que encaje.
4. Suelte la trampilla de desvío.

7 INSTRUCCIONES DE TRABAJO

¡Siga las indicaciones de seguridad!

NOTA Respete las especificaciones locales sobre cuándo se puede utilizar el cortacésped.

- Preste atención a los objetos que pueda haber en la hierba y retírelos de la zona de trabajo.
- Siegue solamente cuando haya buenas condiciones de visibilidad.
- Siegue solamente con la cuchilla de corte afilada.
- Maneje el aparato únicamente sujetándolo por el manillar.
- Mueva el aparato solo a velocidad de paso.
- Desplace el aparato siempre en sentido transversal con respecto a la pendiente. No utilice el cortacésped pendiente arriba o pendiente abajo ni en pendientes con más de 10° de inclinación. Preste especial atención cuando cambie la dirección de trabajo.

Potencia de corte y duración de las baterías

- La potencia de corte y la superficie que se puede segar dependen de las características del césped. Factores como la longitud del césped, la densidad, la altura de corte seleccionada y la humedad del césped influyen en la potencia de corte.
- Un tiempo de segado óptimo se obtiene cuando se siega con regularidad y el césped se mantiene bajo.
- Si durante el proceso de segado se conecta y desconecta con frecuencia el cortacésped, la potencia de corte se reduce de la misma manera que cuando las baterías no están completamente cargadas.
- La conexión de la tracción [a)] reduce la potencia de corte y la duración de las baterías.
- Para optimizar la potencia de corte se recomienda segar el césped con frecuencia, ajustar una altura de corte elevada y mover el aparato a velocidad de paso.

NOTA Para prolongar la duración, pueden adquirirse baterías adicionales.

[a)] 46.6 Li SP comfort, 51.6 Li SP comfort

Consejos para el segado

- Siegue a una altura de corte uniforme de 3–5 cm, no superior a la mitad de la altura del césped.
- No sobrecargue el cortacésped. Si el número de revoluciones del motor desciende notablemente en césped largo y difícil, aumente la altura de corte y siegue varias veces.
- El viento y el sol pueden secar el césped tras el segado y por eso es mejor segar por la tarde.

8 MANTENIMIENTO Y LIMPIEZA

¡PELIGRO! Peligro de muerte debido a un mantenimiento inadecuado. Los trabajos de mantenimiento efectuados por personas no cualificadas, el uso de piezas de repuesto no autorizadas, así como la retirada o modificación de dispositivos de seguridad pueden provocar lesiones graves e incluso la muerte durante la operación.

- No retire ninguno de los dispositivos de seguridad ni los deje inutilizados.
- Utilice únicamente piezas de repuesto originales autorizadas.
- Procure que el aparato se encuentre en un estado limpio y apto para el funcionamiento realizando un mantenimiento periódico y adecuado.

¡ADVERTENCIA! Peligro de lesiones por cortes. Peligro de lesiones por cortes al tocar partes afiladas y en movimiento del aparato, así como las herramientas de corte.

- Desconecte siempre el aparato antes de efectuar trabajos de mantenimiento, conservación o limpieza. Retire la llave de seguridad y saque las baterías.
- Utilice siempre guantes de seguridad cuando realice trabajos de mantenimiento, conservación y limpieza.

¡ADVERTENCIA! Peligro de lesiones durante los trabajos de mantenimiento. Un mantenimiento indebido puede provocar lesiones graves y daños en el aparato.

- Las reparaciones en el aparato únicamente pueden ser realizadas por un técnico especializado.

8.1 Trabajos de mantenimiento periódicos

- Mantenga bien apretados todas las tuercas y tornillos y asegúrese de que el aparato esté siempre en condiciones seguras de funcionamiento.
- Compruebe periódicamente el funcionamiento y el desgaste del recogedor de césped.

8.2 Limpiar el aparato o el mecanismo de segado

¡ATENCIÓN! Peligro debido al agua. El agua dentro del aparato provoca cortocircuitos y destruye los componentes eléctricos.

- No salpique el aparato con agua.
- Para la limpieza utilice exclusivamente una escobilla de mano o un cepillo.

1. Detenga el motor.
2. Saque las baterías.
3. Descuelgue el recogedor de césped.
4. Vuelque el aparato y limpie el mecanismo de segado.

8.3 Comprobar y sustituir la cuchilla de corte

¡ADVERTENCIA! Lesiones graves por piezas de la cuchilla que salen despedidas. Una cuchilla de corte desgastada, rota o dañada puede romperse y sus piezas pueden salir despedidas muy peligrosamente.

- Revise periódicamente la presencia de daños en la cuchilla de corte.
- No utilice el cortacésped si la cuchilla de corte está desgastada o dañada.

- Afile o sustituya las cuchillas de corte melladas o dañadas únicamente en el servicio técnico del fabricante o en un centro especializado autorizado.
- A la hora de realizar el mantenimiento de la cuchilla de corte tenga en cuenta que esta puede moverse incluso con la fuente de alimentación desconectada.
- Al ajustar la máquina tenga cuidado de que sus dedos no queden atrapados entre las cuchillas de corte móviles y las piezas fijas de la máquina.
- Para evitar vibraciones siempre debe sustituir la cuchilla de corte y el tornillo de la cuchilla al mismo tiempo.
- La cuchilla de corte reafilada debe estar equilibrada. Las cuchillas de corte no equilibradas producen vibraciones fuertes y dañan el cortacésped.

8.4 Trabajos de reparación

⚠ **¡ADVERTENCIA! Peligro de lesiones durante los trabajos de reparación.** Unas reparaciones inadecuadas pueden provocar lesiones graves y daños en el aparato.

- Encargue los trabajos de reparación únicamente a los técnicos de servicio del fabricante o a una empresa especialista autorizada.

Acuda también al servicio técnico del fabricante en los siguiente casos:

- Si el motor ya no arranca.
- Si el aparato ha chocado contra un obstáculo.
- La cuchilla de corte y/o el eje del motor están torcidos.
- El aparato vibra y funciona de forma irregular.
- Se ha agotado la vida útil de las baterías o están dañadas.

9 AYUDA EN CASO DE AVERÍA

⚠ **¡PRECAUCIÓN! Peligro de lesiones.** Las partes del aparato afiladas y en movimiento pueden producir lesiones.

- Lleve siempre guantes protectores cuando realice trabajos de mantenimiento, conservación y limpieza.

9.1 Corregir los errores del aparato y el manejo

NOTA En caso de averías que no figuren en esta tabla o no pueda solucionar usted mismo, póngase en contacto con nuestro servicio de atención al cliente.

Problema	Causa	Solución
El motor no funciona.	Faltan las baterías o están mal colocadas.	Coloque las baterías correctamente.
	Las baterías están gastadas.	Cargue las baterías.
	La cuchilla de corte está bloqueada.	1. Limpie a fondo la cuchilla de corte y la cubierta. La cuchilla de corte debe poder girar libremente. 2. Arranque el cortacésped en césped bajo.
	El cable o el interruptor están defectuosos.	No utilice el aparato. Acuda al servicio técnico del fabricante.
La potencia del motor va disminuyendo.	Las baterías están gastadas.	Cargue las baterías.
	La cuchilla de corte está mellada.	Solicite al servicio técnico del fabricante que afile la cuchilla de corte.
	Hay demasiado césped en el canal de expulsión o en la cubierta.	1. Limpie a fondo la cuchilla de corte y la cubierta. 2. Arranque el cortacésped en césped bajo.
El motor se detiene durante el segado.	La cuchilla de corte está mellada.	Solicite al servicio técnico del fabricante que afile la cuchilla de corte.
	El motor está sobrecargado.	Desconecte el cortacésped, colóquelo sobre un suelo liso o hierba baja y vuelva a arrancarlo.
El recogedor de césped no se llena lo suficiente.	El césped está húmedo.	Deje secar el césped.

Problema	Causa	Solución
	El recogedor de césped está atascado.	Limpie la rejilla del recogedor de césped.
	Hay demasiado césped en el canal de expulsión o en la cubierta.	■ Limpie a fondo la cuchilla de corte y la cubierta. ■ Ajuste una altura mayor de corte.
	La cuchilla de corte está mellada.	Solicite al servicio técnico del fabricante que afile la cuchilla de corte.
Cae césped de la cubierta.	El recogedor de césped está lleno.	Vacíe el recogedor de césped y limpie el canal de expulsión.
El tiempo de funcionamiento de la batería disminuye considerablemente.	La altura de corte es demasiado baja.	Ajuste una altura mayor de corte.
	El césped está demasiado crecido o húmedo.	■ Deje que el césped se seque. ■ Ajuste una altura mayor de corte.
	La velocidad de segado es demasiado alta.	■ Reduzca la velocidad de segado. ■ Limpie el canal de expulsión y la cubierta. La cuchilla de corte debe poder girar libremente.
	El recogedor de césped está lleno.	Vacíe el recogedor de césped y limpie el canal de expulsión.
	Se ha agotado la vida útil de las baterías.	Sustituya las baterías. Utilice sólo los accesorios originales del fabricante.
Las baterías no se pueden cargar.	Los contactos de la batería están sucios.	Limpie los contactos de la batería con un objeto no metálico y pulverícelos con un espray de contacto. **Atención:** *No cortocircuite los contactos de la batería con un objeto metálico.*
	Las baterías o el cargador están defectuosos.	Pedir piezas de repuesto al fabricante.
	Las baterías están demasiado calientes.	Deje que las baterías se enfríen.

9.2 Códigos de error y subsanación de errores

Los errores se señalizan mediante diferentes parpadeos de los 4 LED verdes:

Código de error	Causa	Solución
Parpadean 2 veces	Sobrecarga del aparato.	■ Ajuste una altura mayor de corte. ■ Desplácese más lentamente. ■ Haga un breve descanso. ■ Siegue el césped gradualmente.

Código de error	Causa	Solución
Parpadean 4 veces	Temperatura demasiado alta o demasiado baja en: ■ Aparato ■ Baterías ■ Unidad de control	Aparato y baterías; 1. Apáguelos. 2. Déjelos enfriar o calentar. 3. Enciéndalos y utilícelo dentro del rango de temperatura de servicio.
Parpadean 6 veces	■ Muy poca tensión o corriente eléctrica. ■ Aparato y baterías demasiado calientes	■ Compruebe el estado de carga de las baterías. Si es demasiado bajo, recárguelas. ■ Apague el aparato y las baterías y déjelos enfriar.
Parpadean 10 veces	Otros errores	Acuda al servicio técnico del fabricante o el distribuidor.

10 TRANSPORTE

10.1 Transportar el aparato

¡ATENCIÓN! Peligro de daños en el mecanismo de segado. Si se ha ajustado la altura de corte más baja, el mecanismo de segado puede sufrir daños al desplazarse sobre escalones, bordes o bordillos.

- Para el transporte ajuste la altura de corte en el nivel más alto.

1. Detenga el mecanismo de segado y espere hasta que se haya detenido.
2. Ajuste la altura de corte más alta.

Transportar el aparato entre dos áreas de trabajo

- Desplace el aparato hasta la zona de trabajo con la altura de corte más alta.
- Para facilitar el desplazamiento conecte la tracción[a)].
- Utilice el asa de transporte para transportar el aparato (véase *capítulo 3.6 "Vistas generales del producto", página 101*).

[a)] 46.6 Li SP comfort, 51.6 Li SP comfort

Transporte del aparato en un vehículo

- Retire la batería.
- Repliegue el manillar.
- Asegure el aparato en el vehículo de forma que no vuelque ni se deslice.
- Proteja el aparato de los golpes con los objetos que lo rodean.
- No apoye ningún objeto en el aparato.

10.2 Transporte

Antes del transporte, tome las siguientes medidas:

1. Desconecte el aparato.
2. Retire la batería del aparato.
3. Embale la batería adecuadamente (ver más abajo).

Batería "B160.6 Li" (n.º art. 114128)

NOTA La energía nominal de la batería supera los 100 Wh. Por eso deben respetarse las siguientes instrucciones de transporte.

La batería de ion de litio incluida está sujeta a las disposiciones relativas al transporte de mercancías peligrosas aunque puede transportarse en condiciones más simples:

- Un usuario privado puede transportar la batería por carretera sin más, siempre y cuando el embalaje de esta esté condicionado para la venta al por menor y dicho transporte sea para fines privados.
- Los usuarios industriales que realicen el transporte en el contexto de su actividad principal (p. ej., entregas desde y hacia obras o exhibiciones) también pueden aplicar esta simplificación.

En los dos casos mencionados anteriormente deben tomarse precauciones obligatoriamente para evitar que se libere el contenido. En otros casos deberán respetarse obligatoriamente las disposiciones relativas al transporte de mercancías peligrosas. En caso de incumplimiento, se impondrán sanciones graves al emisor y, si procede, también al transportista.

Otras indicaciones sobre transporte y envío

- Transportar o enviar las baterías de iones de litio solo en perfecto estado.
- Para transportar la batería utilizar únicamente el cartón original o un cartón especial para mercancías peligrosas (no es necesario para baterías con una energía nominal inferior a 100 Wh).
- Cerrar con adhesivo los contactos de la batería abiertos para evitar un cortocircuito.
- Asegurar la batería frente a deslizamientos dentro del embalaje para evitar que la batería se dañe.
- Asegurarse de que la marcación y la documentación de envío sean correctas para el transporte y el envío (p. ej., por parte de la empresa de paquetería o expedición).
- Antes de realizar el transporte, infórmese sobre si el proveedor de servicios que usted ha elegido puede transportar el aparato y notifique su envío.

Recomendamos ponerse en contacto con un especialista en mercancías peligrosas para preparar el envío. También deberán respectarse otras posibles disposiciones nacionales.

11 ALMACENAMIENTO

- Limpie a fondo el aparato después de cada uso y coloque todas las cubiertas de protección de que disponga.
- Realice los trabajos de mantenimiento necesarios.
- Guarde el aparato en un lugar seco y bajo llave, fuera del alcance de los niños.

11.1 Almacenar el cortacésped de batería

⚠ **¡PRECAUCIÓN! Peligro de lesiones en caso de guardar el aparato.** Existe peligro de lesiones debido a los bordes afilados de las piezas del aparato que se encuentra guardado.

- Guarde el aparato en un lugar inaccesible para niños y personas no autorizadas.
- Guarde el aparato únicamente con la batería quitada.

1. Desconecte el aparato.
2. Saque la batería.
3. Vacíe el recogedor de césped y limpie el canal de expulsión.
4. Limpie a fondo el aparato.
5. Deje enfriar el motor y todo el aparato.
6. Aplique a todas las piezas metálicas una fina capa de aceite o silicona para protegerlas de la corrosión.
7. Repliegue el manillar.
8. Guarde el aparato en un lugar seco, limpio y protegido de las heladas.
   - Cúbralo con una lona transpirable para protegerlo del polvo.
   - No utilice ninguna lámina de plástico para evitar que se acumule la humedad.
   - **NOTA Temperatura de almacenamiento del cortacésped: véanse los datos técnicos.**

11.2 Guardar la batería y el cargador

⚠ **¡PELIGRO! Peligro por explosiones e incendios.** Pueden morir personas o resultar gravemente heridas si la batería explota debido a que se almacena delante de llamas abiertas o fuentes de calor.

- Almacene la batería en un lugar fresco y seco pero no delante de fuentes de calor ni llamas abiertas.

NOTA La batería está protegida frente a sobrecarga durante la carga ya que el estado de carga se detecta automáticamente; la batería puede permanecer en el cargador algún tiempo pero no de manera permanente.

NOTA Seguir los manuales de instrucciones separados de la batería y el cargador.

- Almacene la batería en un lugar seco y sin riesgo de heladas a una temperatura ambiente de entre 0 °C y 25 °C y con un estado de carga de aprox. 40 – 60%.
- No almacene la batería cerca de objetos metálicos o que contengan ácido ya que existe peligro de cortocircuito.

12 ELIMINACIÓN DEL PRODUCTO

Sólo para los países de la UE:

Conforme a la Directiva Europea 2012/19/UE sobre aparatos eléctricos y electrónicos inservibles, tras su transposición en ley nacional, deberán coleccionarse por separado los cargadores para ser sometidas a un reciclaje ecológico.

En el caso de una eliminación inadecuada, los aparatos eléctricos y electrónicos pueden tener efectos nocivos para el medio ambiente y la salud humana debido a la posible presencia de sustancias peligrosas.

Indicaciones sobre la ley alemana de equipos eléctricos y electrónicos

- Los aparatos eléctricos y electrónicos antiguos no pertenecen a la basura doméstica y deben eliminarse por separado.
- Las baterías o pilas gastadas que no estén integradas de forma fija en el aparato usado deben retirarse antes. La ley alemana de baterías rige su eliminación.
- El propietario o usuario de equipos eléctricos y electrónicos están obligados por ley a devolverlas tras su uso.
- El usuario final asume la responsabilidad propia de borrar sus datos personales del equipo usado que quiere eliminar.

El símbolo del contenedor tachado significa que los aparatos eléctricos y electrónicos no se pueden tirar a la basura doméstica.

Los aparatos eléctricos y electrónicos pueden depositarse de forma gratuita en los siguientes puntos:

- Puntos de recogida y eliminación públicos (p. ej., recintos municipales)
- Puntos de venta de electrodomésticos (físicos y en línea) siempre que el comerciante esté obligado a recoger aparatos u ofrezca el servicio voluntariamente.

Estas afirmaciones solamente son válidas para aquellos aparatos que se instalen y se vendan en los países de la Unión Europea y que estén sujetos a la Directiva europea 2012/19/UE. En países fuera de la Unión Europea pueden estar vigentes unas disposiciones diferentes a ésta en materia de eliminación de aparatos eléctricos y electrónicos antiguos.

Indicaciones sobre la ley alemana de baterías (BattG)

- Las pilas y baterías gastadas no pertenecen a la basura doméstica sino que deben eliminarse por separado.
- Consulte el resto de indicaciones del manual de operación y montaje para extraer con seguridad las baterías o pilas del aparato electrónico y obtener información sobre el tipo y el sistema químico de las mismas.
- El propietario o usuario de pilas y baterías están obligados por ley a devolverlas tras su uso. La devolución se limita a la entrega de cantidades normales.

Las baterías gastadas pueden contener sustancias contaminantes y metales pesados que pueden perjudicar el medio ambiente y la salud. Reciclar las baterías gastadas y aprovechar sus recursos contribuye a proteger estos dos bienes tan preciados.

El símbolo del contenedor tachado significa que las baterías y las pilas no se puede tirar a la basura doméstica.

Si además del contenedor, debajo de este se encuentran los símbolos Hg, Cd o Pb significa lo siguiente:

- Hg: la batería contiene más de 0,0005 % de mercurio
- Cd: la batería contiene más de 0,002 % de cadmio
- Pb: la batería contiene más de 0,004 % de plomo

Las pilas y las baterías pueden entregarse gratuitamente en los siguientes puntos:

- Puntos de recogida y eliminación públicos (p. ej., recintos municipales)
- Puntos de venta de pilas y baterías
- Puntos de recogida del sistema de recogida comunitario para baterías gastadas de aparatos
- Un punto de recogida del fabricante (en caso de que no sea miembro del sistema de recogida comunitario)

Estas afirmaciones solamente son válidas para las baterías y pilas que se instalen y se vendan en los países de la Unión Europea y que estén sujetas al Reglamento europeo (UE) 2023/1542. En países que no pertenezcan a la Unión Europea pueden estar vigentes otras disposiciones diferentes a esta en materia de eliminación de baterías y pilas.

NOM

El símbolo es solamente válido, si también se encuentra sobre la placa de características del producto/fabricado.

13 DATOS TÉCNICOS

Datos técnicos: consulte la tabla de los datos técnicos al principio de este manual de instrucciones.

** Observaciones sobre los valores de emisión de vibraciones y de emisión sonora:*

- *Los valores indicados de emisión de vibraciones y de emisión sonora se han medido conforme a un método de ensayo normalizado y pueden utilizarse para comparar una máquina con otra.*
- *Los valores indicados de emisión de vibraciones y de emisión sonora pueden utilizarse asimismo para una estimación inicial de la exposición (grado de exposición a las vibraciones).*
- *Los valores de emisión de vibraciones y de emisión sonora pueden diferir de los valores indicados durante la utilización real de la máquina en función del modo de uso de la misma.*
- *Respete las medidas de seguridad conforme al capítulo de seguridad. Intente reducir al máximo la exposición a las vibraciones. Algunas medidas para reducir la exposición a vibraciones son el uso de guantes mientras utiliza la máquina y la limitación del tiempo de trabajo. Tenga en cuenta todas las fases del ciclo de servicio (por ejemplo, el tiempo durante el cual está desconectada la máquina y el tiempo durante el cual está conectada, pero funciona sin carga).*

14 SERVICIO DE ATENCIÓN AL CLIENTE/SERVICIO TÉCNICO

Para cuestiones acerca de la garantía, reparaciones o piezas de recambio, diríjase al punto de servicio técnico de AL-KO más cercano. Lo encontrará en la siguiente dirección electrónica:
www.alko-garden.com/service-contacts

Encontrará más información sobre las piezas de repuesto en:
www.alko-garden.com/spareparts

15 INFORMACIÓN SOBRE LA DECLARACIÓN DE CONFORMIDAD

Por la presente, declaramos bajo nuestra única responsabilidad que este producto, en la versión que hemos comercializado, cumple los requisitos de las directivas europeas armonizadas, los estándares europeos de seguridad y los estándares específicos del producto. La declaración de conformidad forma parte del manual de instrucciones y se adjunta a la máquina.

16 GARANTÍA

Durante el periodo legal de la garantía, nos comprometemos, a nuestra elección, a reparar o sustituir el aparato en caso de defecto de fabricación o material. El periodo de la garantía depende de la legislación del país donde se compró el aparato.

Nuestra garantía solo tiene validez en los siguientes casos:

- Se ha seguido el manual de instrucciones
- Se manipula el aparato correctamente
- Se han utilizado piezas de repuesto originales

La garantía no tendrá validez en los siguientes casos:

- Intentos de reparación no autorizados
- Modificaciones técnicas sin autorización
- Un uso inadecuado

Quedan excluidos de la garantía:

- Los daños de pintura derivados del desgaste normal
- Las piezas de desgaste que están identificadas con el marco xxxxxx (x) en la ficha de piezas de repuesto

El plazo de garantía comienza con la compra por parte del primer comprador final. La fecha del comprobante de compra será determinante. Diríjase al comercio donde compró el aparato o al servicio de atención al cliente autorizado más cercano con esta declaración y el comprobante de compra original. De acuerdo con esta declaración, los derechos del comprador permanecen intactos frente al vendedor.

TRADUZIONE DEL MANUALE PER L'USO ORIGINALE

Sommario

1 Indicazioni di sicurezza 116
1.1 Indicazioni generali di sicurezza per macchine elettriche 116
1.1.1 Sicurezza sul posto di lavoro..... 116
1.1.2 Sicurezza elettrica 116
1.1.3 Sicurezza di persone 116
1.1.4 Utilizzo e manipolazione della macchina alimentata a batteria ... 117
1.1.5 Service 117
1.2 Indicazioni di sicurezza per il tosaerba 117
1.3 Indicazioni di sicurezza su batteria e caricatore 118
2 Istruzioni per l'uso 118
2.1 Simboli sulla copertina 119
2.2 Descrizione dei simboli e parole segnaletiche 119
3 Descrizione del prodotto 119
3.1 Utilizzo conforme alla destinazione ... 119
3.2 Possibile uso errato prevedibile..... 119
3.3 Rischi residui 120
3.4 Dispositivi di sicurezza e di protezione 120
3.5 Simboli sull'apparecchio 120
3.5.1 Simboli di sicurezza..... 120
3.5.2 Indicazioni di utilizzo..... 120
3.6 Panoramiche dei prodotti 121
3.6.1 Panoramica del prodotto (01)* 121
3.6.2 Panoramica del prodotto (02, 03)** 121
3.6.3 Panoramica del prodotto (04)***.. 122
4 Montaggio 123
5 Messa in funzione 123
5.1 Ricarica delle batterie 123
5.2 Inserimento e rimozione delle batterie (05, 06) 123
5.3 Inserimento e disinserimento dell'alimentazione (05, 06)..... 123
6 Utilizzo 123
6.1 Regolazione dell'altezza di taglio 124
6.1.1 Regolazione dell'altezza di taglio (07)* 124
6.1.2 Regolazione dell'altezza di taglio (08)** 124
6.2 Falciatura con cesto di raccolta (09, 10) 124
6.3 Avvio e arresto dell'unità di taglio (11, 12) 124
6.4 Attivazione e disattivazione della trazione delle ruote (13)** 125
6.5 Verifica dello stato di carica delle batterie (14, 15) 125
6.6 Regolazione della stegola in funzione della statura 125
6.6.1 Regolazione della stegola (16)** . 125
6.6.2 Regolazione della stegola (17)** . 126
6.6.3 Regolazione della stegola (18)*** 126
6.7 Ripiegamento ed estensione della stegola 126
6.7.1 Ripiegamento ed estensione della stegola (19)*,** 126
6.7.2 Ripiegamento ed estensione della stegola (20)*** 126
6.8 Pacciamatura con inserto per pacciamatura (21, 22)**, *** 126
6.9 Falciatura con scarico laterale (23)*** 127
6.10 Falciatura senza cesto di raccolta (24)*** 127
7 Indicazioni di lavoro 127
8 Manutenzione e cura 128
8.1 Lavori di manutenzione regolari 128
8.2 Pulire l’apparecchio e il piatto di taglio 128
8.3 Controllare e sostituire la lama di taglio 128
8.4 Lavori di riparazione 129
9 Supporto in caso di anomalie 129
9.1 Risoluzione di guasti dell'apparecchio ed errori di gestione 129

9.2 Codici di errore e rimedi 130
10 Trasporto 131
10.1 Trasporto dell'apparecchio 131
10.2 Trasporto 131
11 Conservazione 132
11.1 Immagazzinaggio del tosaerba a batteria 132
11.2 Immagazzinare la batteria e il carica-batteria 132
12 Smaltimento 132
13 Specifiche tecniche 133
14 Servizio clienti/Assistenza 134
15 Informazioni sulla dichiarazione di conformità 134
16 Garanzia 134

1 INDICAZIONI DI SICUREZZA

1.1 Indicazioni generali di sicurezza per macchine elettriche

⚠ **ATTENZIONE! Leggere e osservare tutte le indicazioni di sicurezza, le istruzioni, le illustrazioni e i dati tecnici forniti con questa macchina.** *L'inosservanza delle istruzioni che seguono può avere come conseguenze scosse elettriche, incendi e/o lesioni gravi.*

- **Conservare tutte le indicazioni di sicurezza e le istruzioni per futuro riferimento.**

Il termine utilizzato nelle indicazioni di sicurezza "Macchina" si riferisce a macchine elettriche collegate alla rete di alimentazione (con cavo di rete) o a macchine elettriche a batteria (senza cavo di rete).

1.1.1 Sicurezza sul posto di lavoro

- **Mantenere pulita e ben illuminata la propria zona di lavoro.** *La mancanza di ordine o zone di lavoro non illuminate possono essere causa di incidenti.*
- **Non utilizzare la macchina in ambienti a rischio di esplosione in cui sono presenti liquidi, gas o polveri infiammabili.** *Le macchine generano scintille che possono far infiammare la polvere o i vapori.*
- **Durante l'uso, tenere le altre persone e in particolare i bambini a distanza dalla macchina.** *In caso di distrazione si rischia di perdere il controllo della macchina.*

1.1.2 Sicurezza elettrica

- **Il connettore della macchina deve essere adatto alla presa. Al connettore non deve essere apportata nessuna modifica. Non utilizzare adattatori in combinazione con macchine dotate di terra di protezione.** *L'uso di connettori non modificati e di prese adatte riduce il rischio di scosse elettriche.*
- **Evitare il contatto fisico con superfici collegate a terra, ad esempio superfici di tubi, radiatori, forni o frigoriferi.** *Il corpo collegato a terra è più esposto al rischio di scosse elettriche.*
- **Non utilizzare il tosaerba in caso di pioggia o umidità.** *Ciò può aumentare il rischio di scosse elettriche.*
- **Non utilizzare il cavo di collegamento per scopi impropri, ad esempio per trasportare o appendere la macchina o per sfilare il connettore dalla presa. Tenere il cavo di collegamento lontano da fonti di calore, olio, spigoli taglienti o parti mobili.** *Cavi di collegamento danneggiati o attorcigliati aumentano il rischio di scosse elettriche.*
- **Quando si lavora con una macchina all'aperto, utilizzare solo cavi di prolunga adatti anche per uso esterno.** *L'utilizzo di un cavo di prolunga adatto per l'esterno riduce il rischio di scosse elettriche.*
- **Se l'uso della macchina in un ambiente umido non è evitabile, utilizzare un interruttore differenziale.** *L'impiego di un interruttore differenziale riduce il rischio di scosse elettriche.*

1.1.3 Sicurezza di persone

- **Quando si lavora con una macchina si raccomanda di procedere con cautela, attenzione e giudizio. Non utilizzare macchine se si è stanchi o sotto l'influsso di droghe, alcol o medicinali.** *Un momento di disattenzione durante l'uso della macchina può avere come conseguenza infortuni gravi.*
- **Utilizzare dispositivi di protezione individuale, e in particolare indossare sempre degli occhiali protettivi.** *L'uso di dispositivi di protezione individuale, quali ad esempio maschera antipolvere, scarpe antinfortunistiche antiscivolo, casco o protezione per l'udito, in funzione del tipo di macchina e dell'uso specifico, riduce il rischio di lesioni.*

- **Evitare una messa in funzione involontaria. Accertarsi che la macchina sia spenta prima di collegarla all'alimentazione elettrica e/o alla batteria, di sollevarla o di trasportarla.** *Se trasportando la macchina si tiene il dito sull'interruttore oppure si collega la macchina all'alimentazione di corrente possono verificarsi degli incidenti.*
- **Prima di accendere la macchina, rimuovere gli eventuali attrezzi di regolazione o chiavi per dadi.** *La presenza di una chiave o altro attrezzo in una parte rotante della macchina può essere causa di infortuni.*
- **Evitare di assumere una postura anomala. Assicurarsi una posizione stabile e mantenere l'equilibrio in ogni momento.** *Ciò consente di controllare meglio la macchina in situazioni inaspettate.*
- **Indossare abiti adatti. Non indossare abiti ampi o gioielli. Tenere capelli e abiti lontani dalle parti in movimento.** *Abiti larghi, gioielli o capelli lunghi possono rimanere catturati dalle parti in movimento.*
- **Se è possibile montare dei dispositivi di aspirazione e raccolta delle polveri, questi devono essere collegati e utilizzati correttamente.** *L'utilizzo di un sistema di aspirazione può ridurre i rischi dovuti alla polvere.*
- **Anche dove l'uso frequente garantisce una familiarità con la macchina, non lasciarsi mai ingannare da un falso senso di sicurezza e non ignorare le norme di sicurezza per le macchine.** *La noncuranza, anche solo per pochi secondi, può avere come conseguenza gravi lesioni.*

1.1.4 Utilizzo e manipolazione della macchina alimentata a batteria

- **Caricare le batterie solo con caricabatterie raccomandati dal produttore.** *L'uso di un caricabatterie adatto per un determinato tipo di batterie con batterie di altro tipo comporta il pericolo di incendio.*
- **Utilizzare nelle macchine solo le batterie specificamente previste.** *L'uso di altre batterie può avere come conseguenze lesioni e pericolo di incendio.*
- **Tenere la batteria non utilizzata lontano da graffette per ufficio, monete, chiavi, chiodi, viti o altri piccoli oggetti metallici che potrebbero fungere da ponte tra i contatti.** *Un cortocircuito tra i contatti della batteria può causare ustioni o incendi.*
- **In caso di uso scorretto, dalla batteria può fuoriuscire del liquido. Evitare il contatto con tale liquido. In caso di contatto accidentale, risciacquare con acqua. Se il liquido entra in contatto con gli occhi, richiedere anche l'intervento di un medico.** *Il liquido fuoriuscito dalla batteria può causare irritazioni della pelle o ustioni.*
- **Non utilizzare batterie né macchine danneggiate o modificate.** *Le batterie danneggiate o modificate possono funzionare in modo imprevedibile e causare incendi, esplosioni o lesioni.*
- **Non esporre una batteria o una macchina a fiamme libere o a temperature eccessivamente elevate.** *Fuoco o temperature superiori ai 130 °C possono causare un'esplosione.*
- **Seguire tutte le istruzioni per la ricarica e non ricaricare mai la batteria o la macchina alimentata a batteria al di fuori del range di temperatura specificato nelle istruzioni per l'uso.** *Una ricarica errata o effettuata al di fuori del range di temperatura consentito può danneggiare irrimediabilmente la batteria e aumentare il rischio di incendio.*

1.1.5 Service

- **Far riparare la macchina soltanto da personale tecnico qualificato e con ricambi originali.** *In questo modo si garantisce che la sicurezza della macchina rimanga inalterata.*
- **Non eseguire mai in proprio la manutenzione di batterie danneggiate.** *Tutta la manutenzione delle batterie deve essere eseguita solo dal produttore o da centri di assistenza clienti autorizzati.*

1.2 Indicazioni di sicurezza per il tosaerba

- **Non utilizzare il tosaerba in condizioni atmosferiche sfavorevoli, in particolare se sussiste il pericolo di fulmini.** *In questo modo si riduce il rischio di venire colpiti da un fulmine.*
- **Ispezionare accuratamente la zona in cui si intende utilizzare il tosaerba per assicurarsi che non vi siano animali selvatici.** *Gli animali potrebbero rimanere feriti durante l'uso del tosaerba.*
- **Ispezionare accuratamente la zona in cui si intende utilizzare il tosaerba e rimuovere tutti gli eventuali sassi, pezzi di legno, fili metallici, ossa o altri corpi estranei.** *E-*

ventuali oggetti proiettati potrebbero causare lesioni alle persone.

- **Prima dell'utilizzo procedere sempre a un'ispezione visiva del tosaerba per assicurarsi che la lama e l'intera unità di taglio non siano usurate o danneggiate.** *I componenti usurati o danneggiati aumentano il rischio di lesioni.*
- **Controllare con frequenza il contenitore di raccolta per assicurarsi che non sia usurato o danneggiato.** *Un contenitore di raccolta usurato o danneggiato può aumentare il rischio di lesioni.*
- **Non smontare nessun dispositivo di protezione. I dispositivi di protezione devono essere funzionanti e montati correttamente.** *Un dispositivo di protezione allentato, danneggiato o che non funziona correttamente può essere causa di lesioni.*
- **Mantenere tutte le feritoie di aerazione libere dalla sporcizia.** *Feritoie di aerazione ostruite e sporcizia possono causare un surriscaldamento e comportano il rischio di incendio.*
- **Durante il lavoro con il tosaerba indossare sempre delle calzature protettive e antiscivolo. Non utilizzare il tosaerba a piedi nudi o con sandali o altre calzature aperte.** *In questo modo si riduce il rischio di lesioni ai piedi in seguito a contatto con la lama in movimento.*
- **Durante il lavoro con il tosaerba indossare sempre dei pantaloni lunghi.** *La pelle scoperta è più esposta al rischio di lesioni causate da oggetti proiettati.*
- **Non utilizzare il tosaerba quando l'erba è bagnata. Avanzare con la macchina camminando, mai correndo.** *In questo modo si riduce il rischio di scivolare o cadere e il conseguente pericolo di lesioni.*
- **Non utilizzare il tosaerba su pendii eccessivamente ripidi.** *In questo modo si riducono i rischi di perdere il controllo, scivolare o cadere, con il conseguente pericolo di lesioni.*
- **Durante i lavori in pendenza, mantenersi sempre saldamente in posizione; lavorare sempre in senso trasversale alla pendenza, mai in salita o in discesa, e prestare particolare attenzione quando si cambia direzione.** *In questo modo si riducono i rischi di perdere il controllo, scivolare o cadere, con il conseguente pericolo di lesioni.*
- **Procedere con particolare cautela quando ci si muove con il tosaerba all'indietro o lo si tira verso di sé. Osservare sempre attentamente la zona circostante.** *In questo modo si riduce il pericolo di inciampare durante il lavoro.*
- **Non toccare le lame e altri componenti mobili pericolosi finché sono ancora in movimento.** *In questo modo si riduce il rischio di lesioni causate da componenti in movimento.*
- **Assicurarsi che tutti gli interruttori siano in posizione di spegnimento e che la batteria sia stata estratta prima di rimuovere eventuale materiale incastrato o procedere alla pulizia del tosaerba.** *Un azionamento imprevisto del tosaerba può causare gravi lesioni.*
- Prima di immagazzinare il prodotto, attendere sempre che si sia raffreddato.
- Prima del rimessaggio, svuotare il cesto raccoglierba.
- Durante le operazioni di regolazione dell'apparecchio, fare attenzione a che le dita non rimangano incastrate tra le lame mobili e i componenti fissi della macchina.

1.3 Indicazioni di sicurezza su batteria e caricatore

- Per la ricarica, rimuovere la batteria dall'apparecchio.
- Quando si inserisce la batteria nell'apparecchio, assicurarsi che la polarità sia corretta.
- Rimuovere la batteria dall'apparecchio se si intende immagazzinarlo per un lungo periodo.
- Evitare di cortocircuitare i morsetti di collegamento dell'apparecchio o della batteria.

Istruzioni per l'uso

Osservare le indicazioni di sicurezza relative a batteria e caricabatterie contenute nelle istruzioni per l'uso separate:

- Istruzioni per l'uso 443998: batterie
- Istruzioni per l'uso 443999: caricabatterie

2 ISTRUZIONI PER L'USO

- Le istruzioni per l'uso originali sono quelle in tedesco. Tutte le altri varianti linguistiche sono traduzioni delle istruzioni per l'uso originali.
- Conservare le presenti istruzioni per l'uso per avere sempre a portata di mano, in caso di

necessità, tutte le informazioni sull'apparecchio.

- Consegnare l'apparecchio ad altre persone solo insieme alle presenti istruzioni per l'uso.
- Attenersi alle indicazioni di sicurezza e alle avvertenze contenute nelle presenti istruzioni per l'uso.

2.1 Simboli sulla copertina

Simbolo	Significato
	Prima della messa in funzione, leggere assolutamente con attenzione le presenti istruzioni per l'uso nella loro totalità. È il presupposto per lavorare in sicurezza e senza problemi.
	Istruzioni per l'uso
Li	Maneggiare con cautela le batterie agli ioni di litio! In particolare, attenersi alle istruzioni relative a trasporto, magazzinaggio e smaltimento contenute nelle presenti istruzioni per l'uso!
CE	Il prodotto è conforme alle direttive europee applicabili ed è stata eseguita una procedura di valutazione di conformità per tali direttive.

2.2 Descrizione dei simboli e parole segnaletiche

⚠ PERICOLO! Mostra una situazione pericolosa imminente che, se non viene evitata, ha come conseguenza la morte o una lesione grave.

⚠ ATTENZIONE! Mostra una situazione potenzialmente pericolosa che, se non viene evitata, potrebbe avere come conseguenza la morte o una lesione grave.

⚠ CAUTELA! Mostra una situazione potenzialmente pericolosa che, se non viene evitata, potrebbe avere come conseguenza una lesione leggera o di media gravità.

ATTENZIONE! Mostra una situazione che, se non viene evitata, potrebbe avere come conseguenza dei danni materiali.

AVVISO Indicazioni speciali volte a migliorare la comprensione e l'uso.

3 DESCRIZIONE DEL PRODOTTO

Nella presente documentazione vengono descritti diversi modelli di apparecchio. Identificare il proprio modello sulla base delle immagini di prodotto e della descrizione delle diverse opzioni.

Possono essere utilizzate tutte le batterie (Bxxx Li) e i caricabatterie (Cxxx Li) della gamma AL-KO 18 V / 36 V 1 BATTERY 2 VOLTAGES

ATTENZIONE! Pericolo di danni all'apparecchio e alla batteria. Se l'apparecchio viene utilizzato con batterie non idonee, l'apparecchio e le batterie potrebbero essere danneggiati.

- Utilizzare l'apparecchio soltanto con le batterie prescritte.

AVVISO Ulteriori informazioni si trovano nelle istruzioni per l'uso delle batterie e dei caricabatterie della gamma AL-KO 18 V / 36 V 1 BATTERY 2 VOLTAGES

3.1 Utilizzo conforme alla destinazione

Questo apparecchio è stato progettato per tosare un prato nel settore privato e può essere utilizzato solo su prati asciutti.

Un utilizzo diverso o ulteriore non viene considerato conforme alla destinazione d'uso. Far funzionare l'apparecchio quando è completamente montato.

Questo apparecchio è concepito esclusivamente per l'uso in aree private. Ogni altro utilizzo e modifica o installazione verranno considerati estranei alla destinazione d'uso e avranno come conseguenza la decadenza della garanzia, oltre alla perdita della conformità e al rifiuto da parte del costruttore di qualsiasi responsabilità rispetto a danni all'utente o a terzi.

3.2 Possibile uso errato prevedibile

L'apparecchio non è progettato per uso commerciale nei parchi pubblici e negli impianti sportivi né per l'utilizzo in agricoltura e nella silvicoltura.

- Non utilizzare l'apparecchio in caso di pioggia o sull'erba bagnata.
- Assicurarsi che sull'area da falciare non sia presente alcun corpo estraneo, ad es. sassi, pezzi di legno o bottiglie.
- I dispositivi di sicurezza presenti non devono essere smontati o esclusi, ad es. legando l'impugnatura di sicurezza al manico.

3.3 Rischi residui

Anche se l’apparecchio viene usato correttamente, non è possibile escludere alcuni rischi residui. Data la natura e la struttura dell’apparecchio, in funzione dell’uso possono sussistere i seguenti rischi potenziali:

- Espulsione di ritagli, terra e piccole pietre.
- Inalazione di particelle da taglio quando non si indossa alcuna protezione respiratoria.
- Lesioni da taglio quando si tocca la lama in rotazione.

3.4 Dispositivi di sicurezza e di protezione

⚠ **ATTENZIONE! Pericolo di lesioni.** Dispositivi di sicurezza e di protezione difettosi o disattivati possono avere come conseguenza lesioni gravi.

- Far riparare i dispositivi di sicurezza e di protezione difettosi.
- Non disattivare mai i dispositivi di sicurezza e di protezione.

Impugnatura di sicurezza

L'apparecchio è dotato di un'impugnatura di sicurezza. In caso di pericolo, è sufficiente rilasciare l'impugnatura di sicurezza. Il motore e il piatto di taglio si fermano.

Pulsante di avvio (sulla stegola)

Per poter accendere il motore con l'impugnatura di sicurezza è necessario premere prima il pulsante di avvio.

Deflettore

Il deflettore protegge ad es. da eventuali particelle di materiale tagliato e sassi proiettati.

3.5 Simboli sull'apparecchio

3.5.1 Simboli di sicurezza

Simbolo	Significato
	Maneggiare con estrema cautela!
	Prima della messa in funzione leggere le istruzioni per l'uso!
	Pericolo dovuto alla proiezione di oggetti!
	Tenere lontane le altre persone dalla zona di pericolo!
	Pericolo di lesioni! Non avvicinare mani e piedi al gruppo di taglio!
	Quando non si intende utilizzare l'apparecchio e prima di eseguire lavori di manutenzione e riparazione: spegnere l'apparecchio ed estrarne le batterie!
	Non applicabile, usato solo per i tosaerba elettrici.[a)]
	Non lavorare su pendii troppo ripidi![a)]
	Non utilizzare l'apparecchio sotto la pioggia né conservarlo all'aperto![a)]
	La lama di taglio non si arresta subito dopo lo spegnimento dell'apparecchio. Toccare la lama di taglio solo quando tutte le parti dell'apparecchio sono ferme![a)]

[a)] 46.6 Li SP comfort, 51.6 Li SP comfort

3.5.2 Indicazioni di utilizzo

Simbolo	Significato
	Tosaerba da 36 V con due batterie da 18 V.
	Per avviare il tosaerba, premere il pulsante di avvio.[a)]

Simbolo	Significato
	Procedura per l'avviamento del tosaerba (vedere *capitolo 6.3 "Avvio e arresto dell'unità di taglio (11, 12)", pagina 124*)[b]
	Indicatore del livello di riempimento sul cesto di raccolta: ■ L'indicatore del livello di riempimento è in alto (GO): si può continuare a lavorare! ■ L'indicatore del livello di riempimento è in basso (STOP): interrompere il lavoro e svuotare il cesto di raccolta!
	Simbolo di utilizzo per manopola sulla stegola:[c] ■ Lucchetto chiuso: per fissare la stegola nella posizione prescelta. ■ Lucchetto aperto: per allentare la stegola e poterla regolare.
	Livelli di regolazione in altezza della stegola (2 livelli)[c] Il terzo livello serve per ribaltare la stegola.
	In caso di pericolo: rilasciare immediatamente l'impugnatura di sicurezza per arrestare il tosaerba.

[a] 34.6 Li comfort, 38.6 Li comfort, 43.6 Li comfort

[b] 46.6 Li SP comfort, 51.6 Li SP comfort

[c] 38.6 Li comfort, 43.6 Li comfort

3.6 Panoramiche dei prodotti

3.6.1 Panoramica del prodotto (01)*

*: 34.6 Li comfort

N.	Componente
1	Pulsante di avvio
2	Impugnatura di sicurezza
	Stegola:
3	■ Superficie di contatto
4	■ Manico superiore
5	■ Giunto girevole con tenditore rapido
6	■ Manico inferiore
7	■ Giunto girevole con pulsante di arresto
	Indicatore di carica delle batterie:
8	■ LED
9	■ Pulsante per interrogazione dello stato di carica
10	Coperchio del vano batterie
11	Vano batterie
	Regolazione dell'altezza di taglio centralizzata:
12	■ Indicatore dell'altezza di taglio (5 livelli)
13	■ Leva di sblocco
14	Piatto di taglio con lama
15	Maniglia di trasporto
16	Deflettore
	Cesto di raccolta:
17	■ Alloggiamento del cesto di raccolta
18	■ Impugnatura del cesto di raccolta
19	■ Indicatore del livello di riempimento del cesto di raccolta
20 [a]	Caricabatterie [a]
21 [a]	Batterie (2x) [a]

[a] Nel set completo

3.6.2 Panoramica del prodotto (02, 03)**

**: 38.6 Li comfort, 43.6 Li comfort

N.	Componente
1	Pulsante di avvio
2	Impugnatura di sicurezza
	Stegola:
3	■ Superficie di contatto
4	■ Manico superiore
5	■ Giunto girevole con tenditore rapido
6	■ Manico inferiore

N.	Componente
7	■ Regolazione in altezza a 2 livelli: 38.6 Li comfort: giunto girevole con tenditore rapido, 43.6 Li comfort: perno a scatto con manopola Il terzo livello serve per ribaltare la stegola.
	Indicatore di carica delle batterie:
8	■ LED
9	■ Pulsante per interrogazione dello stato di carica
10	Coperchio del vano batterie
11	Vano batterie
	Regolazione dell'altezza di taglio centralizzata:
12	■ Indicatore dell'altezza di taglio (5 livelli)
13	■ Leva di sblocco
14	Piatto di taglio con lama
15	Maniglia di trasporto
16	Deflettore
	Cesto di raccolta:
17	■ Alloggiamento del cesto di raccolta
18	■ Impugnatura del cesto di raccolta
19	■ Indicatore del livello di riempimento del cesto di raccolta
20	Inserto per pacciamatura
21 [a)]	Caricabatterie [a)]
22 [a)]	Batterie (2x) [a)]

[a)] Nel set completo

3.6.3 Panoramica del prodotto (04)***

***: 46.6 Li SP comfort, 51.6 Li SP comfort

N.	Componente
	Cockpit con:
1	■ Indicatore di carica delle batterie
2	■ Pulsante con doppia funzione: 1. Pulsante di avvio 2. Interrogazione dello stato di carica
3	Impugnatura di sicurezza
4	Barra di accensione per la trazione delle ruote
	Stegola:
5	■ Superficie di contatto
6	■ Manico
7	■ Perno a scatto con manopola (2 livelli) Il terzo livello serve per ribaltare la stegola.
8	■ Giunto girevole del manico
	Regolazione dell'altezza di taglio centralizzata:
9	■ Indicatore dell'altezza di taglio (6 livelli)
10	■ Leva di regolazione
11	Sportello dello scarico laterale
12	Inserto per scarico laterale
13	Maniglia di trasporto anteriore
14	Piatto di taglio con lama
15	Vano batterie
16	Coperchio del vano batterie
17	Maniglia di trasporto posteriore
18	Deflettore
	Cesto di raccolta:
19	■ Alloggiamento del cesto di raccolta
20	■ Impugnatura del cesto di raccolta
21	■ Indicatore del livello di riempimento del cesto di raccolta
22	Inserto per pacciamatura
23 [a)]	Caricabatterie [a)]
24 [a)]	Batterie (2x) [a)]

[a)] Nel set completo

4 MONTAGGIO

ATTENZIONE! Pericoli dovuti a montaggio incompleto! L'utilizzo di un apparecchio non completamente montato può avere come conseguenza lesioni gravi.

- Far funzionare l'apparecchio solo quando è completamente montato.
- Inserire le batterie nell'apparecchio soltanto quando è completamente montato.

Seguire le istruzioni di montaggio passo-passo nella sezione di immagini rilevante per il proprio modello specifico:

Installation
34.6 Li comfort

Installation
38.6 Li comfort

Installation
43.6 Li comfort

Installation
46.6 Li SP comfort | 51.6 Li SP comfort

5 MESSA IN FUNZIONE

5.1 Ricarica delle batterie

Le batterie sono parzialmente cariche. Caricare completamente le batterie prima del primo utilizzo. Le batterie possono essere utilizzate in qualsiasi stato di carica a scelta. Un'interruzione della carica non danneggia le batterie.

AVVISO Per informazioni dettagliate consultare i manuali separati sulle batterie e sul caricabatterie.

5.2 Inserimento e rimozione delle batterie (05, 06)

Il tosaerba funziona solamente se sono inserite entrambe le batterie.

ATTENZIONE! Pericolo di danneggiamento delle batterie. Se le batterie rimangono nell'apparecchio dopo l'uso, possono subire danni.

- Subito dopo l'uso estrarre le batterie dall'apparecchio e conservarle in un luogo protetto dal gelo.
- Inserire le batterie nell'apparecchio solo subito prima dell'inizio del lavoro.

Inserimento delle batterie

1. Aprire (05/a, 06/a) il coperchio (05/1, 06/1) del vano batterie.
2. Inserire dall'alto (05/b, 06/b) le batterie (05/2, 06/2) nell'apposito vano (05/3, 06/3) finché non si bloccano in posizione.
3. Chiudere (05/c, 06/c) il coperchio del vano batterie.

Rimozione delle batterie

1. Premere il pulsante di sblocco (05/4, 06/4) sulla batteria e tenerlo premuto.
2. Estrarre la batteria.

5.3 Inserimento e disinserimento dell'alimentazione (05, 06)

ATTENZIONE! Pericolo di lesioni. L'accensione involontaria può causare gravi infortuni.

- Prima di ogni pausa di lavoro o degli interventi di manutenzione: rimuovere le batterie.

Inserimento dell'alimentazione

1. Aprire (05/a, 06/a) il coperchio (05/1, 06/1) del vano batterie.
2. Inserire le batterie: vedere *capitolo 5.2 "Inserimento e rimozione delle batterie (05, 06)", pagina 123*.
3. Chiudere (05/c, 06/c) il coperchio del vano batterie.
4. Accendere l'apparecchio: vedere *capitolo 6.3 "Avvio e arresto dell'unità di taglio (11, 12)", pagina 124*.

Disinserimento dell'alimentazione

1. Estrarre le batterie: vedere *capitolo 5.2 "Inserimento e rimozione delle batterie (05, 06)", pagina 123*.
2. Subito dopo l'uso, rimuovere le batterie dall'apparecchio, ricaricarle e conservarle in luogo protetto dal gelo. Reinserire le batterie nell'apparecchio solo subito prima di utilizzarlo nuovamente.

6 UTILIZZO

ATTENZIONE! Pericolo di lesioni. Dispositivi di sicurezza e di protezione difettosi o disattivati possono avere come conseguenza lesioni gravi.

- Prima dell'accensione verificare che tutti i dispositivi di sicurezza e di protezione siano presenti e funzionanti!

⚠ ATTENZIONE! Pericolo di lesioni in caso di condizioni di funzionamento anomale. Arrestare immediatamente il tosaerba. Rimuovere le batterie. Controllare quindi che tutte le parti mobili siano completamente ferme:

- Dopo l'impatto con un corpo estraneo: controllare il tosaerba per individuare eventuali danni e riparare quanto necessario. Riaccendere e mettere in funzione il tosaerba solo dopo aver eseguito tali operazioni.
- Se il tosaerba vibra in modo anomalo: controllare immediatamente se ha subito dei danni. Sostituire o riparare gli eventuali componenti danneggiati. Individuare eventuali componenti allentati e serrarli nuovamente.

ATTENZIONE! Pericolo di danni all'apparecchio. Una lama di taglio bloccata può sovraccaricare il motore.

- Pulire il piatto di taglio dopo ogni utilizzo.
- Impostare un'altezza di taglio superiore.
- Tagliare l'erba più alta e la vegetazione più fitta procedendo per gradi.

6.1 Regolazione dell'altezza di taglio

⚠ CAUTELA! Pericolo di lesioni da taglio. Pericolo di lesioni da taglio al contatto con il piatto di taglio in movimento.

- Regolare l'altezza di taglio solo a motore spento e piatto di taglio fermo.

6.1.1 Regolazione dell'altezza di taglio (07)*

*: 34.6 Li comfort, 38.6 Li comfort, 43.6 Li comfort

1. Tirare (07/a) la leva di sblocco (07/1).
2. Agire sulla maniglia di trasporto (07/2) per sollevare o abbassare (07/b) il tosaerba. L'altezza di taglio selezionata è visibile sulla scala (07/3).
3. Rilasciare la leva di sblocco.

6.1.2 Regolazione dell'altezza di taglio (08)**

**: 46.6 Li SP comfort, 51.6 Li SP comfort

1. Tirare la leva di regolazione (08/1) verso l'esterno (08/a) per sbloccarla, quindi continuare a tenerla.
   - Se l'erba è bassa: spingere la leva di regolazione in direzione della ruota anteriore (08/b).
   - Se l'erba è più alta: spingere la leva di regolazione in direzione del cesto di raccolta (08/b).
   - L'altezza di taglio selezionata è visibile sulla scala (08/3).
2. Rilasciare la leva di regolazione in modo che si innesti nella posizione desiderata.

6.2 Falciatura con cesto di raccolta (09, 10)

L'apparecchio può essere utilizzato con o senza il cesto di raccolta.

Fissaggio del cesto di raccolta

1. Accertarsi che l'apparecchio sia spento e che l'unità di taglio sia ferma.
2. Sollevare (09/a) il deflettore (09/1).
3. Agganciare (09/b) il cesto di raccolta (09/2) nei supporti.
4. Rilasciare il deflettore.

Controllo del livello di riempimento

Durante la falciatura, l'indicatore del livello di riempimento (10/1) viene spinto dal flusso d'aria verso l'alto (10/a). Se il cesto di raccolta (10/2) è pieno, l'indicatore di livello si trova sul cesto (10/b). Il cesto di raccolta deve essere svuotato.

Sgancio e svuotamento del cesto di raccolta

⚠ CAUTELA! Pericolo di lesioni da taglio. Pericolo di lesioni da taglio al contatto con il piatto di taglio in movimento.

- Rimuovere il cesto di raccolta soltanto quando il piatto di taglio è fermo.

ℹ AVVISO Quando si svuota il cesto raccoglierba pulire anche i fori di sfiato dell'indicatore di livello in modo che continui a funzionare correttamente.

1. Accertarsi che l'apparecchio sia spento e che l'unità di taglio sia ferma.
2. Sollevare il deflettore (09/1).
3. Sganciare il cesto di raccolta (09/2) dai supporti e rimuoverlo tirandolo all'indietro.
4. Svuotare il cesto di raccolta.
5. Pulire i fori di sfiato dell'indicatore del livello di riempimento.
6. Agganciare il cesto di raccolta (v. sopra).

6.3 Avvio e arresto dell'unità di taglio (11, 12)

Avviare l'unità di taglio solo su una superficie piana e non nell'erba alta. La superficie deve essere libera da corpi estranei, ad es. sassi. Non sollevare né ribaltare l'apparecchio per avviarlo.

ATTENZIONE! Pericolo di danni all'apparecchio. Se vengono accesi e spenti più volte in rapida successione, il motore e il piatto di taglio possono subire danni.

- Accendere il motore solo quando il piatto di taglio è fermo.

AVVISO Posizione ammessa per l'uso: l'operatore sta in piedi dietro al tosaerba e afferra la stegola con entrambe le mani.

Avvio dell'unità di taglio

1. Se non è ancora stato fatto: inserire l'alimentazione (vedere *capitolo 5.3 "Inserimento e disinserimento dell'alimentazione (05, 06)", pagina 123*).
2. Premere e mantenere premuto (11/a, 12/a) il pulsante di avvio (11/1, 12/1).
3. Tirare (11/b, 12/b) l'impugnatura di sicurezza (11/2, 12/2) verso la stegola (11/3, 12/3). Il motore e l'unità di taglio si avviano.
4. Rilasciare il pulsante di avvio continuando a tenere ferma l'impugnatura di sicurezza.

AVVISO L'impugnatura di sicurezza non si blocca in posizione da sé. Deve essere tenuta ferma sulla stegola per tutta la durata del lavoro.

Arresto dell'unità di taglio

1. Rilasciare l'impugnatura di sicurezza. Questa torna automaticamente nella posizione iniziale.
2. Attendere che l'unità di taglio si fermi.
3. Disinserire l'alimentazione (vedere *capitolo 5.3 "Inserimento e disinserimento dell'alimentazione (05, 06)", pagina 123*).

CAUTELA! Pericolo di lesioni da taglio. Pericolo di lesioni da taglio in caso di contatto con il piatto di taglio in movimento.

- Attendere che il piatto di taglio si fermi completamente.
- Prima di qualsiasi intervento di manutenzione e cura: spegnere l'apparecchio e attendere che il piatto di taglio si sia completamente fermato. Rimuovere la batteria.

6.4 Attivazione e disattivazione della trazione delle ruote (13)**

**: 46.6 Li SP comfort, 51.6 Li SP comfort

AVVISO La trazione delle ruote può essere attivata solo quando il motore è in funzione.

Attivazione della trazione delle ruote

1. Accendere l'apparecchio e avviare il motore (vedere *capitolo 6.3 "Avvio e arresto dell'unità di taglio (11, 12)", pagina 124*).
2. Premere (13/a) la barra di accensione per la trazione delle ruote (13/1) contro la stegola (13/2) e mantenerla in posizione. La barra di accensione per la trazione delle ruote non si blocca in posizione da sé.

Disattivazione della trazione delle ruote

1. Rilasciare la barra di accensione per la trazione delle ruote. Questa passa automaticamente in posizione di inattività.

6.5 Verifica dello stato di carica delle batterie (14, 15)

1. Premere brevemente il pulsante (14/1, 15/1).

⇨ La luce dei LED (14/2, 15/2) è fissa o lampeggiante a seconda dello stato di carica:

LED (luce verde)	Stato di carica
4 LED accesi fissi.	Batteria completamente carica.
3 LED accesi fissi.	Batteria carica al 75%.
2 LED accesi fissi.	Batteria carica al 50%.
1 LED acceso fisso.	Batteria carica al 25%.
4 LED lampeggianti.	Batteria scarica.

AVVISO I LED segnalano anche la presenza di codici di errore (vedere *capitolo 9.2 "Codici di errore e rimedi", pagina 130*).

6.6 Regolazione della stegola in funzione della statura

6.6.1 Regolazione della stegola (16)**

**: 38.6 Li comfort

1. Su entrambi i lati: aprire (16/a) il tenditore rapido (16/1).
2. Portare (16/b) la stegola (16/2) in nella posizione 1 o 2.
   ***Avviso:** Il terzo livello serve per ribaltare la stegola.*
3. Su entrambi i lati: chiudere (16/c) il tenditore rapido.

6.6.2 Regolazione della stegola (17)**

**: 43.6 Li comfort

1. Su entrambi i lati: ruotare (17/a) la manopola (17/1) sul simbolo del lucchetto aperto.
2. Portare (17/b) la stegola (17/2) in nella posizione 1 o 2.
   Avviso: *Il terzo livello serve per ribaltare la stegola.*
3. Su entrambi i lati: ruotare (17/c) la manopola sul simbolo del lucchetto chiuso.

6.6.3 Regolazione della stegola (18)***

***: 46.6 Li SP comfort, 51.6 Li SP comfort

1. Su entrambi i lati: ruotare di 90° (18/a) la manopola (18/1).
2. Portare (18/b) la stegola (18/2) in una delle due posizioni (18/3).
3. Su entrambi i lati: ruotare la manopola di 90° per riportarla indietro (18/c).

6.7 Ripiegamento ed estensione della stegola

Dopo aver ripiegato la stegola è possibile ribaltare l'apparecchio e appoggiarlo sul lato per poter pulire facilmente l'unità di taglio. L'apparecchio può essere immagazzinato con la stegola ripiegata per risparmiare spazio.

⚠ CAUTELA! Pericolo di schiacciamento. Le dita e altre parti del corpo si possono schiacciare tra le parti libere della stegola.

- Tenere saldamente le parti libere della stegola.
- Non tenere le dita o altre parti del corpo tra le parti sciolte.

6.7.1 Ripiegamento ed estensione della stegola (19)*,**

*: 34.6 Li comfort

**: 38.6 Li comfort, 43.6 Li comfort

Ripiegamento della stegola

1. Su entrambi i lati: allentare (19/a) il fissaggio (19/1) della stegola sull'alloggiamento finché non è possibile ruotarla in avanti.
2. Ribaltare (19/b) completamente in avanti la stegola (19/2).
3. Su entrambi i lati: allentare il tenditore rapido superiore (19/3).
4. Ripiegare verso il basso (19/c) la stegola superiore (19/4).

Estensione della stegola

Procedere secondo la sequenza inversa.

6.7.2 Ripiegamento ed estensione della stegola (20)***

***: 46.6 Li SP comfort, 51.6 Li SP comfort

Ripiegamento della stegola

1. Su entrambi i lati: ruotare di 90° la manopola (20/1).
2. Ribaltare (20/a) completamente in avanti la stegola (20/2).

Estensione della stegola

Procedere secondo la sequenza inversa.

6.8 Pacciamatura con inserto per pacciamatura (21, 22)**, ***

**: 38.6 Li comfort, 43.6 Li comfort

***: 46.6 Li SP comfort, 51.6 Li SP comfort

Con la pacciamatura il materiale tagliato non viene raccolto ma resta sul prato. Il pacciame protegge il suolo dall'aridità e gli fornisce sostanze nutritive. I migliori risultati si ottengono con un taglio periodico di circa 2 cm. Solo l'erba giovane con tessuto fogliare morbido marcisce rapidamente.

- Altezza dell'erba prima della pacciamatura: max. 8 cm
- Altezza dell'erba dopo la pacciamatura: min. 4 cm

AVVISO Regolare la velocità di pacciamatura, non andare troppo veloce.

Montaggio dell'inserto per pacciamatura (21)

⚠ CAUTELA! Pericolo di lesioni da taglio. Pericolo di lesioni da taglio in caso di contatto con il piatto di taglio in movimento.

- Spegnere l'apparecchio prima di inserire o rimuovere l'inserto per pacciamatura.

ATTENZIONE! Pericolo di danneggiamento all'apparecchio. Se il tassello di pacciamatura non si incastra, il tassello e la falciatura possono essere danneggiati.

- Assicurarsi che il blocco sia incastrato.

1. Spegnere l'apparecchio (vedere *capitolo 5.3 "Inserimento e disinserimento dell'alimentazione (05, 06)", pagina 123*).
2. Sganciare il cesto di raccolta (vedere *capitolo 6.2 "Falciatura con cesto di raccolta (09, 10)", pagina 124*).
3. Sollevare (21/a) il deflettore (21/1).
4. Inserire (21/b) l'inserto per pacciamatura (21/2) nel vano di espulsione (21/3) finché il bloccaggio non scatta in posizione.

Rimozione dell'inserto per pacciamatura (22)

1. Spegnere l'apparecchio.
2. Sollevare (22/a) il deflettore (22/1).
3. Afferrando saldamente l'impugnatura (22/3), aprire (22/b) il blocco (22/2) dell'inserto per pacciamatura.
4. Estrarre (22/c) l'inserto per pacciamatura.

6.9 Falciatura con scarico laterale (23)***

***: 46.6 Li SP comfort, 51.6 Li SP comfort

⚠ CAUTELA! Pericolo di lesioni da taglio.
Pericolo di lesioni da taglio al contatto con il piatto di taglio in movimento.

- Inserire e rimuovere l'inserto per lo scarico laterale solo quando il motore e il piatto di taglio sono fermi.

Montaggio dell'inserto per scarico laterale

1. Spegnere l'apparecchio ed estrarre le batterie.
2. Rimuovere il cesto di raccolta.
3. Aprire (23/a) lo sportello di copertura (23/1) per lo scarico laterale e tenerlo fermo in posizione.
4. Inserire l'inserto per scarico laterale (23/2) agganciandolo (23/b) in alto sotto lo scarico laterale mediante i denti (23/3).
5. Chiudere lentamente lo sportello di copertura. Lo sportello di copertura protegge l'inserto per scarico laterale impedendo che possa cadere.
6. Inserire le batterie e riaccendere l'apparecchio.

Rimozione dell'inserto per scarico laterale

1. Spegnere l'apparecchio ed estrarre le batterie.
2. Aprire lo sportello di copertura per lo scarico laterale e tenerlo fermo.
3. Sganciare ed estrarre l'inserto per scarico laterale.
4. Chiudere lo sportello di copertura.
5. Inserire le batterie e riaccendere l'apparecchio.

6.10 Falciatura senza cesto di raccolta (24)***

***: 46.6 Li SP comfort, 51.6 Li SP comfort

L'apparecchio può essere utilizzato senza il cesto di raccolta. Per evitare un intasamento del vano di espulsione è necessario modificare leggermente la posizione del deflettore.

1. Accertarsi che l'apparecchio sia spento e che l'unità di taglio sia ferma.
2. Sollevare (24/a) il deflettore (24/1).
3. Aprire (24/b) il supporto ribaltabile (24/2) finché non si blocca in posizione.
4. Rilasciare il deflettore.

7 INDICAZIONI DI LAVORO

Osservare le indicazioni di sicurezza!

AVVISO Rispettare le norme locali sugli orari in cui è consentito usare un tosaerba.

- Prestare attenzione ad eventuali oggetti presenti nell'erba e rimuoverli dalla zona di lavoro.
- Usare il tosaerba solo in buone condizioni di luce.
- Lavorare soltanto con una lama di taglio affilata.
- Manovrare l'apparecchio solo per mezzo della stegola.
- Spostarsi con l'apparecchio solo a passo d'uomo.
- Spostare sempre l'apparecchio in direzione trasversale rispetto ai pendii. Non utilizzare il tosaerba in salita o in discesa né su pendenze con inclinazione superiore a 10°. Prestare maggiore attenzione quando si cambia direzione di lavoro.

Prestazioni di taglio / durata delle batterie

- Le prestazioni di taglio e la superficie che può essere tosata dipendono dalle proprietà del manto erboso. Fattori come lunghezza e densità dell'erba, altezza di taglio selezionata o un prato bagnato influenzano le prestazioni di taglio.
- Una durata di esercizio ottimale si ottiene con la falciatura frequente per mantenere l'erba bassa.
- Frequenti accensioni e spegnimenti del tosaerba durante la falciatura e batterie non completamente cariche riducono le prestazioni di taglio.
- L'attivazione della trazione delle ruote [a)] riduce le prestazioni di taglio / la durata delle batterie.
- Per ottimizzare le prestazioni di taglio si consiglia di falciare spesso il prato, impostare un'altezza di taglio elevata e procedere con l'apparecchio a passo d'uomo.

AVVISO Per allungare la durata utile è possibile acquistare delle batterie supplementari.

[a)] 46.6 Li SP comfort, 51.6 Li SP comfort

Consigli per la falciatura

- Mantenere un'altezza di taglio costante compresa tra 3 e 5 cm; non tagliare più della metà dell'altezza dell'erba.
- Non sovraccaricare il tosaerba! Se l'erba è alta e folta e il regime del motore si abbassa notevolmente, aumentare l'altezza di taglio e ripetere più volte la falciatura.
- Vento e sole possono asciugare il prato dopo la falciatura, quindi tagliare nel tardo pomeriggio.

8 MANUTENZIONE E CURA

PERICOLO! Pericolo di morte dovuto a manutenzione inadeguata. Una manutenzione affidata a persone non qualificate e l'utilizzo di pezzi di ricambio non approvati possono avere come conseguenza lesioni gravi e anche mortali.

- Non rimuovere e non mettere fuori uso i dispositivi di sicurezza.
- Utilizzare esclusivamente i pezzi di ricambio originali approvati.
- Assicurare mediante una manutenzione corretta e regolare che l'apparecchio sia sempre funzionante e pulito.

ATTENZIONE! Pericolo di lesioni da taglio. Pericolo di lesioni da taglio in caso di contatto con parti dell'apparecchio con spigoli vivi, parti in movimento e utensili da taglio.

- Prima di eseguire lavori di manutenzione, cura e pulizia spegnere sempre l'apparecchio. Estrarre la chiave di sicurezza e rimuovere le batterie!
- Durante i lavori di manutenzione, cura e pulizia indossare sempre dei guanti di protezione.

ATTENZIONE! Pericolo di lesioni durante i lavori di manutenzione. La manutenzione inappropriata può causare lesioni gravi e danneggiare l'apparecchio stesso.

- Le riparazioni dell'apparecchio devono essere eseguite esclusivamente da personale specializzato.

8.1 Lavori di manutenzione regolari

- Assicurarsi che tutti i dadi, i bulloni e le viti siano serrati e che l'apparecchio si trovi in buone condizioni operative.
- Controllare regolarmente il cesto di raccolta per verificarne il funzionamento e l'usura.

8.2 Pulire l'apparecchio e il piatto di taglio

ATTENZIONE! Pericolo da umidità. L'acqua nell'apparecchio provoca cortocircuiti e la distruzione dei componenti elettrici.

- Non spruzzare acqua sull'apparecchio.
- Per la pulizia utilizzare soltanto un pennello o una spazzola.

1. Arrestare il motore.
2. Estrarre le batterie.
3. Sganciare il cesto di raccolta.
4. Ribaltare l'apparecchio e ripulire il piatto di taglio.

8.3 Controllare e sostituire la lama di taglio

ATTENZIONE! Gravi lesioni causate da pezzi di lama proiettati. Una lama usurata, incrinata o danneggiata può rompersi e i suoi pezzi possono diventare proiettili pericolosi.

- Controllare regolarmente se la lama è danneggiata.
- Non utilizzare il tosaerba se la lama è usurata o danneggiata.

- Far affilare o sostituire le lame di taglio spuntate o danneggiate solo da un centro di assistenza del produttore o da un rivenditore autorizzato.
- Per la manutenzione della lama di taglio, tenere conto del fatto che questa può muoversi anche se l'alimentazione elettrica è disattivata.
- Durante le operazioni di regolazione della macchina, procedere con cautela per evitare che le dita vengano prese tra le lame di taglio mobili e i componenti fissi della macchina.
- Per evitare vibrazioni, le lame di taglio e le rispettive viti devono essere sempre sostituite insieme.
- Le lame di taglio riaffilate devono essere equilibrate. Lame di taglio sbilanciate causano forti vibrazioni e danni al tosaerba.

8.4 Lavori di riparazione

⚠ ATTENZIONE! Pericolo di infortunio in caso di lavori di riparazione. Lavori di riparazione inappropriati possono causare lesioni gravi e danneggiare l'apparecchio.

- Fare eseguire gli interventi di riparazione solo presso le stazioni di servizio del produttore o da aziende specializzate autorizzate!

Rivolgersi al centro di assistenza del produttore nei seguenti casi:

- Il motore non si avvia più.
- L'apparecchio è passato su di un ostacolo.
- La lama di taglio e/o l'albero motore sono piegati.
- L'apparecchio vibra e funziona in modo irregolare o rumoroso.
- La batteria è scaduta o danneggiata.

9 SUPPORTO IN CASO DI ANOMALIE

⚠ CAUTELA! Pericolo di lesioni. Le parti taglienti e mobili dell'apparecchio possono causare lesioni.

- Durante i lavori di manutenzione, cura e pulizia indossare sempre dei guanti di protezione!

9.1 Risoluzione di guasti dell'apparecchio ed errori di gestione

AVVISO In caso di guasti non elencati in questa tabella o che non si è in grado di eliminare personalmente, rivolgersi al nostro servizio clienti.

Problema	Causa	Rimedio
Il motore non gira.	Batterie mancanti o non posizionate correttamente.	Montare correttamente le batterie.
	Le batterie sono scariche.	Caricare le batterie.
	La lama di taglio è bloccata.	1. Pulire a fondo la lama e il piatto di taglio. La lama di taglio deve poter ruotare liberamente. 2. Avviare il tosaerba su erba bassa.
	Cavo o interruttore difettoso.	Non utilizzare l'apparecchio! Rivolgersi a un centro di assistenza del produttore.
Il motore perde potenza.	Le batterie sono scariche.	Caricare le batterie.
	La lama di taglio non è più affilata.	Far affilare la lama presso un centro di assistenza del produttore.
	Troppa erba nel canale di espulsione o nel piatto di taglio.	1. Pulire a fondo la lama e il piatto di taglio. 2. Avviare il tosaerba su erba bassa.
Il motore si ferma durante la falciatura.	La lama di taglio non è più affilata.	Far affilare la lama presso un centro di assistenza del produttore.
	Il motore è sovraccarico.	Spegnere il tosaerba, posizionarlo su una superficie piana o su erba bassa e riavviarlo.
Il cesto di raccolta non si riempie a sufficienza.	Il prato è umido.	Lasciare asciugare il prato.
	Il cesto di raccolta è intasato.	Pulire la griglia del cesto di raccolta.

Problema	Causa	Rimedio
	Troppa erba nel canale di espulsione o nel piatto di taglio.	■ Pulire a fondo la lama e il piatto di taglio. ■ Impostare un'altezza di taglio superiore.
	La lama di taglio non è più affilata.	Far affilare la lama presso un centro di assistenza del produttore.
Dal piatto di taglio cade dell'erba.	Il cesto di raccolta è pieno.	Svuotare il cesto di raccolta e pulire il canale di espulsione.
La durata utile delle batterie cala in modo evidente.	L'altezza di taglio è troppo bassa.	Impostare un'altezza di taglio superiore.
	L'erba è troppo alta o troppo umida.	■ Lasciare asciugare l'erba. ■ Impostare un'altezza di taglio superiore.
	La velocità di falciatura è troppo elevata.	■ Ridurre la velocità di falciatura. ■ Pulire il canale di espulsione e il piatto di taglio. La lama di taglio deve poter ruotare liberamente.
	Il cesto di raccolta è pieno.	Svuotare il cesto di raccolta e pulire il canale di espulsione.
	La vita operativa delle batterie è terminata.	Sostituire le batterie. Utilizzare solo accessori originali del produttore.
Non si riesce a caricare le batterie.	I contatti delle batterie sono sporchi.	Pulire i contatti delle batterie con un oggetto non metallico e spruzzarli con uno spray per contatti. **Attenzione:** *evitare di cortocircuitare i contatti delle batterie con un oggetto metallico!*
	Batterie o caricabatterie difettosi.	Ordinare i ricambi dal produttore.
	Le batterie sono troppo calde.	Lasciare raffreddare le batterie.

9.2 Codici di errore e rimedi

Gli errori vengono segnalati mediante diverse modalità di lampeggio dei 4 LED verdi:

Codice di errore	Causa	Rimedio
2 lampeggi	L'apparecchio è sovraccaricato.	■ Impostare un'altezza di taglio superiore. ■ Avanzare più lentamente. ■ Fare una breve pausa. ■ Tagliare l'erba gradualmente.

Codice di errore	Causa	Rimedio
4 lampeggi	Temperatura troppo alta o troppo bassa di: ■ apparecchio ■ batterie ■ unità di comando	Apparecchio e batterie: 1. Spegnere. 2. Lasciare raffreddare o riscaldare. 3. Accendere e utilizzare entro il range di temperature di esercizio ammesso.
6 lampeggi	■ Tensione / corrente elettrica insufficiente ■ Apparecchio e batterie troppo caldi	■ Controllare lo stato di carica delle batterie. Se insufficiente, ricaricare. ■ Disattivare apparecchio e batterie:e lasciarli raffreddare.
10 lampeggi	Altri errori	Rivolgersi al centro di assistenza del produttore o al rivenditore.

10 TRASPORTO

10.1 Trasporto dell’apparecchio

ATTENZIONE! Pericolo di danni al piatto di taglio. Alle altezze di taglio più basse il piatto di taglio può subire danni dovuti al contatto con gradini, bordi o spigoli.

- Impostare per il trasporto l’altezza di taglio massima.

1. Arrestare l'unità di taglio e attendere che si fermi completamente.
2. Impostare l'altezza di taglio massima.

Trasporto dell'apparecchio da una zona di lavoro all'altra

- Spostare l'apparecchio verso la zona di lavoro con l'altezza di taglio massima impostata.
- Per facilitare lo spostamento, attivare la trazione delle ruote[a)].
- Per portare l'apparecchio, servirsi delle maniglie di trasporto (vedere *capitolo 3.6 "Panoramiche dei prodotti", pagina 121*).

[a)] 46.6 Li SP comfort, 51.6 Li SP comfort

Trasporto dell'apparecchio su un veicolo

- Rimuovere le batterie.
- Ripiegare la stegola.
- Fissare l'apparecchio sul veicolo per evitare che si sposti o si ribalti.
- Proteggere l'apparecchio da possibili collisioni con gli oggetti circostanti.
- Non posizionare oggetti sull'apparecchio.

10.2 Trasporto

Prima del trasporto adottare le misure seguenti:

1. Spegnere l'apparecchio.
2. Rimuovere la batteria dall'apparecchio.
3. Imballare la batteria come prescritto (v. sotto).

Batteria "B160.6 Li" (cod. art. 114128)

AVVISO L'energia nominale della batteria è superiore a 100 Wh! Attenersi quindi alle direttive di trasporto che seguono.

La batteria agli ioni di litio in dotazione è soggetta alla legge sulle merci pericolose ma può essere trasportata in condizioni semplificate:

- Un utente privato può trasportare la batteria su strada senza ulteriori requisiti, purché sia correttamente imballata per la vendita al dettaglio e il trasporto avvenga per scopi privati.
- Anche gli utenti commerciali che eseguono il trasporto nel quadro della loro attività principale (ad es. consegne da e per cantieri o manifestazioni) possono approfittare di questa semplificazione.

Nei due casi suddetti è obbligatorio prendere le misure necessarie per prevenire una fuoriuscita del contenuto. Negli altri casi i devono essere rigorosamente rispettati i regolamenti in materia di trasporto di merci pericolose. In caso di inosservanza, lo speditore ed eventualmente anche il vettore possono incorrere in sanzioni severe.

Ulteriori informazioni su trasporto e spedizione

- Le batterie agli ioni di litio devono essere trasportate o spedite solo se non sono danneggiate!
- Per il trasporto della batteria utilizzare solo la scatola originale o un cartone per merci peri-

colose adatto (non richiesto per batterie con potenza nominale inferiore a 100 Wh).

- Proteggere con del nastro adesivo i terminali aperti della batteria per evitare un corto circuito.
- Fissare la batteria all'interno della confezione per evitare che scivoli e subisca danni.
- Per il trasporto e la spedizione, apporre la corretta etichettatura e documentazione per il tipo di invio (ad es. per corriere o spedizioniere).
- Informarsi anticipatamente se è possibile un trasporto con il fornitore di servizi scelto e annunciare la spedizione.

Si consiglia di consultare un esperto di merci pericolose per preparare la spedizione. Attenersi inoltre ad eventuali ulteriori direttive nazionali.

11 CONSERVAZIONE

- Dopo ogni utilizzo, pulire a fondo l'apparecchio e, se presenti, montare tutte le coperture di protezione.
- Eseguire i lavori di manutenzione necessari.
- Conservare l'apparecchio in un luogo asciutto e chiudibile a chiave, al di fuori della portata dei bambini.

11.1 Immagazzinaggio del tosaerba a batteria

⚠ **CAUTELA! Pericolo di lesioni durante il magazzinaggio.** Durante il magazzinaggio dell'apparecchio sussiste il pericolo di lesioni in seguito a contatto con le sue parti taglienti.

- Conservare l'apparecchio in modo che non sia accessibile ai bambini e a persone non autorizzate.
- Immagazzinare l'apparecchio solo dopo aver rimosso la batteria.

1. Spegnere l'apparecchio.
2. Estrarre le batterie.
3. Svuotare il cesto di raccolta e pulire il canale di espulsione.
4. Pulire a fondo l'apparecchio.
5. Lasciare raffreddare il motore e l'intero apparecchio.
6. Applicare su tutte le parti metalliche un sottile strato di olio o silicone per proteggerle dalla corrosione.
7. Ripiegare la stegola.
8. Conservare l'apparecchio in un luogo asciutto, pulito e protetto dal gelo.

- Coprire con un telo traspirante a protezione dalla polvere.
- Non utilizzare involucri in plastica per evitare l'accumulo di umidità.
- **NOTA! Temperatura di immagazzinaggio del tosaerba: vedere i dati tecnici.**

11.2 Immagazzinare la batteria e il caricabatteria

⚠ **PERICOLO! Pericolo di esplosione e di incendio!** Se la batteria dovesse esplodere perché è stata conservata in prossimità di fiamme libere o di fonti di calore, è possibile che delle persone vengano uccise o seriamente ferite.

- Conservare la batteria al fresco e all'asciutto, ma non davanti a fiamme libere o a fonti di calore.

AVVISO A causa del riconoscimento automatico dello stato di carica, la batteria è protetta da sovraccarica e può dunque rimanere per un certo tempo nel caricabatteria, ma non in maniera continua.

AVVISO Tenere presente le istruzioni per l'uso separate sulla batteria e sul caricabatterie.

- Conservare la batteria in un luogo asciutto e al riparo dal gelo, a una temperatura di immagazzinaggio compresa tra 0 °C e 25 °C e con uno stato di carica di circa 40 – 60%.
- Non immagazzinare la batteria nelle vicinanze di oggetti metallici o contenenti acido - pericolo di cortocircuito.

12 SMALTIMENTO

Solo per i Paesi della CE:

In conformità alla Direttiva Europea 2012/19/UE sui rifiuti di apparecchiature elettriche ed elettroniche (RAEE) ed all'attuazione del recepimento nel diritto nazionale, i caricabatteria divenuti inservibili devono essere raccolti separatamente ed essere smaltiti/riciclati nel rispetto dell'ambiente.

In caso di smaltimento improprio, le apparecchiature elettriche ed elettroniche potrebbero avere effetti nocivi sull'ambiente e sulla salute umana a causa della possibile presenza di sostanze nocive.

Note sulla legge sulle apparecchiature elettriche ed elettroniche

- Le apparecchiature elettriche ed elettroniche non devono essere smaltite con i rifiuti domestici, bensì portate presso un punto di raccolta o smaltimento dei rifiuti speciali.
- Prima della consegna di un apparecchio usato, le pile o batterie usate non installate su di esso in modo permanente devono essere rimosse. Il loro smaltimento è regolato dalla legge sulle batterie.
- I proprietari o utilizzatori di apparecchiature elettriche ed elettroniche sono tenuti per legge alla loro restituzione dopo l'uso.
- È responsabilità dell'utente finale cancellare i propri dati personali presenti sull'apparecchio usato da smaltire!

Il simbolo del cestino barrato significa che le apparecchiature elettriche ed elettroniche non possono essere smaltite con i rifiuti domestici.

Le apparecchiature elettriche ed elettroniche possono essere depositate gratuitamente nei seguenti punti:

- Servizio pubblico di smaltimento o punti di raccolta (ad es. cantieri comunali)
- Rivenditori di apparecchiature elettriche (fisici od online), se i gestori sono obbligati ad accettarle od offrono volontariamente il servizio.

Queste affermazioni valgono solamente per gli apparecchi installati e venduti nei Paesi dell'Unione Europea e soggetti alla direttiva europea 2012/19/UE. Nei Paesi al di fuori dell'Unione Europea possono valere disposizioni differenti per lo smaltimento degli apparecchi elettrici ed elettronici usati.

Note sulla legge sulle batterie (BattG)

- Le pile e le batterie usate non devono essere smaltite con i rifiuti domestici, bensì portate presso un punto di raccolta o smaltimento dei rifiuti speciali.
- Per la rimozione sicura di pile o batterie dall'apparecchio elettrico e per informazioni sul loro tipo o sistema chimico, fare riferimento alle indicazioni supplementari contenute nelle istruzioni per l'uso o il montaggio.
- I proprietari o gli utilizzatori di pile e batterie sono tenuti per legge alla loro restituzione dopo l'uso. La restituzione si limita alla consegna di normali quantità per uso domestico.

Le batterie usate possono contenere sostanze nocive o metalli pesanti che possono danneggiare l'ambiente e la salute. Il riciclaggio delle batterie usate e l'uso delle risorse in esse contenute contribuiscono alla protezione di questi due beni essenziali.

Il simbolo del cestino barrato indica che pile e batterie non possono essere smaltite insieme ai rifiuti domestici.

L'eventuale aggiunta dei simboli Hg, Cd o Pb sotto il cestino ha il seguente significato:

- Hg: la batteria contiene più dello 0,0005% di mercurio
- Cd: la batteria contiene più dello 0,002% di cadmio
- Pb: la batteria contiene più dello 0,004% di piombo

Pile e batterie possono essere depositate gratuitamente nei seguenti punti:

- Servizio pubblico di smaltimento o punti di raccolta (ad es. cantieri comunali)
- Rivenditori di pile e batterie
- Punti di conferimento del sistema comune di restituzione per batterie esauste di apparecchi
- Punto di conferimento del produttore (se non membro del sistema comune di restituzione)

Queste affermazioni valgono solo per pile e batterie vendute nei Paesi dell'Unione Europea e soggette al Regolamento europeo (UE) 2023/1542. Nei Paesi al di fuori dell'Unione Europea possono valere disposizioni differenti per lo smaltimento di pile e batterie.

13 SPECIFICHE TECNICHE

Dati tecnici: vedere la tabella dei dati tecnici all'inizio di queste istruzioni per l'uso.

** Note sui valori di emissione di vibrazioni e di emissione sonora:*

- *I valori di emissione di vibrazioni e di emissione sonora indicati sono stati misurati secondo una procedura di prova standardizzata e possono essere utilizzati per confrontare una macchina con un'altra.*
- *I valori di emissione di vibrazioni e di emissione sonora indicati possono inoltre essere utilizzati per una stima iniziale dell'esposizione (grado di esposizione alle vibrazioni).*
- *I valori di emissione di vibrazioni e di emissione sonora nel corso dell'effettivo utilizzo della macchina possono differire dai valori in-*

dicati in funzione delle modalità di tale utilizzo.

- *Adottare le misure di sicurezza indicate nel capitolo sulla sicurezza. Tentare di mantenere le sollecitazioni da vibrazioni il più ridotte possibile. Possibili misure per ridurre le sollecitazioni da vibrazioni sono, ad esempio, indossare guanti durante l'uso della macchina e ridurre i tempi di lavoro. A tal proposito occorre tenere in considerazione tutte le parti del ciclo di esercizio (ad esempio i tempi in cui la macchina è spenta e quelli in cui è accesa, ma funziona in assenza di carico).*

14 SERVIZIO CLIENTI/ASSISTENZA

Per eventuali domande su garanzia, riparazioni o pezzi di ricambio si prega di rivolgersi al centro di assistenza AL-KO più vicino. Per reperirlo, consultare il sito Internet all'indirizzo:
www.alko-garden.com/service-contacts

Ulteriori informazioni sui pezzi di ricambio sono disponibili su:
www.alko-garden.com/spareparts

15 INFORMAZIONI SULLA DICHIARAZIONE DI CONFORMITÀ

Con la presente, sotto la nostra esclusiva responsabilità, dichiariamo che questo prodotto nella forma distribuita sul mercato soddisfa i requisiti delle direttive UE armonizzate, gli standard di sicurezza UE e gli standard specifici di prodotto. La dichiarazione di conformità costituisce parte integrante delle istruzioni per l'uso e viene fornita insieme alla macchina.

16 GARANZIA

Elimineremo - a nostra discrezione tramite riparazione o consegna sostitutiva - eventuali difetti di produzione o del materiale dell'apparecchio entro i termini di prescrizione previsti dalla legge per i diritti di ricorso per vizi della cosa. I termini di prescrizione dipendono dalla normativa in vigore nel paese in cui l'apparecchio è stato acquistato.

I termini della garanzia valgono solo nei casi seguenti:

- Osservare le presenti istruzioni per l'uso
- Trattamento corretto
- Utilizzare parti di ricambio originali

La garanzia decade nei casi seguenti:

- Tentativi di riparazione in proprio
- Modifiche tecniche eseguite in proprio
- Uso non conforme alla destinazione

Sono esclusi dalla garanzia:

- danni della vernice da ricondurre alla normale usura
- Parti usurabili che sono contraddistinte sulla scheda ricambi xxxxxx (x) con un riquadro

Il periodo di garanzia inizia con l'acquisto da parte del primo consumatore finale. Fondamentali sono la data e la ricevuta di acquisto. Rivolgersi al proprio rivenditore o al centro di assistenza autorizzato più vicino presentando la presente garanzia e la ricevuta di acquisto originale. La presente dichiarazione di garanzia non altera i diritti derivanti da vizi del prodotto spettanti per legge all'acquirente nei confronti del venditore.

PREVOD ORIGINALNIH NAVODIL

Kazalo vsebine

1 Varnostni napotki ... 136
1.1 Splošna varnostna navodila za električne stroje ... 136
1.1.1 Varnost na delovnem mestu ... 136
1.1.2 Električna varnost ... 136
1.1.3 Varnost oseb ... 136
1.1.4 Uporaba in ravnanje s strojem z akumulatorskim napajanjem ... 137
1.1.5 Servis ... 137
1.2 Napotki za varnost za kosilnico ... 137
1.3 Varnostni napotki za akumulatorsko baterijo in polnilnik ... 138
2 K tem navodilom za uporabo ... 138
2.1 Simboli na naslovnici ... 138
2.2 Razlaga oznak in opozorilnih besed ... 138
3 Opis izdelka ... 139
3.1 Namenska uporaba ... 139
3.2 Možna predvidljiva napačna raba ... 139
3.3 Preostala tveganja ... 139
3.4 Varnostne naprave in zaščita ... 139
3.5 Simboli na napravi ... 139
3.5.1 Varnostne oznake ... 139
3.5.2 Oznake za upravljanje ... 140
3.6 Pregledi izdelkov ... 140
3.6.1 Pregled izdelka (01)* ... 140
3.6.2 Pregled izdelka (02, 03)** ... 141
3.6.3 Pregled izdelka (04)*** ... 141
4 Montaža ... 142
5 Zagon ... 142
5.1 Polnjenje akumulatorskih baterij ... 142
5.2 Vstavljanje in odstranjevanje akumulatorskih baterij (05, 06) ... 142
5.3 Vklop in izklop napajanja (05, 06) ... 143
6 Upravljanje ... 143
6.1 Nastavitev višine reza ... 143
6.1.1 Nastavitev višine reza (07)* ... 143
6.1.2 Nastavitev višine reza (08)** ... 143
6.2 Košnja s košaro za travo (09, 10) ... 143
6.3 Zagon in izklop kosilnice (11, 12) ... 144
6.4 Vklop in izklop kolesnega pogona (13)** ... 144
6.5 Preverjanje stanja napolnjenosti akumulatorskih baterij (14, 15) ... 144
6.6 Prilagajanje upravljalnega ročaja na telesno višino ... 145
6.6.1 Prilagajanje upravljalnega ročaja (16)** ... 145
6.6.2 Prilagajanje upravljalnega ročaja (17)** ... 145
6.6.3 Prilagajanje upravljalnega ročaja (18)*** ... 145
6.7 Zapiranje ali odpiranje upravljalnega ročaja ... 145
6.7.1 Zapiranje in razpiranje upravljalnega ročaja (19)*, ** ... 145
6.7.2 Zapiranje in razpiranje upravljalnega ročaja (20)*** ... 145
6.8 Mulčenje s klinom za mulčenje (21, 22)**, *** ... 145
6.9 Košnja s stranskim izmetavanjem (23)*** ... 146
6.10 Košnja brez košare za travo (24)*** ... 146
7 Napotki za delo ... 146
8 Vzdrževanje in nega ... 147
8.1 Redna vzdrževalna dela ... 147
8.2 Čiščenje aparata in kosilne naprave ... 147
8.3 Preverite nož in ga obnovite ... 147
8.4 Popravila ... 148
9 Pomoč pri motnjah ... 148
9.1 Odpravljanje napak pri napravi in ravnanju ... 148
9.2 Kode napak in odpravljanje napak ... 149
10 Transport ... 150
10.1 Transportiranje naprave ... 150
10.2 Transport ... 150
11 Skladiščenje ... 151
11.1 Skladiščenje akumulatorske kosilnice 151

11.2 Skladiščenje akumulatorske baterije in polnilnika 151
12 Odstranjevanje 151
13 Tehnični podatki 152
14 Servisna služba/servis 152
15 Informacije o izjavi o skladnosti..... 153
16 Garancija..... 153

1 VARNOSTNI NAPOTKI

1.1 Splošna varnostna navodila za električne stroje

⚠ **OPOZORILO! Preberite vse varnostne napotke, navodil, risbe in tehnične podatke, s katerimi je ta stroj opremljen.** *Pri neupoštevanju naslednjih navodil lahko pride do električnega udara, požara in/ali hudih telesnih poškodb.*

- **Vsa varnostna navodila in navodila za uporabo shranite za uporabo v prihodnje.**

Izraz »stroj«, ki se uporablja v varnostnih napotkih, se nanaša na stroje z omrežnim napajanjem (z napajalnim kablom) ali na stroje z akumulatorskim napajanjem (brez napajalnega kabla).

1.1.1 Varnost na delovnem mestu

- **Vzdržujte delovno območje čisto in dobro prezračeno.** *Zaradi nereda ali neosvetljenih delovnih območij lahko pride do nesreč.*
- **Stroja ne uporabljajte v eksplozijsko ogroženem območju, v katerem so gorljive tekočine, plini ali prah.** *Stroji proizvajajo iskre, zaradi katerih se lahko prah ali hlapi vnamejo.*
- **Med uporabo stroja se v bližini ne smejo nahajati otroci in druge osebe.** *V primeru motenj lahko izgubite nadzor nad strojem.*

1.1.2 Električna varnost

- **Priključni vtič stroja se mora prilegati v vtičnico. Vtiča ni dovoljeno spreminjati. Z varnostno ozemljenimi stroji ne uporabljajte adapterskih vtičev.** *Nespremenjeni vtiči in primerne vtičnice zmanjšajo tvegane električnega udara.*
- **Izogibajte se stiku z ozemljenimi površinami, kot so cevi, grelniki, peči ali hladilniki.** *Če je vaše telo ozemljeno, obstaja povečano tveganja električnega udara.*
- **Kosilnice ne uporabljajte v dežju ali v mokrem vremenu.** *To lahko poveča tveganje za električni udar.*
- **Priključnega vodnika ne uporabljajte za druge namene, na primer za nošenje stroja, obešanje ali za vlečenje vtiča iz vtičnice. Priključnega vodnika ne izpostavljajte toploti, olju, ostrim robovom ali premikajočim se delom.** *Poškodovani ali zavozlani priključni vodniki povečajo tveganje električnega udara.*
- **Če s strojem delate na prostem, uporabite samo podaljške, ki so primerni za uporabo na prostem.** *Z uporabo podaljška, ki je primeren za uporabo na prostem, se zmanjša tveganje električnega udara.*
- **Če se uporabi stroja v vlažnem okolju ne morete izogniti, uporabite zaščitno stikalo za okvarni tok.** *Z uporabo zaščitnega stikala za okvarni tok se zmanjša tveganje električnega udara.*

1.1.3 Varnost oseb

- **Bodite pozorni, pazljivi in pri delu s strojem ravnajte razumno. Stroja ne uporabljajte, če ste utrujeni ali pod vplivom drog, alkohola ali zdravil.** *V trenutku nepazljivosti pri uporabi stroja lahko pride do resnih poškodb.*
- **Nosite osebno zaščitno opremo in vedno nosite zaščitna očala.** *Z nošenjem osebne zaščitne opreme, kot so maska za prah, nedrsni varnostni čevlji, varnostna čelada ali zaščita za sluh, glede na vrsto in namen uporabe stroja, se zmanjša tveganje poškodb.*
- **Preprečite nenamerni zagon naprave. Preden stroj priključite v napajanje in/ali akumulatorsko baterijo ter preden ga dvignete ali nosite, se prepričajte, da je izklopljen.** *Če imate pri nošenju stroja prst na stikalu ali pa v električno omrežje priključite vklopljeno električno orodje, lahko pride do nesreče.*
- **Preden vklopite stroj, odstranite nastavitvena orodja ali izvijače.** *Orodje ali ključ, ki se nahaja v vrtljivem se delu stroja, lahko povzroči poškodbe.*
- **Izogibajte se nenaravni drži telesa. Poskrbite za varno in stabilno stojišče ter pazite na ravnotežje.** *Tako boste v nepričakovanih situacijah stroj lahko bolje nadzorovali.*
- **Nosite primerna oblačila. Ne nosite ohlapnih oblačil ali nakita. Las in oblačil ne**

približujte gibljivim delom. *Ohlapna oblačila, nakit ali dolgi lasje se lahko zapletejo v premikajoče se dele.*

- **Če je mogoče montirati naprave za odsesavanje in prestrezanje prahu, jih je treba priključiti in pravilno uporabljati.** *Z uporabo sesalne naprave za prah lahko zmanjšate nevarnosti, ki lahko nastanejo zaradi prahu.*
- **Ne zazibajte se v navidezno varnost in ne opuščajte varnostnih predpisov za stroje, tudi če po večkratni uporabi poznate stroj.** *Nepazljivo ravnanje lahko sekundah povzroči hude telesne poškodbe.*

1.1.4 Uporaba in ravnanje s strojem z akumulatorskim napajanjem

- **Akumulatorske baterije polnite samo s polnilniki, ki jih priporoča proizvajalec.** *Če polnilnik, ki je predviden za določeno vrsto akumulatorske baterije, uporabljate z drugimi akumulatorskimi baterijami, obstaja nevarnost požara.*
- **V strojih uporabljajte samo akumulatorske baterije, ki so predvidene zanje.** *Uporaba drugih akumulatorskih baterij lahko povzroči poškodbe in požar.*
- **Akumulatorske baterije, ki je ne uporabljate, ne približujte sponkam za papir, kovancem, ključem, žebljem, vijakom ali drugim kovinskim predmetom, ki lahko povzročijo premostitev kontaktov.** *Kratek stik med kontakti akumulatorske baterije lahko povzroči opekline ali požar.*
- **Pri nepravilni uporabi lahko iz akumulatorske baterije izteče tekočina. Ne dotikajte se je. Pri naključnem stiku takoj sperite z vodo. Če tekočina pride v stik z očmi, nemudoma poiščite zdravniško pomoč.** *Tekočina, ki izstopi iz akumulatorske baterije, lahko povzroči draženje kože ali opekline.*
- **Ne uporabite poškodovane ali spremenjene akumulatorske baterije oz. stroja.** *Poškodovane ali spremenjene akumulatorske baterije se lahko nepredvidljivo obnašajo in povzročijo ogenj, eksplozijo ali nevarnost telesnih poškodb.*
- **Akumulatorske baterije ali stroja ne izpostavljajte ognju ali previsokim temperaturam.** *Ogenj ali temperature več kot 130 °C lahko povzročijo eksplozijo.*
- **Upoštevajte vsa navodila za polnjenje in nikoli ne polnite akumulatorske baterije ali stroja z akumulatorskim napajanjem izven temperaturnega območja, navedenega v navodilih za uporabo.** *Nepravilno polnjenje ali polnjenje izven dopustnega temperaturnega območja lahko povzroči okvaro akumulatorske baterije in poveča nevarnost požara.*

1.1.5 Servis

- **Stroj naj popravlja samo kvalificirano strokovno osebje in samo z uporabo originalnih nadomestnih delov.** *Tako zagotovite, da bo varnost stroja ostala nespremenjena.*
- **Nikoli ne vzdržujte poškodovanih polnilnih baterij.** *Vse vzdrževanje polnilnih baterij mora vedno opraviti proizvajalec ali pooblaščeni servis.*

1.2 Napotki za varnost za kosilnico

- **Kosilnice ne uporabljajte v slabih vremenskih pogojih, zlasti če obstaja nevarnost udara strele.** *S tem je zmanjšano tveganje udara strele.*
- **Temeljito preglejte območje, kjer se bo kosilnica uporabljala, zaradi divjih živali.** *Kosilnica lahko med delovanjem poškoduje divje živali.*
- **Temeljito preverite območje, v katerem boste uporabili kosilnico, in odstranite vse kamne, palice, žice, kosti in druge tujke.** *Predmeti, ki jih kosilnica izvrže, lahko povzročijo poškodbe.*
- **Pred uporabo kosilnice vedno opravite vizualno kontrolo in zagotovite, da nož in rezalna enota nista obrabljena ali poškodovana.** *Poškodovani ali obrabljeni deli povečajo nevarnost poškodb.*
- **Redno preverjajte, da košara za travo ni obrabljena ali poškodovana.** *Obrabljena ali poškodovana košara za travo lahko poveča nevarnost poškodb.*
- **Vse zaščitne naprave pustite nameščene. Zaščitne naprave morajo delovati in biti pravilno nameščene.** *Zaščitna naprava, ki je ohlapna, poškodovana ali ne deluje pravilno, lahko povzroči poškodbe.*
- **Ohranjajte prezračevalne reže brez umazanije.** *Zaradi zamašenih prezračevalnih rež in nečistoč lahko pride do pregrevanja ali nevarnosti požara.*
- **Pri delu s kosilnico vedno nosite protidrsno zaščitno obutev. S kosilnico nikoli ne delajte bosi ali v odprtih sandalih.** *S tem se zmanjša nevarnost poškodb stopal zaradi stika s premikajočim se nožem.*

- **Pri delu s kosilnico vedno nosite dolge hlače.** *Nezaščitena koža povečuje nevarnost poškodb zaradi izvrženih predmetov.*
- **Kosilnice ne uporabljajte v mokri travi. Nikoli ne tecite, temveč hodite.** *S tem se zmanjša nevarnost zdrsa ali padca, kar lahko privede do poškodb.*
- **Kosilnice ne uporabljajte na strmih pobočjih.** *S tem se zmanjša nevarnost izgube nadzora, zdrsa ali padca, kar lahko privede do poškodb.*
- **Pri delih na pobočjih vedno pazite na stabilno stojišče; vedno delajte prečno na pobočje, nikoli navzgor ali navzdol, pri vsaki spremembi smeri pa bodite nadvse previdni.** *S tem se zmanjša nevarnost izgube nadzora, zdrsa ali padca, kar lahko privede do poškodb.*
- **Bodite posebej pozorni pri premikanju kosilnice vzvratno ali pri vlečenju proti sebi. Vedno bodite pozorni na svojo okolico.** *S tem se zmanjša nevarnost, da se med obratovanjem spotaknete.*
- **Ne dotikajte se nožev in drugih nevarnih premikajočih se delov, ko so še v gibanju.** *To zmanjšuje nevarnost poškodb zaradi premikajočih se delov.*
- **Prepričajte se, da so pri odstranjevanju zagozdenega materiala ali čiščenju kosilnice vsa stikala izklopljena in je akumulatorska baterija odstranjena.** *Nepričakovano delovanje kosilnice lahko povzroči hude telesne poškodbe.*
- Pred skladiščenjem naj se naprava vedno ohladi.
- Pred skladiščenjem izpraznite košaro za travo.
- Pri nastavitvi naprave pazite na to, da si ne priščipnete prstov med premikajočimi se noži in trdnimi deli stroja.

1.3 Varnostni napotki za akumulatorsko baterijo in polnilnik

- Akumulatorsko baterijo pred polnjenjem odstranite iz naprave.
- Akumulatorsko baterijo baterije v napravo vstavite s pravilno polarnostjo.
- Če napravo skladiščite za daljši čas, akumulatorsko baterijo odstranite iz naprave.
- Priključnih sponk naprave ali akumulatorske baterije ne smete kratkostično vezati.

Navodila za uporabo

Upoštevajte varnostne napotke za akumulatorsko baterijo in polnilnik v ločenih navodilih za uporabo.

- Navodila za uporabo 443998: akumulatorske baterije
- Navodila za uporabo 443999: polnilniki

2 K TEM NAVODILOM ZA UPORABO

- Nemška različica je izvirnik navodil za uporabo. Različice v vseh drugih jezikih so prevodi originalnih navodil za uporabo.
- Navodila za uporabo vedno hranite tako, da jih lahko uporabite, kadar boste potrebovali informacije o napravi.
- Napravo izročite drugim osebam samo skupaj s temi navodili za uporabo.
- Preberite in upoštevajte varnostne napotke in opozorila v teh navodilih za uporabo.

2.1 Simboli na naslovnici

Simbol	Pomen
	Pred zagonom obvezno pozorno preberite ta navodila za uporabo. To je pogoj za varno delo in nemoteno delovanje.
	Navodila za uporabo
	Z litij-ionskimi polnilnimi baterijami delajte previdno! Upoštevajte zlasti navodila za prevoz, skladiščenje in odstranjevanje v teh navodilih za uporabo!
	Ta izdelek je skladen z veljavnimi evropskimi Direktivami in postopek ocenjevanja skladnosti je bil za te Direktive opravljen.

2.2 Razlaga oznak in opozorilnih besed

⚠ NEVARNOST! Označuje neposredno nevarno situacijo, ki bo ob neupoštevanju opozorila povzročila smrt ali hude telesne poškodbe.

⚠ OPOZORILO! Označuje možno nevarno situacijo, ki lahko ob neupoštevanju opozorila povzroči smrt ali hude telesne poškodbe.

⚠ PREVIDNO! Označuje možno nevarno situacijo, ki lahko ob neupoštevanju opozorila povzroči manjše ali zmerne telesne poškodbe.

POZOR! Označuje situacijo, ki lahko ob neupoštevanju opozorila povzroči materialno škodo.

NAPOTEK Posebni napotki za boljše razumevanje in ravnanje

3 OPIS IZDELKA

V tej dokumentaciji so opisani različni modeli naprav. Svoj model prepoznate s pomočjo slike izdelka in opisa različnih možnosti.

Uporabljate lahko vse akumulatorske baterije (Bxxx Li) in polnilnike (Cxxx Li) iz ponudbe izdelkov AL-KO 18 V 36 V 1 BATTERY 2 VOLTAGES.

POZOR! Nevarnost poškodb naprave in akumulatorske baterije. Če se naprava uporablja z neustreznimi akumulatorskimi baterijami, lahko pride do poškodb naprave in akumulatorskih baterij.

- Napravo uporabljajte samo s predpisanimi akumulatorskimi baterijami.

NAPOTEK V navodilih za uporabo akumulatorskih baterij in polnilnikov iz ponudbe izdelkov AL-KO 18 V 36 V 1 BATTERY 2 VOLTAGES lahko najdete več informacij.

3.1 Namenska uporaba

Naprava je namenjena košenju trate za domačo rabo in se lahko uporablja samo za suho travo.

Drugačna uporaba oziroma uporaba izven tukaj opisane velja za neustrezno. Z napravo delajte samo, ko je popolnoma montirana.

Ta naprava je predvidena izključno za domačo rabo. Vsaka druga uporaba, kot tudi nepooblaščene spremembe in dodatki, je uporaba v nasprotju z namembnostjo, ki bo razveljavila garancijo in povzročila izgubo skladnosti ter zavrnitev vsakršne odgovornosti za škodo, ki jo utrpi uporabnik ali druga oseba, s strani proizvajalca.

3.2 Možna predvidljiva napačna raba

Naprava ni zasnovana za komercialno uporabo v javnih parkih in športnih objektih ter za uporabo v kmetijstvu in gozdarstvu.

- Naprave ne uporabljajte v dežju ali na vlažni travi.
- Na površini, ki se kosi, ne sme biti tujih predmetov, npr. kamnov, kosov lesa, steklenic.
- Obstoječih varnostnih naprav ne smete demontirati ali premostiti, npr. s privezovanjem varnostnega loka na držalo.

3.3 Preostala tveganja

Tudi pri strokovni uporabi naprave vedno ostanejo določena preostala tveganja, ki jih ni mogoče izključiti. Iz vrste in zgradbe naprave je mogoče izpeljati naslednje možne nevarnosti skladno z vsako posamezno uporabo:

- Odmetavanje odrezkov, zemlje in malih kamnov.
- Če ne nosite zaščite za dihala, lahko vdihnete obrezani material.
- Ureznine pri prijemanju vrtečega se rezalnega noža.

3.4 Varnostne naprave in zaščita

⚠ OPOZORILO! Nevarnost telesnih poškodb. Okvarjene in izklopljene varnostne in zaščitne naprave lahko povzročijo hude telesne poškodbe.

- Okvarjene varnostne in zaščitne naprave oddajte v popravilo.
- Varnostnih naprav in zaščite nikoli ne izklapljajte.

Varnostni lok

Naprava je opremljena z varnostnim lokom. V trenutku nevarnosti preprosto spustite varnostni lok. Motor in kosilna naprava se zaustavita.

Tipka za zagon (na upravljalnem ročaju)

Da bi lahko s pomočjo varnostnega loka vklopili motor, je treba pred tem pritisniti tipko za zagon.

Zaščitni pokrov

Zaščitni pokrov varuje npr. pred delci odrezkov in kamni, ki jih kosilnica lahko odvrže.

3.5 Simboli na napravi

3.5.1 Varnostne oznake

Simbol	Pomen
	Posebna previdnost pri rokovanju!
	Pred zagonom preberite navodila za uporabo!

Simbol	Pomen
	Nevarnost zaradi odmetavanja predmetov!
	Osebe naj se ne zadržujejo v nevarnem območju!
	Nevarnost poškodb! Z rokami in nogami ne segajte v bližino rezil!
	V primeru neuporabe, pri vzdrževalnih delih in popravilih: Izklopite stikalo naprave in odstranite akumulatorsko baterijo iz naprave!
	Se ne uporablja; uporablja se samo pri električnih kosilnicah.[a]
	Ne kosite na prestrmih pobočjih.[a]
	Naprave ne uporabljajte v dežju in je ne skladiščite na prostem![a]
STOP	Po izklopu naprave se rezalni nož še nekaj časa obrača. Rezalnega noža se dotaknite šele, ko vsi deli naprave mirujejo![a]

[a] 46.6 Li SP comfort, 51.6 Li SP comfort

3.5.2 Oznake za upravljanje

Simbol	Pomen
36V	Kosilnica deluje s 36 V z dvema 18 V akumulatorskima baterijama.
START	Za zagon kosilnice pritisnite tipko za zagon.[a]

Simbol	Pomen
	Postopek zagona kosilnice (glejte *Poglavje 6.3 "Zagon in izklop kosilnice (11, 12)", stran 144*)[b]
GO STOP	Indikator napolnjenosti na košari za travo: ■ Indikator napolnjenosti je zgoraj (GO): Nadaljujte z delom. ■ Indikator napolnjenosti je spodaj (STOP): Prekinite delo in izpraznite košaro za travo.
	Upravljalni simbol za vrtljivi ročaj na upravljalnem ročaju:[c] ■ Ključavnica zaprta: Upravljalni ročaj pritrdite v želeni položaj. ■ Ključavnica odprta: Upravljalni ročaj sprostite za nastavitev.
	Stopnje nastavitve višine upravljalnega ročaja (2 stopenjsko)[c] Tretja stopnja je namenjena preklopu upravljalnega ročaja.
	V primeru nevarnosti: Da se kosilnica ustavi, takoj spustite varnostni lok.

[a] 34.6 Li comfort, 38.6 Li comfort, 43.6 Li comfort

[b] 46.6 Li SP comfort, 51.6 Li SP comfort

[c] 38.6 Li comfort, 43.6 Li comfort

3.6 Pregledi izdelkov

3.6.1 Pregled izdelka (01)*

*: 34.6 Li comfort

Št.	Sestavni del
1	Tipka za zagon
2	Varnostni lok
	Upravljalni ročaj:
3	■ Prijemalno površino
4	■ Zgornji nosilec
5	■ Vrtljivi sklop s hitrim napenjalom
6	■ Spodnji nosilec

Št.	Sestavni del
7	■ Vrtljivi sklop z blokirnim gumbom
	Prikaz stanja napolnjenosti akumulatorskih baterij:
8	■ Lučke LED
9	■ Tipka za preverjanje stanja napolnjenosti
10	Pokrov predala za akumulatorsko baterijo
11	Predal za akumulatorsko baterijo
	Centralna nastavitev višine reza:
12	■ Prikaz višine reza (5-stopenjsko)
13	■ Sprostitvena ročica
14	Pokrov kosilnice z rezalnim nožem
15	Nosilni ročaj
16	Zaščitni pokrov
	Košara za travo:
17	■ Ohišje košare za travo
18	■ Ročaj košare za travo
19	■ Indikator napolnjenosti košare za travo
20 [a)]	Polnilnik [a)]
21 [a)]	Akumulatorski bateriji (2x) [a)]

[a)] V kompletu

3.6.2 Pregled izdelka (02, 03)**

**: 38.6 Li comfort, 43.6 Li comfort

Št.	Sestavni del
1	Tipka za zagon
2	Varnostni lok
	Upravljalni ročaj:
3	■ Prijemalno površino
4	■ Zgornji nosilec
5	■ Vrtljivi sklop s hitrim napenjalom
6	■ Spodnji nosilec
7	■ 2-stopenjska nastavitev po višini: 38.6 Li comfort: Vrtljivi sklop s hitrim napenjalom, 43.6 Li comfort: Vzmetni sornik z vrtljivim ročajem Tretja stopnja je namenjena preklopu upravljalnega ročaja.
	Prikaz stanja napolnjenosti akumulatorskih baterij:
8	■ Lučke LED
9	■ Tipka za preverjanje stanja napolnjenosti
10	Pokrov predala za akumulatorsko baterijo
11	Predal za akumulatorsko baterijo
	Centralna nastavitev višine reza:
12	■ Prikaz višine reza (5-stopenjsko)
13	■ Sprostitvena ročica
14	Pokrov kosilnice z rezalnim nožem
15	Nosilni ročaj
16	Zaščitni pokrov
	Košara za travo:
17	■ Ohišje košare za travo
18	■ Ročaj košare za travo
19	■ Indikator napolnjenosti košare za travo
20	Klin za mulčenje
21 [a)]	Polnilnik [a)]
22 [a)]	Akumulatorski bateriji (2x) [a)]

[a)] V kompletu

3.6.3 Pregled izdelka (04)***

***: 46.6 Li SP comfort, 51.6 Li SP comfort

Št.	Sestavni del
	Upravljalna plošča s/z:
1	■ Prikazom stanja napolnjenosti akumulatorskih baterij
2	■ Tipka z dvojno funkcijo: 1. Tipka za zagon, 2. Preverjanje stanja napolnjenosti

Št.	Sestavni del
3	Varnostni lok
4	Preklopna ročica za kolesni pogon
	Upravljalni ročaj:
5	■ Prijemalno površino
6	■ Drog
7	■ Vzmetni sornik z vrtljivim ročajem (2-stopenjski) Na tretji stopnji lahko poklopite upravljalni ročaj.
8	■ Vrtljivi sklop ročaja
	Centralna nastavitev višine reza:
9	■ Prikaz višine reza (6-stopenjsko)
10	■ Ročica za nastavitev
11	Loputa stranskega izmetalnika
12	Vstavek za stransko izmetavanje
13	Sprednji nosilni ročaj
14	Pokrov kosilnice z rezalnim nožem
15	Predal za akumulatorsko baterijo
16	Pokrov predala za akumulatorsko baterijo
17	Zadnji nosilni ročaj
18	Zaščitni pokrov
	Košara za travo:
19	■ Ohišje košare za travo
20	■ Ročaj košare za travo
21	■ Indikator napolnjenosti košare za travo
22	Klin za mulčenje
23 [a)]	Polnilnik [a)]
24 [a)]	Akumulatorski bateriji (2x) [a)]

[a)] V kompletu

4 MONTAŽA

⚠ OPOZORILO! Nevarnost zaradi nepopolne montaže! Uporaba nepopolno montirane naprave lahko povzroči hude telesne poškodbe.

- Napravo uporabljajte samo, ko je popolnoma montirana!
- Šele ko je naprava popolnoma montirana, vstavite akumulatorski bateriji!

Upoštevajte montažne korake za vaš model na delu slike:

Installation
34.6 Li comfort

Installation
38.6 Li comfort

Installation
43.6 Li comfort

Installation
46.6 Li SP comfort | 51.6 Li SP comfort

5 ZAGON

5.1 Polnjenje akumulatorskih baterij

Akumulatorski bateriji sta delno napolnjeni. Akumulatorski bateriji pred prvo uporabo do konca napolnite. Akumulatorski bateriji lahko polnite v poljubnem stanju napolnjenosti. Prekinitev polnjenja ne škoduje akumulatorskim baterijam.

NAPOTEK Za podrobne informacije upoštevajte ločena navodila za uporabo akumulatorskih baterij in polnilnika.

5.2 Vstavljanje in odstranjevanje akumulatorskih baterij (05, 06)

Kosilnica deluje samo, če sta vstavljeni obe akumulatorski bateriji.

POZOR! Nevarnost poškodb akumulatorskih baterij. Če ostaneta akumulatorski bateriji po uporabi v napravi, se lahko poškodujeta.

- Takoj po uporabi izvlecite akumulatorski bateriji iz naprave in ju shranite na mestu, ki je zaščiteno pred zmrzovanjem.
- Akumulatorski bateriji vstavite v napravo šele tik pred začetkom dela.

Vstavljanje akumulatorskih baterij

1. Odprite (05/a, 06/a) pokrov predala za akumulatorsko baterijo (05/1, 06/1).

2. Z zgornje strani potisnite akumulatorski bateriji (05/2, 06/2) v predala za akumulatorsko baterijo (05/3, 06/3), da se zaskočita (05/b, 06/b).
3. Zaprite pokrov predala za akumulatorsko baterijo (05/c, 06/c).

Izvlecite akumulatorski bateriji

1. Pritisnite in držite gumb za sprostitev (05/4, 06/4) na akumulatorski bateriji.
2. Izvlecite akumulatorsko baterijo.

5.3 Vklop in izklop napajanja (05, 06)

⚠ **OPOZORILO! Nevarnost telesnih poškodb.** Nenameren vklop lahko povzroči hude telesne poškodbe.

- Pred vsakim premorom med delom in pred vzdrževalnimi deli: Odstranite akumulatorski bateriji.

Vklop napajanja

1. Odprite (05/a, 06/a) pokrov predala za akumulatorsko baterijo (05/1, 06/1).
2. Vstavljanje akumulatorskih baterij: glejte *Poglavje 5.2 "Vstavljanje in odstranjevanje akumulatorskih baterij (05, 06)", stran 142*.
3. Zaprite pokrov predala za akumulatorsko baterijo (05/c, 06/c).
4. Vklopite napravo: glejte *Poglavje 6.3 "Zagon in izklop kosilnice (11, 12)", stran 144*.

Izklop napajanja

1. Izvlecite akumulatorski bateriji: glejte *Poglavje 5.2 "Vstavljanje in odstranjevanje akumulatorskih baterij (05, 06)", stran 142*.
2. Takoj po uporabi izvlecite akumulatorski bateriji iz naprave, jo napolnite in jo shranite na mestu, ki je zaščiteno pred zmrzovanjem. Znova vstavite akumulatorski bateriji v napravo šele tik pred naslednjo uporabo.

6 UPRAVLJANJE

⚠ **OPOZORILO! Nevarnost poškodb.** Okvarjene in izklopljene varnostne in zaščitne naprave lahko povzročijo hude telesne poškodbe.

- Pred vklopom preverite, da so vse varnostne in zaščitne naprave montirane in delujoče!

⚠ **OPOZORILO! Nevarnost poškodb v primeru neobičajnih stanj delovanja.** Takoj zaustavite kosilnico. Odstranite akumulatorski bateriji. Nato preverite, ali so vsi premični deli popolnoma mirujoči:

- Po trku s tujkom: Preverite, ali je kosilnica poškodovana, in jo popravite. Šele nato ponovno vklopite kosilnico in jo zaženite.
- Če se kosilnica nenavadno trese: Takoj preverite, ali je poškodovana. Zamenjajte ali popravite poškodovane dele. Poiščite ohlapne dele in jih ponovno pritrdite.

POZOR! Nevarnost poškodb naprave. Če je rezalni nož blokiran, je lahko motor preobremenjen.

- Po vsaki uporabi očistite kosilno napravo.
- Nastavite višjo višino reza.
- Višjo travo in gosto rastje režite postopoma.

6.1 Nastavitev višine reza

⚠ **PREVIDNO! Nevarnost ureznin.** Pri seganju v delujočo kosilno napravo obstaja nevarnost ureznin.

- Višino reza nastavljajte samo pri izklopljenem motorju in mirujoči kosilni napravi.

6.1.1 Nastavitev višine reza (07)*

*: 34.6 Li comfort, 38.6 Li comfort, 43.6 Li comfort

1. Potegnite (07/a) sprostitveno ročico (07/1).
2. Kosilnico dvignite ali potisnite navzdol (07/b) za nosilni ročaj (07/2). Želeno višino reza razberite na lestvici (07/3).
3. Spustite sprostitveno ročico.

6.1.2 Nastavitev višine reza (08)**

**: 46.6 Li SP comfort, 51.6 Li SP comfort

1. Ročico (08/1) za nastavitev povlecite navzven (08/a) in pridržite.
   - Pri nižji travi: Ročico za nastavitev potisnite v smeri sprednjega kolesa (08/b).
   - Pri visoki travi: Ročico za nastavitev potisnite v smeri košare za travo (08/b).
   - Želeno višino reza razberite na lestvici (08/3).
2. Spustite ročico za nastavitev, da se zaskoči v želeni stopnji.

6.2 Košnja s košaro za travo (09, 10)

Naprava lahko deluje s košaro za travo ali brez nje.

Vpenjanje košare za travo

1. Prepričajte se, da je naprava izklopljena in kosilna naprava ustavljena.
2. Dvignite (09/a) zaščitni pokrov (09/1).
3. Vpnite košaro za travo (09/2) v držalo (09/b).
4. Spustite zaščitni pokrov.

Preverjanje ravni napolnjenosti

Indikator napolnjenosti (10/1) se zaradi toka zraka pri košenju potisne navzgor (10/a). Če je košara za travo (10/2) polna, leži indikator napolnjenosti na košari (10/b). Košaro za travo je treba izprazniti.

Izpenjanje in praznjenje košare za travo

PREVIDNO! Nevarnost ureznin. Pri seganju v delujočo kosilno napravo obstaja nevarnost ureznin.

- Košaro za travo snemite samo, ko kosilna naprava miruje.

NAPOTEK Pri praznjenju košare za travo očistite tudi izpihovalne odprtine indikatorja napolnjenosti, da bo slednji še naprej nemoteno deloval.

1. Prepričajte se, da je naprava izklopljena in kosilna naprava ustavljena.
2. Privzdignite zaščitni pokrov (09/1).
3. Dvignite košaro za travo (09/2) iz držala in snemite proti nazaj.
4. Izpraznite košaro za travo.
5. Očistite izpihovalne odprtine indikatorja napolnjenosti.
6. Vpnite košaro za travo (glejte zgoraj).

6.3 Zagon in izklop kosilnice (11, 12)

Kosilno napravo zaženite samo na ravni podlagi, ne v visoki travi. Podlaga mora biti brez tujkov, npr. kamnov. Naprave za zagon ne dvigajte ali prevračajte.

POZOR! Nevarnost poškodb naprave. Večkratno zaporedno kratkotrajno vklapljanje/izklapljanje poškoduje motor in kosilno napravo.

- Motor vklopite samo, ko kosilna naprava miruje.

NAPOTEK Dovoljen upravljalni položaj: Stojite za kosilnico in z obema rokama primite upravljalni ročaj.

Zagon kosilne naprave

1. Če to še ni narejeno: Vklopite električno napajanje (glejte *Poglavje 5.3 "Vklop in izklop napajanja (05, 06)", stran 143*).
2. Pritisnite tipko za zagon (11/1, 12/1) in jo držite pritisnjeno (11/a, 12/a).
3. Varnostni lok (11/2, 12/2) povlecite (11/b, 12/b) proti upravljalnemu ročaju (11/3, 12/3). Motor in kosilna naprava se zaženeta.
4. Spustite tipko za zagon in pri tem še naprej držite varnostni lok.

NAPOTEK Varnostni lok se ne zaskoči. Ves čas opravljanja dela jo trdno držite ob upravljalnem ročaju.

Zaustavitev kosilne naprave

1. Izpustite varnostni lok. Samodejno se povrne v izhodiščni položaj.
2. Počakajte, da se kosilna naprava ustavi.
3. Izklopite električno napajanje (glejte *Poglavje 5.3 "Vklop in izklop napajanja (05, 06)", stran 143*).

PREVIDNO! Nevarnost ureznin. Pri seganju v delujočo kosilno napravo obstaja nevarnost ureznin.

- Počakajte, da se kosilna naprava zaustavi.
- Pred vsem vzdrževanjem: Izklopite napravo in počakajte, da se kosilna naprava ustavi. Odstranite akumulatorsko baterijo.

6.4 Vklop in izklop kolesnega pogona (13)**

**: 46.6 Li SP comfort, 51.6 Li SP comfort

NAPOTEK Kolesni pogon je mogoče vklopiti samo pri delujočem motorju.

Vklop kolesnega pogona

1. Vklopite napravo in zaženite motor (glejte *Poglavje 6.3 "Zagon in izklop kosilnice (11, 12)", stran 144*).
2. Preklopno ročico za kolesni pogon (13/1) potisnite proti upravljalnemu ročaju (13/2) in jo držite (13/a). Preklopna ročica za kolesni pogon se ne zaskoči.

Izklop kolesnega pogona

1. Spustite preklopno ročico za kolesni pogon. Samodejno se povrne v začetni položaj.

6.5 Preverjanje stanja napolnjenosti akumulatorskih baterij (14, 15)

1. Kratko pritisnite tipko (14/1, 15/1).

⇨ Lučke LED (14/2, 15/2) svetijo ali utripajo, odvisno od stanja napolnjenosti.

Lučke LED (zeleno):	Stanje napolnjenosti
Svetijo 4 lučke LED.	Akumulatorska baterija je napolnjena.
Svetijo 3 lučke LED.	Akumulatorska baterija je 75 % napolnjena.
Svetita 2 lučki LED.	Akumulatorska baterija je 50 % napolnjena.
Sveti 1 lučka LED.	Akumulatorska baterija je 25 % napolnjena.
Svetijo 4 lučke LED.	Akumulator je prazen.

NAPOTEK Lučke LED signalizirajo tudi kode napak (glejte *Poglavje 9.2 "Kode napak in odpravljanje napak", stran 149*).

6.6 Prilagajanje upravljalnega ročaja na telesno višino

6.6.1 Prilagajanje upravljalnega ročaja (16)**

**: 38.6 Li comfort

1. Na obeh straneh: Odprite (16/a) hitro napenjalo (16/1).
2. Upravljalni ročaj (16/2) zavrtite (16/b) v položaj 1 ali 2.
   Napotek: *Tretja stopnja je namenjena preklopu upravljalnega ročaja.*
3. Na obeh straneh: Zaprite (16/c) hitro napenjalo.

6.6.2 Prilagajanje upravljalnega ročaja (17)**

**: 43.6 Li comfort

1. Na obeh straneh: Zasukajte (17/a) vrtljivi ročaj (17/1) k odprti ključavnici.
2. Upravljalni ročaj (17/2) zavrtite (17/b) v položaj 1 ali 2.
   Napotek: *Tretja stopnja je namenjena preklopu upravljalnega ročaja.*
3. Na obeh straneh: Zasukajte (17/c) vrtljivi ročaj k zaprti ključavnici.

6.6.3 Prilagajanje upravljalnega ročaja (18)***

***: 46.6 Li SP comfort, 51.6 Li SP comfort

1. Na obeh straneh: Vrtljivi ročaj (18/1) zavrtite za 90° (18/a).
2. Zasukajte (18/b) upravljalni ročaj (18/2) v enega od položajev (18/3).
3. Na obeh straneh: Vrtljivi ročaj zasukajte nazaj za 90° (18/c).

6.7 Zapiranje ali odpiranje upravljalnega ročaja

Ko upravljalni ročaj zaprete, lahko napravo prevrnete vstran in tako lažje očistite kosilnico. Z zaprtim upravljalnim ročajem lahko napravo prostorsko varčno skladiščite.

PREVIDNO! Nevarnost zmečkanin. Prsti in drugi deli telesa se lahko stisnejo med zrahljane dele upravljalnega ročaja.

- Trdno držite zrahljane dele upravljalnega ročaja.
- Med zrahljanimi deli ne držite prstov in drugih delov telesa.

6.7.1 Zapiranje in razpiranje upravljalnega ročaja (19)*, **

*: 34.6 Li comfort

**: 38.6 Li comfort, 43.6 Li comfort

Zapiranje upravljalnega ročaja

1. Na obeh straneh: Sprostite (19/a) pritrditev (19/1) upravljalnega ročaja na ohišju, da lahko upravljalni ročaj zasukate naprej.
2. Potisnite (19/b) upravljalni ročaj (19/2) naprej.
3. Na obeh straneh: Sprostite zgornja hitra napenjala (19/3).
4. Zgornji upravljalni ročaj (19/4) zložite navzdol (19/c).

Odpiranje upravljalnega ročaja

Postopajte v obratnem vrstnem redu.

6.7.2 Zapiranje in razpiranje upravljalnega ročaja (20)***

***: 46.6 Li SP comfort, 51.6 Li SP comfort

Zapiranje upravljalnega ročaja

1. Na obeh straneh: Vrtljivi ročaj (20/1) zavrtite za 90°.
2. Potisnite (20/a) upravljalni ročaj (20/2) povsem naprej.

Odpiranje upravljalnega ročaja

Postopajte v obratnem vrstnem redu.

6.8 Mulčenje s klinom za mulčenje (21, 22)**, ***

**: 38.6 Li comfort, 43.6 Li comfort

***: 46.6 Li SP comfort, 51.6 Li SP comfort

Pri mulčenju se rezani material ne zbira, temveč ostaja na travi. Mulč varuje tla pred izsušitvijo in

jih oskrbuje s hranilnimi snovmi. Najboljši rezultati se dosežejo z rednim prirezovanjem za pribl. 2 cm. Samo mlada trava z vlažnimi listi hitro razpade.

- Višina trave pred mulčenjem: maks. 8 cm
- Višina trave po mulčenju: min. 4 cm

NAPOTEK Hitrost hoje prilagodite mulčenju, ne hodite prehitro.

Vstavljanje klina za mulčenje (21)

PREVIDNO! Nevarnost ureznin. Pri seganju v delujočo kosilno napravo obstaja nevarnost ureznin.

- Preden nameščate oz. odstranjujete klin za mulčenje, izklopite napravo.

POZOR! Nevarnost poškodb naprave. Če se zapora ne zaskoči, se klin za mulčenje in kosilna naprava lahko zaustavita.

- Poskrbite, da se zapora zaskoči.

1. Izklopite napravo (glejte *Poglavje 5.3 "Vklop in izklop napajanja (05, 06)", stran 143*).
2. Izpnite košaro za travo (glejte *Poglavje 6.2 "Košnja s košaro za travo (09, 10)", stran 143*).
3. Dvignite (21/a) zaščitni pokrov (21/1).
4. Potisnite (21/b) klin za mulčenje (21/2) v izmetalni jašek (21/3), da se zaskoči.

Odstranjevanje klina za mulčenje (22)

1. Izklopite napravo.
2. Dvignite (22/a) zaščitni pokrov (22/1).
3. Sprostite (22/b) zaporo (22/2) na klinu za mulčenje, tako da trdno primete ročaj (22/3).
4. Izvlecite klin za mulčenje (22/c).

6.9 Košnja s stranskim izmetavanjem (23)***

***: 46.6 Li SP comfort, 51.6 Li SP comfort

PREVIDNO! Nevarnost ureznin. Pri seganju v delujočo kosilno napravo obstaja nevarnost ureznin.

- Vstavek za stransko izmetavanje vstavite oz. odstranite samo, ko motor in kosilna naprava mirujeta.

Vstavljanje vstavka za stransko izmetavanje

1. Izklopite napravo in izvlecite akumulatorsko baterijo.
2. Snemite košaro za travo.
3. Dvignite pokrov (23/1) stranskega izmetalnika in ga držite (23/a).
4. Potisnite vstavek za stransko izmetavanje (23/2) in ga z izboklinama (23/3) zgoraj vpnite (23/b) pod stranski izmet.
5. Počasi zaprite pokrov. Pokrov varuje vstavek za stransko izmetavanje pred izpadanjem.
6. Vstavite akumulatorsko baterijo in znova vključite napravo.

Odstranjevanje vstavka za stransko izmetavanje

1. Izklopite napravo in izvlecite akumulatorsko baterijo.
2. Dvignite pokrov stranskega izmetalnika in ga držite.
3. Izpnite vstavek za stransko izmetavanje in ga izvlecite.
4. Zaprite pokrov.
5. Vstavite akumulatorsko baterijo in znova vključite napravo.

6.10 Košnja brez košare za travo (24)***

***: 46.6 Li SP comfort, 51.6 Li SP comfort

Naprava lahko deluje brez košare za travo. Da se izmetna odprtina ne zamaši, mora biti zaščitni pokrov nastavljen na rahlo.

1. Prepričajte se, da je naprava izklopljena in kosilna naprava ustavljena.
2. Dvignite (24/a) zaščitni pokrov (24/1).
3. Namestite ohišje lopute (24/2) (24/b), dokler ne zaskoči.
4. Spustite zaščitni pokrov.

7 NAPOTKI ZA DELO

Upoštevajte varnostne napotke!

NAPOTEK Upoštevajte krajevne določbe o času, ko je delovanje kosilnic dovoljeno.

- Bodite pozorni na predmete v travi in jih odstranite iz delovnega območja.
- Kosite samo ob dobri vidljivosti.
- Kosite samo z ostrim rezalnim nožem.
- Napravo krmilite na upravljalnem ročaju.
- Napravo premikajte samo s hitrostjo rezanja.
- Napravo vedno premikajte prečno na pobočje. Kosilnice ne uporabljajte po pobočju navzgor ali navzdol in na pobočjih z naklonom večjim od 10°. Povečana previdnost pri spremembi smeri dela.

Zmogljivost rezanja oz. čas delovanja akumulatorskih baterij

- Zmogljivost rezanja oz. površina, ki se lahko pokosi, je odvisna od lastnosti trave. Dejavniki, kot so višina trave, gostota trave, izbrana višina reza in vlažna trava, vplivajo na zmogljivost rezanja.
- Optimalni čas delovanja se doseže s pogostim košenjem in s tem z vzdrževanjem nizke trave.
- Pogosto vklapljanje in izklapljanje kosilnice med košnjo zmanjša zmogljivost rezanja, tako kot akumulatorske baterije, ki niso popolnoma napolnjene.
- Vklop kolesnega pogona [a)] zmanjšuje učinkovitost rezanja ali čas delovanja akumulatorskih baterij.
- Za optimiziranje zmogljivosti rezanja je priporočeno, da travo pogosto kosite, nastavite veliko višino reza in napravo vodite s hitrostjo hoje.

NAPOTEK Za podaljšanje časa delovanja, lahko kupite dodatne akumulatorske baterije.

[a)] 46.6 Li SP comfort, 51.6 Li SP comfort

Napotki za košnjo

- Višina reza naj bo enaka 3–5 cm, ne pokosite več kot polovice višine trave.
- Kosilnice ne preobremenjujte! Če se število vrtljajev motorja zaradi dolge, težke trave znatno zmanjša, povečajte višino reza in kosite večkrat.
- Veter in sonce lahko trato po košnji izsušita, zato kosite pozno popoldne.

8 VZDRŽEVANJE IN NEGA

NEVARNOST! Smrtna nevarnost zaradi nepravilnega vzdrževanja. Če se vzdrževalna dela izvajajo s strani nekvalificiranih oseb, če se uporabljajo neodobreni nadomestni deli, ali če se varnostne naprave odstranijo ali modificirajo, lahko med delovanjem pride do hudih telesnih poškodb in tudi smrti.

- Nikoli ne odstranjujte varnostnih naprav in jih nikoli ne izklapljajte.
- Uporabljajte samo dovoljene originalne nadomestne dele.
- Z rednim in pravilnim vzdrževanjem skrbite, da je naprava v delujočem in čistem stanju.

OPOZORILO! Nevarnost ureznin. Nevarnost ureznin pri prijemanju delov z ostrimi robovi in premikajočih se delov ter rezalnega orodja.

- Pred vzdrževalnimi deli, nego in čiščenjem vedno izklopite napravo. Izvlecite varnostni ključ in odstranite akumulatorske baterije!
- Pri vzdrževalnih delih, negi in popravilih vedno nosite zaščitne rokavice.

OPOZORILO! Nevarnost telesnih poškodb pri vzdrževalnih delih. Nestrokovno vzdrževanje lahko povzroči hude telesne poškodbe in poškodbe naprave.

- Popravila naprave naj izvajajo izključno strokovna podjetja.

8.1 Redna vzdrževalna dela

- Poskrbite, da so vse matice, vijaki in sorniki trdno priviti in da je naprava v varnem delovnem stanju.
- Redno preverjajte delovanje in obrabljenost košare za travo.

8.2 Čiščenje aparata in kosilne naprave

POZOR! Nevarnost zaradi vode. Voda v napravi povzroča kratek stik in okvare električnih sestavnih delov.

- Naprave ne pršite z vodo.
- Za čiščenje uporabite izključno omelce ali krtačo.

1. Zaustavite motor.
2. Izvlecite akumulatorski bateriji.
3. Izpnite košaro za travo.
4. Prekucnite napravo in očistite kosilno napravo.

8.3 Preverite nož in ga obnovite

OPOZORILO! Hude telesne poškodbe zaradi odmetavanja delov rezila. Obrabljen, razpokan ali poškodovan rezalni nož se lahko zlomi in njegovi deli lahko postanejo nevarni izstrelki.

- Redno preverjajte, da rezalni nož ni poškodovan.
- Kosilnice ne uporabljajte, če je rezalni nož obrabljen ali poškodovan.

- Tope ali poškodovane rezalne nože lahko naostrijo oz. obnovijo samo na servisnem mestu proizvajalca oz. v pooblaščeni delavnici.
- Pri vzdrževanju rezalnega nožа upoštevajte, da se rezalni nož lahko premakne tudi, ko je vir napajanja izklopljen.

- Pri nastavljanju stroja bodite previdni, da si ne priščipnete prstov med premikajoče se rezalne nože in fiksne dele stroja.
- Za preprečevanje tresenja je treba rezalni nož in vijake noža vedno zamenjati skupaj.
- Nabrušene rezalne nože je treba uravnotežiti. Neuravnoteženi rezalni noži povzročajo močne vibracije in poškodbe kosilnice.

8.4 Popravila

⚠ **OPOZORILO! Nevarnost telesnih poškodb pri popravilih.** Nestrokovna popravila lahko povzročijo hude telesne poškodbe in poškodbe naprave.

- Popravila prepustite izključno servisom proizvajalca ali pooblaščenim strokovnim podjetjem!

V naslednjih primerih poiščite servisno mesto proizvajalca:

- Motor se ne zažene več.
- Naprava je udarila ob oviro.
- Rezalni nož in/ali gred motorja sta upognjena.
- Naprava vibrira in ne deluje gladko.
- Akumulatorska baterija je iztekla ali poškodovana.

9 POMOČ PRI MOTNJAH

⚠ **PREVIDNO! Nevarnost telesnih poškodb.** Predmeti z ostrimi robovi in premikajoči se predmeti lahko povzročijo telesne poškodbe.

- Pri vzdrževalnih delih, negi in popravilih vedno nosite zaščitne rokavice!

9.1 Odpravljanje napak pri napravi in ravnanju

NAPOTEK Pri motnjah, ki niso navedene v tej tabeli ali ki jih ne morete sami odpraviti, se obrnite na našo servisno službo.

Motnja	Vzrok	Odpravljanje
Motor ne deluje.	Akumulatorskih baterij ni ali pa sta nista pravilno vstavljeni.	Pravilno vstavite akumulatorski bateriji.
	Akumulatorski bateriji sta prazni.	Napolnite akumulatorski bateriji.
	Rezalni nož je blokiran.	1. Temeljito očistite rezalni nož in pokrov kosilnice. Rezalni nož se mora prosto vrteti. 2. Kosilnico zaženite na nizki travi.
	Kabel ali stikalo je poškodovan(-o).	Naprave ne uporabljajte! Poiščite servisno mesto proizvajalca.
Zmogljivost motorja upada.	Akumulatorski bateriji sta prazni.	Napolnite akumulatorski bateriji.
	Rezalni nož je top.	Rezalni nož oddajte v ostrenje na servisnem mestu proizvajalca.
	V izmetalnem kanalu ali pokrovu kosilnice je preveč trave.	1. Temeljito očistite rezalni nož in pokrov kosilnice. 2. Kosilnico zaženite na nizki travi.
Motor se med košenjem ustavi.	Rezalni nož je top.	Rezalni nož oddajte v ostrenje na servisnem mestu proizvajalca.
	Motor je preobremenjen.	Izklopite kosilnico, jo postavite na ravna tla ali v nizko travo in začnite znova.
Košara za travo se ne napolni zadosti.	Trava je mokra.	Pustite, da se trava posuši.
	Košara za travo je zamašena.	Očistite mrežo košare za travo.

Motnja	Vzrok	Odpravljanje
	V izmetalnem kanalu ali pokrovu kosilnice je preveč trave.	■ Temeljito očistite rezalni nož in pokrov kosilnice. ■ Nastavite višino reza višje.
	Rezalni nož je top.	Rezalni nož oddajte v ostrenje na servisnem mestu proizvajalca.
Trava izpada iz pokrova kosilnice.	Košara za travo je polna.	Izpraznite košaro za travo in očistite izmetalni kanal.
Čas uporabe akumulatorske baterije je znatno krajši.	Višina reza je prenizka.	Nastavite višino reza višje.
	Trava je previsoka ali prevlažna.	■ Počakajte, da se trava posuši. ■ Nastavite višino reza višje.
	Hitrost košenja je prevelika.	■ Upočasnite hitrost košnje. ■ Očistite izmetalni kanal na pokrovu kosilnice. Rezalni nož se mora prosto vrteti.
	Košara za travo je polna.	Izpraznite košaro za travo in očistite izmetalni kanal.
	Čas polnjenja akumulatorskih baterij se je iztekel.	Zamenjajte akumulatorski bateriji. Uporabljajte samo originalno dodatno opremo proizvajalca.
Akumulatorskih baterij ni mogoče napolniti.	Kontakti na akumulatorski bateriji so umazani.	Z nekovinskim predmetom očistite kontakte na akumulatorski bateriji in jih popršite s kontaktnim pršilom. **Pozor:** *Kontaktov na akumulatorski bateriji ne smete kratkostično vezati s kovinskim predmetom!*
	Akumulatorska baterija ali polnilnik sta okvarjena.	Pri proizvajalcu naročite nadomestne dele.
	Akumulatorski bateriji sta pregreti.	Počakajte, da se akumulatorski bateriji ohladita.

9.2 Kode napak in odpravljanje napak

Napake so signalizirane z različnim utripanjem 4 zelenih lučk LED:

Koda napake	Vzrok	Odpravljanje
2 x utrip	Naprava je preobremenjena.	■ Višino reza nastavite višje. ■ Vozite počasneje. ■ Naredite kratek premor. ■ Postopoma kosite travo.

Koda napake	Vzrok	Odpravljanje
4 x utrip	Previsoka ali prenizka temperatura: ■ Naprava ■ Akumulatorske baterije ■ Krmilna enota	Naprava in akumulatorski bateriji: 1. Izklop. 2. Pustite, da se ohladijo ali segrejejo. 3. Vklopite in uporabljajte v območju delovne temperature.
6 x utrip	■ Prenizka električna napetost oziroma tok ■ Naprava in akumulatorski bateriji prevroči	■ Preverite stanje napolnjenosti akumulatorskih baterij. Če je prenizko, jih napolnite. ■ Izklopite napravo in akumulatorski bateriji in pustite, da se ohladijo.
10 x utrip	Druge napake	Obrnite se na servisno mesto proizvajalca oz. trgovca.

10 TRANSPORT

10.1 Transportiranje naprave

POZOR! Nevarnost poškodbe kosilne naprave. Pri najmanjši višini rezanja se lahko kosilna naprava med vožnjo po stopnicah, robovih ali robnikih poškoduje.

- Za transport nastavite najvišjo stopnjo višine reza.

1. Ustavite kosilno napravo in počakajte, da bo mirovala.
2. Nastavite največjo višino reza.

Prenašanje naprave med delovnimi območji

- Premaknite napravo z največjo višino reza do delovnega območja.
- Za lažje premikanje vklopite kolesni pogon [a)].
- Za prenašanje naprave uporabite nosilne ročaje (glejte *Poglavje 3.6 "Pregledi izdelkov", stran 140*).

[a)] 46.6 Li SP comfort, 51.6 Li SP comfort

Prevoz naprave v vozilu

- Odstranite akumulatorsko baterijo.
- Zaprite upravljalni ročaj.
- Napravo v vozilu zavarujte pred prevračanjem in premikanjem.
- Napravo zavarujte pred udarci bližnjih predmetov.
- Na napravo ne postavljajte nobenih predmetov.

10.2 Transport

Pred transportom opravite naslednje ukrepe:

1. Izklopite napravo.
2. Odstranite akumulatorsko baterijo iz naprave.
3. Skladno s predpisi zapakirajte akumulatorsko baterijo (glejte spodaj).

Akumulatorska baterija »B160.6 Li« (št. izd. 114128)

NAPOTEK Nazivna energija akumulatorske baterije znaša več kot 100 Wh! Upoštevajte naslednje napotke za transport!

Vsebovani litij-ionski akumulator je predmet zakona o nevarnih snoveh, vendar pa ga je mogoče transportirati tudi ob poenostavljenih pogojih:

- Zasebni uporabnik lahko akumulatorsko baterijo transportira v cestnem prometu brez nadaljnjih omejitev, če je le-ta zapakirana v maloprodajni embalaži in se transport uporablja za zasebne namene.
- Poslovni uporabniki, ki transport izvajajo v povezavi s svojo osrednjo dejavnostjo (npr. dostave na delovišča ali predstavitvene lokacije in z njih), prav tako lahko izkoristijo to poenostavitev.

V obeh primerih je treba s previdnostnimi ukrepi obvezno preprečiti sprostitev vsebine. V drugih primerih je treba obvezno upoštevati zakon o nevarnih snoveh! Ob neupoštevanju pošiljatelju, morda pa tudi prevozniku, grozijo znatne globe.

Dodatni napotki za prevoz in pošiljanje

- Litij-ionske akumulatorske baterije transportirajte oz. pošiljajte samo v brezhibnem stanju!
- Za transport akumulatorskih baterij uporabljajte izključno originalno škatlo ali primerno škatlo za nevarne snovi (ni potrebno pri akumulatorskih baterijah z nazivno energijo manj kot 100 Wh).

- Prelepite odprte kontakte akumulatorske baterije, da preprečite kratki stik.
- Zavarujte akumulatorsko baterijo v embalaži pred premikanjem, da preprečite poškodbe akumulatorske baterije.
- Pri transportu oz. pošiljanju (npr. prek kurirske ali dostavne službe) zagotovite pravilno označitev in dokumentacijo za pošiljanje.
- Predhodno se informirajte, ali želeni ponudnik nudi storitev transporta in pokažite svojo pošiljko.

Priporočamo, da v pripravo pošiljke vključite strokovnjaka za nevarne snovi. Upoštevajte tudi morebitne dodatne nacionalne predpise.

11 SKLADIŠČENJE

- Po vsaki uporabi temeljito očistite napravo in – če so na voljo – namestite zaščitna pokrivala.
- Izvajanje potrebnih vzdrževalnih del.
- Hranite napravo na suhem mestu z možnostjo zaklepanja in izven dosega otrok.

11.1 Skladiščenje akumulatorske kosilnice

⚠ PREVIDNO! Nevarnost poškodb pri skladiščenju. Obstaja nevarnost poškodb zaradi ostrih delov naprave, ko jo skladiščite.

- Napravo hranite izven dosega otrok in nepooblaščenih oseb.
- Napravo skladiščite samo z odstranjeno akumulatorsko baterijo.

1. Izklopite napravo.
2. Izvlecite akumulatorsko baterijo.
3. Izpraznite košaro za travo in očistite izmetalni kanal.
4. Napravo temeljito očistite.
5. Počakajte, da se motor in celotna naprava ohladita.
6. Vse kovinske dele za zaščito pred korozijo namažite z oljem ali silikonom.
7. Zaprite upravljalni ročaj.
8. Napravo shranjujte na suhem, čistem mestu, ki je zaščiteno pred zmrzovanjem.
   - Za zaščito pred prahom napravo pokrijte z zračno ponjavo.
   - Ne uporabljajte plastične folije, da preprečite zastajanje vlage.
   - **NAPOTEK! Temperatura skladiščenja kosilnice: glejte tehnične podatke.**

11.2 Skladiščenje akumulatorske baterije in polnilnika

⚠ NEVARNOST! Nevarnost eksplozij in požarov! Če akumulatorska baterija eksplodira zaradi shranjevanja na mestih z odprtim plamenom ali viri toplote, lahko pride do smrti ali hudih telesnih poškodb oseb.

- Hranite akumulatorsko baterijo na hladnem in suhem mestu, vendar ne pred odprtim plamenom ali ob virih toplote.

ℹ NAPOTEK Samodejno prepoznavanje stanja napolnjenosti varuje akumulatorsko baterijo pred čezmernim polnjenjem, zato lahko še nekaj časa ostane v polnilniku, vendar ne trajno.

ℹ NAPOTEK Upoštevajte ločena navodila za uporabo za akumulatorsko baterijo in polnilnik.

- Akumulatorsko baterijo shranite na suhem mestu, zaščitenem pred zmrzovanjem, pri temperaturi skladiščnega prostora med 0 in 25 °C; akumulatorska baterija mora biti napolnjena pribl. 40–60 %.
- Zaradi nevarnosti kratkega stika akumulatorske baterije ne shranjujte v bližini kovinskih predmetov ali predmetov, ki vsebujejo kisline.

12 ODSTRANJEVANJE

Zgolj za države Evropske unije:

V skladu z Direktivo 2012/19/EU Evropskega Parlamenta in Sveta o odpadni električni in elektronski opremi (OEEO) in njenim prenosom v nacionalno zakonodajo se morajo izrabljeni polnilniki ločeno zbirati ter okolju prijazno reciklirati.

Odpadna električna in elektronska oprema, ki ni završena strokovno, lahko negativno vpliva na okolje in zdravje ljudi, saj morda vsebuje nevarne snovi.

Napotki k Uredbi o odpadni električni in elektronski opremi

- Stara električna in elektronska oprema ne sodi med gospodinjske odpadke, temveč jo je treba odstraniti ločeno!
- Stare baterije ali akumulatorje, ki niso fiksno vgrajeni v staro napravo, je treba pred oddajo odstraniti iz naprave! Njihovo odstranjevanje urejajo predpisi za baterije.
- Lastniki oz. uporabniki električnih in elektronskih naprav jih morajo po uporabi skladno z zakonom vrniti.

- Končni uporabnik nosi odgovornost za izbris osebnih podatkov s stare naprave za odstranitev!

Simbol prekrižanega zabojnika za odpadke pomeni, da se odpadne električne in elektronske opreme ne sme odvreči med gospodinjske odpadke.

Odpadno električno in elektronsko opremo lahko brezplačno oddate na naslednjih mestih:

- javna komunalna oz. zbirna mesta (npr. komunalni objekti);
- prodajna mesta električnih naprav (fizična in spletna), kjer so prodajalci obvezani sprejeti vračila oziroma kjer to storitev prostovoljno ponujajo.

Te izjave veljajo samo za naprave, ki so nameščene in kupljene v Evropski uniji in za katere velja evropska Direktiva 2012/19/EU. V državah izven Evropske unije lahko veljajo drugačna določila za odstranjevanje stare električne in elektronske opreme.

Napotki k Uredbi o ravnanju z baterijami in akumulatorji ter odpadnimi baterijami in akumulatorji (BattG)

- Stare baterije in stari akumulatorji ne sodijo med gospodinjske odpadke, temveč jih je treba odstraniti ločeno!
- Za varno odstranitev baterij ali akumulatorjev iz električnih naprav in za informacije o njihovi vrsti oz. kemičnem sistemu upoštevajte nadaljnje podatke v navodilih za uporabo in montažo.
- Lastniki oz. uporabniki baterij in akumulatorjev jih morajo po uporabi skladno z zakonom vrniti. Vračilo je omejeno na oddajo količin, običajnih za gospodinjstva.

Stare baterije lahko vsebujejo škodljive snovi ali težke kovine, ki lahko škodujejo okolju in zdravju. Uporaba starih baterij in v njih vsebovanih virov prispeva k zaščiti teh pomembnih dobrin.

Simbol prekrižanega zabojnika za odpadke pomeni, da se baterij in akumulatorjev ne sme odvreči med gospodinjske odpadke.

Če so pod zabojnikom za smeti tudi oznake Hg, Cd ali Pb, velja naslednje:

- Hg: baterija vsebuje več kot 0,0005 % živega srebra
- Cd: baterija vsebuje več kot 0,002 % kadmija
- Pb: baterija vsebuje več kot 0,004 % svinca

Akumulatorje in baterije lahko brezplačno oddate na naslednjih mestih:

- javna komunalna oz. zbirna mesta (npr. komunalni objekti);
- prodajna mesta za baterije in akumulatorje;
- zbirna mesta skupnega zbirnega sistema za stare baterije za naprave;
- zbirna mesta proizvajalca (če ni član skupnega zbirnega sistema).

Te izjave veljajo samo za akumulatorje in baterije, ki so kupljene v Evropski uniji in za katere velja evropska Direktiva (EU) 2023/1542. V državah izven Evropske unije lahko veljajo drugačna določila za odstranjevanje akumulatorjev in baterij.

13 TEHNIČNI PODATKI

Tehnične podatke najdete v preglednici s tehničnimi podatki na začetku teh navodil za uporabo.

** Opombe glede vrednotenja oddajanja tresljajev in hrupa:*

- *Navedene vrednosti oddajanja tresljajev in hrupa so izmerjene v skladu s standardiziranimi postopki preizkušanja in jih je mogoče uporabiti za primerjavo stroja z drugimi napravami.*
- *Navedene vrednosti oddajanja tresljajev in hrupa se lahko uporabijo tudi za predhodno oceno izpostavljenosti (stopnja izpostavljenosti tresljajem).*
- *Vrednosti oddajanja tresljajev in hrupa se lahko med dejansko uporabo stroja razlikujejo od navedenih vrednosti, odvisno od vrste in načina uporabe stroja.*
- *Upoštevajte varnostne ukrepe v skladu s poglavjem o varnosti. Poskusite vzdrževati kar najnižjo obremenitev z vibracijam. Primer ukrepov za zmanjšanje obremenitve z vibracijami sta nošenje rokavic pri uporabi stroja in omejitev časa uporabe. Pri tem je treba upoštevati vse dele delovnega cikla (na primer čas, ko je stroj izklopljen, in čas, ko je vklopljeno, vendar brez obremenitve).*

14 SERVISNA SLUŽBA/SERVIS

V primeru vprašanj glede garancije, popravil ali nadomestnih delov se obrnite na najbližjo servisno delavnico AL-KO. Najdete jo na naslednjem naslovu:
www.alko-garden.com/service-contacts

Več informacij o nadomestnih delih:
www.alko-garden.com/spareparts

15 INFORMACIJE O IZJAVI O SKLADNOSTI

S polno odgovornostjo s to izjavo potrjujemo, da izdelek v obliki, ki se prodaja na trgu, ustreza zahtevam usklajenih direktiv EU, varnostnih standardov EU in specifičnih standardov, ki veljajo za ta izdelek. Izjava o skladnosti je del navodil za uporabo in je priložena stroju.

16 GARANCIJA

Morebitne napake materiala ali proizvodne napake na napravi bomo znotraj zakonskega obdobja veljavnosti, ki velja za garancijske zahtevke, po naši izbiri opravili s popravilom ali nadomestilom. Obdobje veljavnosti garancije je odvisno od veljavne zakonodaje v državi, v kateri je bila naprava kupljena.

Naša garancija velja samo, če:

- so ta navodila za uporabo upoštevana;
- je bila naprava strokovno uporabljena;
- so bili uporabljeni originalni nadomestni deli.

Garancija preneha veljati, če:

- so bili izvedeni samovoljni poskusi popravila;
- so bile izvedene samovoljne tehnične spremembe;
- naprava ni bila uporabljena v skladu z namenom uporabe.

Garancija ne velja za:

- poškodbe laka, ki so posledica normalne uporabe;
- obrabne dele, ki so na kartici nadomestnih delov označeni z okvirjem xxxxxx (x).

Garancija začne veljati, ko napravo kupi prvi končni uporabnik. Velja datum na računu. S to izjavo in originalnim potrdilom o nakupu se obrnite na vašega prodajalca ali na najbližjo pooblaščeno servisno službo. Ta izjava ne vpliva na zakonske garancijske zahtevke, ki jih ima kupec do prodajalca.

PRIJEVOD ORIGINALNIH UPUTA ZA UPORABU

Sadržaj

1 Sigurnosne napomene 155
1.1 Opće sigurnosne napomene za električne strojeve 155
1.1.1 Sigurnost na radnome mjestu 155
1.1.2 Električna sigurnost 155
1.1.3 Sigurnost osoba 155
1.1.4 Korištenje i postupanje strojem koji se pogoni akumulatorom..... 156
1.1.5 Servis 156
1.2 Sigurnosne napomene za kosilicu za travu 156
1.3 Sigurnosne napomene za akumulator i punjač 157
2 Informacije o Uputama za uporabu 157
2.1 Simboli na naslovnoj stranici 157
2.2 Objašnjenja oznaka i signalnih riječi.. 157
3 Opis proizvoda 158
3.1 Namjenska uporaba..... 158
3.2 Moguća predvidiva nepravilna uporaba 158
3.3 Ostali rizici 158
3.4 Sigurnosni i zaštitni uređaji 158
3.5 Simboli na uređaju 158
3.5.1 Sigurnosne oznake..... 158
3.5.2 Oznaka rukovanja 159
3.6 Pregledi proizvoda 159
3.6.1 Pregled proizvoda (01)*..... 159
3.6.2 Pregled proizvoda (02, 03)** 160
3.6.3 Pregled proizvoda (04)***..... 160
4 Montaža 161
5 Stavljanje u pogon..... 161
5.1 Punjenje akumulatora 161
5.2 Umetanje i vađenje akumulatorskih baterija (05, 06)..... 161
5.3 Uključivanje i isključivanje napajanja (05, 06)..... 162
6 Upravljanje..... 162
6.1 Namještanje visine reza 162
6.1.1 Podešavanje visine košnje (07)*.. 162
6.1.2 Podešavanje visine košnje (08)** 162
6.2 Košnja s košarom za sakupljanje trave (09, 10) 163
6.3 Pokretanje i zaustavljanje mehanizma za košnju (11, 12)..... 163
6.4 Uključivanje i isključivanje pogona kotača (13)** 163
6.5 Provjera razine napunjenosti akumulatorskih baterija (14, 15)..... 164
6.6 Prilagođavanje ručke za upravljanje visini tijela 164
6.6.1 Prilagođavanje ručke za upravljanje (16)** 164
6.6.2 Prilagođavanje ručke za upravljanje (17)** 164
6.6.3 Prilagođavanje ručke za upravljanje (18)***..... 164
6.7 Sklapanje i rasklapanje ručke za upravljanje 164
6.7.1 Sklapanje i rasklapanje ručke za upravljanje (19)*, ** 164
6.7.2 Sklapanje i rasklapanje ručke za upravljanje (20)*** 165
6.8 Malčiranje klinom za malčiranje (21, 22)**, *** 165
6.9 Košnja s bočnim izbacivanjem (23)*** 165
6.10 Košnja bez košare za sakupljanje trave (24)*** 165
7 Način rada 166
8 Održavanje i čišćenje 166
8.1 Redovni radovi održavanja..... 166
8.2 Čišćenje uređaja i kosilice 167
8.3 Pregled i obnova rezača 167
8.4 radovima na popravljanju 167
9 Pomoć u slučaju smetnji 167
9.1 Ispravka greške uređaja i rukovanja .. 167
9.2 Šifre pogrešaka i njihovo uklanjanje... 169

10 transporta 169
10.1 Prijevoz uređaja 169
10.2 Transport 169
11 Skladištenje 170
11.1 Spremanje akumulatorske kosilice 170
11.2 Skladištenje akumulatora i punjača ... 170
12 Zbrinjavanje 171
13 Tehnički podaci 171
14 Korisnička služba/Servis 172
15 Podaci o izjavi o sukladnosti 172
16 Jamstvo 172

1 SIGURNOSNE NAPOMENE

1.1 Opće sigurnosne napomene za električne strojeve

⚠ **UPOZORENJE! Pročitajte sve sigurnosne napomene, upute, ilustracije i tehničke podatke koje se primjenjuju na ovaj električni stroj.** *Propusti pri poštovanju sljedećih napomena i uputa mogu prouzročiti električni udar, požar i/ili teške ozljede.*

- **Sve sigurnosne napomene i upute sačuvajte za buduću uporabu.**

Pojam „stroj“ upotrijebljen u sigurnosnim napomenama odnosi se na električne strojeve (s kabelom za napajanje) ili akumulatorske strojeve (bez kabela za napajanje).

1.1.1 Sigurnost na radnome mjestu

- **Svoje radno područje držite čistim i dobro osvijetljenim.** *Nered ili neosvijetljena radna područja mogu dovesti do nesreća.*
- **Ne radite sa strojem u okružju ugroženim eksplozijom u kojem se nalaze zapaljive tekućine, plinovi ili prašine.** *Strojevi stvaraju iskre koje mogu zapaliti prašinu ili pare.*
- **Djecu i druge osobe udaljite tijekom korištenja stroja.** *U slučaju odvlačenja pozornosti možete izgubiti kontrolu nad strojem.*

1.1.2 Električna sigurnost

- **Priključni utikač stroja mora pristajati u utičnicu. Utikač se ni u kojem slučaju ne smije preinačavati. Adapterske utikače ne upotrebljavajte zajedno s uzemljenim strojevima.** *Nepromijenjeni utikači i prikladne utičnice smanjuju rizik od električnog udara.*
- **Izbjegavajte kontakt tijela s uzemljenim površinama poput cijevi, radijatora, štednjaka i hladnjaka.** *Postoji povećani rizik od električnog udara ako je vaše tijelo uzemljeno.*
- **Nemojte koristiti kosilicu za travu u kišnim ili vlažnim uvjetima.** *To može povećati rizik od električnog udara.*
- **Nemojte pogrešno koristiti priključni kabel za vješanje stroja ili izvlačenje utikača iz utičnice. Držite priključni kabel dalje od vrućine, ulja, oštrih bridova ili pokretljivih dijelova.** *Oštećeni ili prepleteni priključni kabeli povećavaju opasnost od električnog udara.*
- **Ako strojem radite na otvorenom, upotrebljavajte samo produžne kabele koji su prikladni za i vanjsko područje.** *Primjena produžnog kabela prikladnog za vanjsko područje smanjuje opasnost od električnog udara.*
- **Ako se rad stroja u vlažnom okružju ne može izbjeći, upotrebljavajte zaštitnu strujnu sklopku.** *Primjena zaštitne strujne sklopke smanjuje opasnost od električnog udara.*

1.1.3 Sigurnost osoba

- **Budite pažljivi, pazite kako radite i strojem rukujte savjesno. Stroj ne upotrebljavajte ako ste umorni ili se nalazite pod utjecajem droga, alkohola ili lijekova.** *Trenutak nepažnje pri uporabi stroja može dovesti do ozbiljnih ozljeda.*
- **Nosite osobnu zaštitnu opremu i uvijek zaštitne naočale.** *Nošenje osobne zaštitne opreme poput maske za prašinu, protukliznih sigurnosnih cipela, sigurnosne kacige ili štitnika za uši ovisno o vrsti i primjeni stroja smanjuje opasnost od ozljeda.*
- **Spriječite nehotično stavljanje u pogon. Uvjerite se da je stroj isključen prije nego što njega i/ili akumulator uključite na napajanje električnom energijom, uzmete u ruke ili nosite.** *Ako tijekom nošenja stroja imate prst na sklopki ili uključeni uređaj priključite na dovod električne energije, može doći do nesreća.*
- **Uklonite alate za podešavanje ili francuski ključ prije uključivanja stroja.** *Alat ili ključ koji se nalaze na rotacijskom dijelu stroja mogu dovesti do ozljeda.*

- **Izbjegavajte neuobičajen položaj tijela. Pobrinite se za sigurno uporište i uvijek održavajte ravnotežu.** *Time stroj možete bolje kontrolirati u iznenadnim situacijama.*
- **Nosite prikladnu odjeću. Ne nosite široku odjeću ili nakit. Kosu i odjeću držite dalje od pokretnih dijelova.** *Pokretni dijelovi mogu zahvatiti široku odjeću, nakit ili dugu kosu.*
- **Ako se mogu montirati mehanizmi za usis i hvatanje prašine, treba ih priključiti i pravilno koristiti.** *Uporaba usisivača prašine može smanjiti opasnosti uzrokovane prašinom.*
- **Nemojte se previše opuštati i ne zanemarujte sigurnosna pravila stroja, čak i ako ste se višestrukim korištenjem dobro upoznali s načinom rada stroja.** *Nemarno postupanje u trenu može dovesti do teških ozljeda.*

1.1.4 Korištenje i postupanje strojem koji se pogoni akumulatorom

- **Akumulatorske baterije punite samo punjačima koje je preporučio proizvođač.** *Kod punjača koji je prikladan za određenu vrstu akumulatorske baterije postoji opasnost od požara ako se upotrebljava s drugim akumulatorskim baterijama.*
- **U strojevima upotrebljavajte samo predviđene akumulatore.** *Uporaba drugih akumulatora može dovesti do ozljeda i opasnosti od požara.*
- **Akumulator koji ne koristite držite dalje od uredskih spajalica, kovanica, ključeva, čavala, vijaka ili drugih sitnih metalnih predmeta koji bi mogli prouzročiti premošćivanje kontakata.** *Kratki spoj između kontakata akumulatora može prouzročiti opekline ili požar.*
- **Kod nepravilne uporabe iz akumulatorske baterije može istjecati tekućina. Izbjegnite kontakt s njom. Kod slučajnog kontakta isperite vodom. Ako tekućina dospije u oči, dodatno potražite liječničku pomoć.** *Tekućina koja iscuri iz akumulatorske baterije može dovesti do iritacija kože i opeklina.*
- **Nemojte koristiti oštećeni ili izmijenjeni akumulator ili stroj.** *Oštećeni ili promijenjeni akumulatori mogu raditi nepredvidljivo i uzrokovati požar, eksploziju ili ozljedu.*
- **Akumulator ni stroj nemojte izlagati vatri ni visokim temperaturama.** *Vatra i temperature iznad 130 °C mogu izazvati eksploziju.*
- **Slijedite sve upute za punjenje i nikada nemojte puniti akumulator ili akumulatorski stroj izvan temperaturnog raspona navedenog u uputama za uporabu.** *Pogrešno punjenje ili punjenje izvan dozvoljenog temperaturnog raspona može uništiti akumulator i povećati opasnost od požara.*

1.1.5 Servis

- **Popravak stroja prepustite samo kvalificiranom stručnom osoblju s originalnim zamjenskim dijelovima.** *Time se osigurava održavanje sigurnosti stroja.*
- **Nikada nemojte održavati akumulatorske baterije koje su oštećene.** *Održavanje akumulatorske baterije treba izvršavati samo proizvođač ili ovlaštene servisne radionice.*

1.2 Sigurnosne napomene za kosilicu za travu

- **Kosilicu za travu nemojte upotrebljavati u lošim vremenskim uvjetima, posebno kada postoji opasnost od udara groma.** *Tako ćete smanjiti rizik da vas udari grom.*
- **Temeljito pregledajte ima li na području na kojem ćete raditi s kosilicom za travu divljih životinja.** *Kosilica za travu tijekom rada može ozlijediti divlje životinje.*
- **Temeljito pregledajte prostor na kojem ćete upotrebljavati kosilicu za travu i uklonite svo kamenje, štapove, žice, kosti i druge strane predmete.** *Razbacani predmeti mogu uzrokovati ozljede.*
- **Prije uporabe kosilicu za travu uvijek vizualno pregledajte kako biste bili sigurni da nož i sklop noža nisu istrošeni ili oštećeni.** *Istrošeni ili oštećeni dijelovi povećavaju rizik od ozljeda.*
- **Često provjeravajte je li spremnik za prikupljanje trave istrošen ili oštećen.** *Istrošen ili oštećen spremnik za prikupljanje trave može povećati rizik od ozljeda.*
- **Svi zaštitni elementi neka ostanu montirani. Zaštitni elementi moraju biti funkcionalni i pravilno ugrađeni.** *Zaštitni element koji je labav, oštećen ili ne funkcionira ispravno može uzrokovati ozljede.*
- **Sve otvore za prozračivanje održavajte čistima od prljavštine.** *Začepljeni otvori za prozračivanje i nečistoće mogu prouzročiti pregrijavanje ili opasnost od požara.*
- **Prilikom rada s kosilicom za travu uvijek nosite protukliznu i zaštitnu obuću. Kosilicu za travu nemojte upotrebljavati bosi ili s otvorenim sandalama.** *Time se smanjuje*

rizik od ozljede stopala uslijed kontakta s nožem u pokretu.

- **Prilikom rada s kosilicom za travu uvijek nosite dugačke hlače.** *Nezaštićena koža povećava rizik od ozljeda izbačenim predmetima.*
- **Kosilicu za travu nemojte upotrebljavati na mokroj travi. Nikada nemojte trčati, nego hodajte.** *Tako se smanjuje rizik od vašeg posklizuća ili pada, što bi moglo dovesti do ozljeda.*
- **Kosilicu za travu nemojte upotrebljavati na vrlo strmim padinama.** *Time se smanjuje rizik od gubitka kontrole, proklizavanja ili pada, što može rezultirati ozljedama.*
- **Kada radite na padinama, uvijek se pobrinite da imate siguran oslonac, uvijek radite poprečno, nikad uzbrdo ili nizbrdo, i budite izuzetno oprezni kada mijenjate smjer.** *Time se smanjuje rizik od gubitka kontrole, proklizavanja ili pada, što može rezultirati ozljedama.*
- **Budite posebno oprezni kada kosilicu za travu vozite unatrag ili je vučete prema sebi. Uvijek budite svjesni svoje okoline.** *Time se smanjuje rizik od spoticanja tijekom rada.*
- **Ne dirajte noževe ni druge opasne pokretne dijelove dok se još kreću.** *Time se smanjuje rizik od ozljeda pokretnim dijelovima.*
- **Prilikom uklanjanja zaglavljenog materijala ili čišćenja kosilice za travu uvjerite se da su svi prekidači isključeni i da je akumulator izvađen.** *Neočekivani rad kosilice za travu može dovesti do teških ozljeda.*
- Prije skladištenja pričekajte da se proizvod ohladi.
- Prije spremanja ispraznite košaru za sakupljanje trave.
- Prilikom podešavanja uređaja pazite da vam prsti ne budu uhvaćeni između pokretnih noževa i fiksnih dijelova stroja.

1.3 Sigurnosne napomene za akumulator i punjač

- Prije punjenja izvadite akumulatorsku bateriju iz uređaja.
- Umetnite akumulatorsku bateriju u uređaj pazeći da dobro okrenete polove.
- Izvadite akumulatorsku bateriju ako uređaj nećete dulje vrijeme upotrebljavati.
- Nemojte kratko spojiti priključne stezaljke uređaja ili akumulatorske baterije.

Upute za uporabu

Uvažite sigurnosne napomene za akumulatorsku bateriju i punjač koje se navode u zasebnim uputama za uporabu:

- Upute za uporabu 443998: akumulatorske baterije
- Upute za uporabu 443999: punjači

2 INFORMACIJE O UPUTAMA ZA UPORABU

- Kod njemačke verzije radi se o originalnim uputama za uporabu. Sve ostale jezične verzije prijevodi su originalnih uputa za uporabu.
- Ove Upute za uporabu držite na lako dostupnom mjestu kako bi vam bile pri ruci kada vam zatrebaju informacije o uređaju.
- Uređaj prosljeđujte drugim osobama samo s ovim Uputama za uporabu.
- Pročitajte i slijedite sigurnosne napomene i upozorenja iz ovih Uputa za uporabu.

2.1 Simboli na naslovnoj stranici

Simbol	Značenje
	Prije prve upotrebe obavezno pažljivo pročitajte ove upute za uporabu. To je preduvjet sigurnog rada i rukovanja bez smetnji.
	Upute za uporabu
	Oprezno rukujte litij-ionskim akumulatorskim baterijama! Posebice napomene o transportu, skladištenju i zbrinjavanju koje se navode u ovim Uputama za uporabu!
	Ovaj je proizvod u skladu s primjenjivim europskim direktivama te je proveden postupak ocjenjivanja sukladnosti za te direktive.

2.2 Objašnjenja oznaka i signalnih riječi

⚠ OPASNOST! Pokazuje neposrednu opasnost koja – ako se ne izbjegne – uzrokuje smrt ili tešku ozljedu.

⚠ UPOZORENJE! Pokazuje potencijalnu opasnost koja bi – ako se ne izbjegne – mogla uzrokovati smrt ili tešku ozljedu.

⚠ OPREZ! Pokazuje potencijalnu opasnost koja bi – ako se ne izbjegne – mogla uzrokovati manju ili umjerenu ozljedu.

POZOR! Pokazuje situaciju koja bi – ako se ne izbjegne – mogla uzrokovati materijalnu štetu.

NAPOMENA Posebne napomene za bolju razumljivost i rukovanje.

3 OPIS PROIZVODA

U ovoj dokumentaciji opisuje se više modela uređaja. Identificirajte svoj model na temelju slika proizvoda i opisa različitih opcija.

Mogu se koristiti sve akumulatorske baterije (Bxxx Li) i punjači (Cxxx Li) iz asortimana AL-KO 18 V / 36 V 1 BATTERY / 2 VOLTAGES.

POZOR! Opasnost od oštećenja uređaja i akumulatora. Ako se uređaj upotrebljava s neodgovarajućim akumulatorima, može doći do oštećivanja uređaja i akumulatora.

- Uređaj upotrebljavajte samo s propisanim akumulatorima.

NAPOMENA Daljnje informacije možete pronaći u uputama za uporabu akumulatorskih baterija i punjača iz asortimana AL-KO 18 V / 36 V 1 BATTERY / 2 VOLTAGES.

3.1 Namjenska uporaba

Ovaj uređaj namijenjen je košenju travnjaka u privatnim okruženjima i stoga se primjenjuje samo za osušenu travu.

Drugačija uporaba ili uporaba izvan tih okvira smatra se nenamjenskom. Uređajem se smije raditi samo kada je potpuno montiran.

Ovaj je uređaj namijenjen za primjenu u privatnom području. Svaka druga uporaba i nedozvoljene pregradnje ili ugradnje smatrat će se pogrešnom primjenom i bit će temelj za ukidanje jamstva, kao i za gubitak sukladnosti i odbacivanje svake odgovornosti proizvođača u odnosu na štete za korisnika ili trećih strana.

3.2 Moguća predvidiva nepravilna uporaba

Uređaj nije predviđen ni za komercijalnu primjenu u javnoj praksi i na sportskim terenima kao ni za primjenu u poljoprivredi ni šumarstvu.

- Uređaj nemojte koristiti po kiši niti na mokroj travi.
- Na površini koja se kosi ne smiju se nalaziti strani predmeti kao što su kamenje, komadi drveta ili boce.
- Postojeći sigurnosni uređaji ne smiju se demontirati niti premošćivati, primjerice, spajanjem sigurnosne ručice na ručki.

3.3 Ostali rizici

Čak i kad se uređaj ispravno koristi, uvijek postoji određeni preostali rizik koji se ne može isključiti. Iz vrste i konstrukcije uređaja mogu proizaći sljedeće potencijalne opasnosti, ovisno o primjeni:

- Izbacivanje odrezanog materijala, zemlje i kamenčića.
- Udisanje čestica odrezanog materijala ako se ne nosi zaštita dišnih puteva.
- Porezotine pri zahvaćanju rotirajuće rezne niti.

3.4 Sigurnosni i zaštitni uređaji

⚠ UPOZORENJE! Opasnost od ozljeda. Neispravne i deaktivirane sigurnosne i zaštitne naprave mogu izazvati teške ozljede.

- Pobrinite se za popravak sigurnosnih i zaštitnih naprava.
- Nikada ne isključujte sigurnosne i zaštitne naprave.

Sigurnosna ručica

Uređaj je opremljen sigurnosnom ručicom. U trenutku opasnosti jednostavno pustite sigurnosnu ručicu. Motor i mehanizam za košnju se zaustavljaju.

Tipka za pokretanje (na ručki za upravljanje)

Kako biste uključili motor sigurnosnom ručicom, najprije pritisnite tipku za pokretanje.

Zaštitna zaklopka

Zaštitna zaklopka štiti npr. od čestica materijala koji se reže i kamenja koji se izbacuju.

3.5 Simboli na uređaju

3.5.1 Sigurnosne oznake

Simbol	Značenje
	Poseban oprez pri rukovanju!
	Prije pokretanja pročitajte upute za uporabu!

Simbol	Značenje
	Opasnost od izbačenih predmeta!
	Treće osobe udaljite iz područja opasnosti!
	Opasnost od ozljeda! Ruke i noge držite podalje od reznog mehanizma!
	Kada uređaj nije u uporabi, kao i prije radova održavanja i popravaka: Isključite uređaj i uklonite akumulatorsku bateriju iz uređaja!
	Nije primjenjivo, koristi se samo kod električnih kosilica.[a]
	Nemojte kositi na prestrmim padinama![a]
	Uređaj nemojte upotrebljavati po kiši niti ga skladištiti na otvorenom![a]
STOP	Nož još radi i kad se uređaj isključi. Nož dodirujte tek kad se svi dijelovi uređaja zaustave![a]

[a] 46.6 Li SP comfort, 51.6 Li SP comfort

3.5.2 Oznaka rukovanja

Simbol	Značenje
36V	Kosilica za travu u radu na 36 V s dvije akumulatorske baterije od 18 V.
START	Za pokretanje kosilice za travu pritisnite tipku za pokretanje.[a]

Simbol	Značenje
	Postupak za pokretanje kosilice za travu (vidi *Poglavlje 6.3 "Pokretanje i zaustavljanje mehanizma za košnju (11, 12)", stranica 163*)[b]
GO STOP	Pokazivač razine napunjenosti košare za sakupljanje trave: ■ Pokazivač razine napunjenosti je s gornje strane (GO): Nastavite s radom! ■ Pokazivač razine napunjenosti je s donje strane (STOP): Prekinite s radom i ispraznite košaru za sakupljanje trave!
	Simbol za upravljanje za okretni gumb na ručki za upravljanje:[c] ■ Zaključano: Učvrstite ručku za upravljanje u odabranom položaju. ■ Otključano: Otpustite ručku za upravljanje za podešavanje.
	Stupnjevi za podešavanje visine ručke za upravljanje (2 stupnja)[c] Treći stupanj služi za preklapanje ručke za upravljanje.
	U slučaju opasnosti: Odmah otpustite sigurnosnu ručicu kako biste zaustavili kosilicu.

[a] 34.6 Li comfort, 38.6 Li comfort, 43.6 Li comfort

[b] 46.6 Li SP comfort, 51.6 Li SP comfort

[c] 38.6 Li comfort, 43.6 Li comfort

3.6 Pregledi proizvoda

3.6.1 Pregled proizvoda (01)*

*: 34.6 Li comfort

Br.	Dio
1	Tipka za pokretanje
2	Sigurnosna ručica
	Ručka za upravljanje:
3	■ Površina za držanje
4	■ Gornja ručka

Br.	Dio
5	■ Okretni zglob s mehanizmom za brzo otpuštanje
6	■ Donja ručka
7	■ Okretni zglob s gumbom za zaključavanje
	Pokazivač razine napunjenosti akumulatorskih baterija:
8	■ LED lampice
9	■ Tipka za provjeru razine napunjenosti
10	Poklopac pretinca za akumulatorske baterije
11	Pretinac za akumulatorske baterije
	Centralno namještanje visine reza:
12	■ Prikaz visine reza (5-stupanjski)
13	■ Poluga za otpuštanje
14	Ploča za košnju s nožem
15	Ručka za nošenje
16	Zaštitna zaklopka
	Košara za sakupljanje trave:
17	■ Kućište košare za sakupljanje trave
18	■ Drška košare za sakupljanje trave
19	■ Prikaz razine napunjenosti košare za sakupljanje trave
20 [a)]	Punjač [a)]
21 [a)]	Akumulatorske baterije (2x) [a)]

[a)] U kompletu

3.6.2 Pregled proizvoda (02, 03)**

**: 38.6 Li comfort, 43.6 Li comfort

Br.	Dio
1	Tipka za pokretanje
2	Sigurnosna ručica
	Ručka za upravljanje:
3	■ Površina za držanje
4	■ Gornja ručka
5	■ Okretni zglob s mehanizmom za brzo otpuštanje
6	■ Donja ručka
7	■ Podešavanje visine s 2 stupnja: 38.6 Li comfort: Okretni zglob s mehanizmom za brzo otpuštanje, 43.6 Li comfort: Opružni svornjak s okretnim gumbom Treći stupanj služi za preklapanje ručke za upravljanje.
	Pokazivač razine napunjenosti akumulatorskih baterija:
8	■ LED lampice
9	■ Tipka za provjeru razine napunjenosti
10	Poklopac pretinca za akumulatorske baterije
11	Pretinac za akumulatorske baterije
	Centralno namještanje visine reza:
12	■ Prikaz visine reza (5-stupanjski)
13	■ Poluga za otpuštanje
14	Ploča za košnju s nožem
15	Ručka za nošenje
16	Zaštitna zaklopka
	Košara za sakupljanje trave:
17	■ Kućište košare za sakupljanje trave
18	■ Drška košare za sakupljanje trave
19	■ Prikaz razine napunjenosti košare za sakupljanje trave
20	Klin za malčiranje
21 [a)]	Punjač [a)]
22 [a)]	Akumulatorske baterije (2x) [a)]

[a)] U kompletu

3.6.3 Pregled proizvoda (04)***

***: 46.6 Li SP comfort, 51.6 Li SP comfort

Br.	Dio
	Upravljačka ploča s:
1	■ Pokazivačem razine napunjenosti akumulatorskih baterija

Br.	Dio
2	■ Tipkom s dvostrukom funkcijom: 1. Tipka za pokretanje, 2. Provjera razine napunjenosti
3	Sigurnosna ručica
4	Ručica za aktiviranje pogona kotača
	Ručka za upravljanje:
5	■ Površina za držanje
6	■ Šipka
7	■ Opružni vijak s okretnim gumbom (2-stupanjski) Treći stupanj služi prebacivanju ručke za upravljanje.
8	■ Okretni zglob ručke
	Centralno namještanje visine reza:
9	■ Prikaz visine reza (6-stupanjski)
10	■ Poluga za podešavanje
11	Bočna zaklopka za izbacivanje
12	Umetak za bočno izbacivanje
13	Prednja ručka za nošenje
14	Ploča za košnju s nožem
15	Pretinac za akumulatorske baterije
16	Poklopac pretinca za akumulatorske baterije
17	Stražnja ručka za nošenje
18	Zaštitna zaklopka
	Košara za sakupljanje trave:
19	■ Kućište košare za sakupljanje trave
20	■ Drška košare za sakupljanje trave
21	■ Prikaz razine napunjenosti košare za sakupljanje trave
22	Klin za malčiranje
23 [a)]	Punjač [a)]
24 [a)]	Akumulatorske baterije (2x) [a)]

[a)] U kompletu

4 MONTAŽA

⚠ UPOZORENJE! Opasnost od ozljeda zbog nepotpune montaže! Rad nepotpuno montiranog uređaja može izazvati teške ozljede.

- Uređaj pogonite samo kada je potpuno montiran!
- Akumulatore umetnite u uređaj tek kada je potpuno montiran!

Slijedite montažne korake u dijelu sa slikama koji se odnose na vaš model:

Installation
34.6 Li comfort

Installation
38.6 Li comfort

Installation
43.6 Li comfort

Installation
46.6 Li SP comfort | 51.6 Li SP comfort

5 STAVLJANJE U POGON

5.1 Punjenje akumulatora

Akumulatori su djelomično napunjeni. Akumulator potpuno napunite prije prve uporabe. Akumulatori se mogu puniti u bilo kojem stanju napunjenosti. Prekidanje punjenja ne šteti akumulatoru.

NAPOMENA Slijedite detaljne informacije iz zasebnih uputa za uporabu akumulatora i punjača.

5.2 Umetanje i vađenje akumulatorskih baterija (05, 06)

Kosilica može raditi samo su umetnute obje akumulatorske baterije.

POZOR! Opasnost od oštećenja akumulatora. Ako se akumulatori nakon uporabe ostave u uređaju, mogu se oštetiti.

- Odmah nakon uporabe, izvadite akumulatore iz uređaja i odložite ih na mjesto zaštićeno od smrzavanja.
- Akumulatore umetnite u uređaj tek neposredno prije početka rada.

Umetanje akumulatorskih baterija

1. Otklopite (05/a, 06/a) poklopac pretinca za akumulatorske baterije (05/1, 06/1).

2. Gurnite akumulatorske baterije (05/2, 06/2) s gornje strane u otvor za akumulatorsku bateriju (05/3, 06/3) tako da se uglave (05/b, 06/b).
3. Zatvorite poklopac pretinca za akumulatorske baterije (05/c, 06/c).

Vađenje akumulatorskih baterija

1. Pritisnite gumb za otključavanje (05/4, 06/4) na akumulatorskoj bateriji i zadržite ga.
2. Izvucite akumulatorsku bateriju.

5.3 Uključivanje i isključivanje napajanja (05, 06)

⚠ UPOZORENJE! Opasnost od ozljeda. Nehotično uključivanje može dovesti do teških ozljeda.

- Uvijek prije radnih stanki i radova održavanja: Uklonite akumulatore.

Aktiviranje napajanja

1. Otklopite (05/a, 06/a) poklopac pretinca za akumulatorske baterije (05/1, 06/1).
2. Umetanje akumulatorskih baterija: vidi *Poglavlje 5.2 "Umetanje i vađenje akumulatorskih baterija (05, 06)", stranica 161*.
3. Zatvorite poklopac pretinca za akumulatorske baterije (05/c, 06/c).
4. Uključivanje uređaja: vidi *Poglavlje 6.3 "Pokretanje i zaustavljanje mehanizma za košnju (11, 12)", stranica 163*.

Isključivanje napajanja

1. Vađenje akumulatorskih baterija: vidi *Poglavlje 5.2 "Umetanje i vađenje akumulatorskih baterija (05, 06)", stranica 161*.
2. Odmah nakon uporabe, izvadite akumulatorske baterije iz uređaja, napunite ih i odložite na mjesto zaštićeno od zaleđivanja. Akumulatorske baterije vratite u uređaj tek neposredno prije sljedeće upotrebe.

6 UPRAVLJANJE

⚠ UPOZORENJE! Opasnost od ozljeda. Neispravne i deaktivirane sigurnosne i zaštitne naprave mogu izazvati teške ozljede.

- Prije uključivanja provjerite da li su svi sigurnosni i zaštitni mehanizmi na raspolaganju i ispravni!

⚠ UPOZORENJE! Opasnost od ozljeda u abnormalnim uvjetima rada. Odmah zaustavite kosilicu. Uklonite akumulatore. Zatim provjerite jesu li se svi pokretni dijelovi u potpunosti zaustavili:

- Nakon udarca u strani predmet: Provjerite je li kosilica oštećena i popravite je. Tek tada ponovno uključite kosilicu i pustite je u pogon.
- Ako kosilica neuobičajeno vibrira: Odmah provjerite je li oštećena. Zamijenite ili popravite oštećene dijelove. Potražite labave dijelove i ponovno ih pričvrstite.

POZOR! Opasnost od oštećenja uređaja. Ako se nož zaglavi, može doći do preopterećenja motora.

- Očistite mehanizam za košnju nakon svake uporabe.
- Postavite veću visinu reza.
- Višu travu i gušće raslinje režite postupno.

6.1 Namještanje visine reza

⚠ OPREZ! Opasnost od porezotina. Opasnost od porezotina kod zahvaćanja kosilice u radu.

- Visinu rezanja podešavajte samo dok je motor isključen i kosilica miruje.

6.1.1 Podešavanje visine košnje (07)*

*: 34.6 Li comfort, 38.6 Li comfort, 43.6 Li comfort

1. Povucite polugu za otpuštanje (07/1) (07/a).
2. Kosilicu za travu pomoću ručke za nošenje (07/2) podignite prema gore ili pritisnute prema dolje (07/b). Pritom očitajte željenu visinu košnje na skali (07/3).
3. Otpustite polugu za otpuštanje.

6.1.2 Podešavanje visine košnje (08)**

**: 46.6 Li SP comfort, 51.6 Li SP comfort

1. Polugu za podešavanje (08/1) za deblokadu gurnite prema van (08/a) i držite.
   - Kod niže trave: Pomaknite polugu za podešavanje prema prednjem kotaču (08/b).
   - Kod više trave: Pomaknite polugu za podešavanje prema košari za sakupljanje trave (08/b).
   - Očitajte željenu visinu košnje na skali (08/3).
2. Otpustite polugu za podešavanje tako da se uglavi u željenom stupnju.

6.2 Košnja s košarom za sakupljanje trave (09, 10)

Uređaj se može pogoniti s košarom za sakupljanje trave ili bez nje.

Vješanje košare za sakupljanje trave

1. Uvjerite se da je uređaj isključen i da je mehanizam za košnju zaustavljen.
2. Podignite zaštitnu zaklopku (09/1) (09/a).
3. Košaru za sakupljanje trave (09/2) objesite o držač (09/b).
4. Otpustite zaštitnu zaklopku.

Provjera napunjenosti

Pokazivač razine napunjenosti (10/1) struja zraka pri košnji pritišće prema gore (10/a). Ako je košara za sakupljanje trave (10/2) puna, na košari za sakupljanje trave nalazi se pokazivač razine napunjenosti (10/b). Košaru za sakupljanje trave treba isprazniti.

Skidanje i pražnjenje košare za sakupljanje trave

OPREZ! Opasnost od porezotina. Opasnost od porezotina kod zahvaćanja kosilice u radu.

- Skinite kutiju za zahvat trave samo kada je zaustavljen rezni mehanizam.

NAPOMENA Prilikom pražnjenja košare hvatača trave također očistite odzračne otvore pokazivača razine napunjenosti, kako bi on nastavio ispravno funkcionirati.

1. Uvjerite se da je uređaj isključen i da je mehanizam za košnju zaustavljen.
2. Podignite zaštitnu zaklopku (09/1).
3. Podignite košaru za sakupljanje trave (09/2) iz držača i skinite je prema natrag.
4. Ispraznite košare za sakupljanje trave.
5. Očistite otvore za ispuhivanje ispod pokazivača razine napunjenosti.
6. Vješanje košare za sakupljanje trave (pogledajte gore).

6.3 Pokretanje i zaustavljanje mehanizma za košnju (11, 12)

Mehanizam za košnju pokrećite samo na ravnoj podlozi, a ne među visokom travom. Podloga mora biti bez stranih tijela, primjerice kamenja. Kod pokretanja, nemojte podizati ni naginjati uređaj.

POZOR! Opasnost od oštećenja uređaja. Višestrukim kratkim uzastopnim uključivanjem i isključivanjem oštećuju se motor i mehanizam za košnju.

- Motor uključite tek kada je rezni mehanizam zaustavljen.

NAPOMENA Dopušteni radni položaj: Stanite iza kosilice i držite ručku za upravljanje objema rukama.

Pokretanje mehanizma za košnju

1. Ako to još nije napravljeno: Aktivirajte napajanje (vidi *Poglavlje 5.3 "Uključivanje i isključivanje napajanja (05, 06)", stranica 162*).
2. Pritisnite tipku za pokretanje (11/1, 12/1) i zadržite je (11/a, 12/a).
3. Povucite (11/b, 12/b) sigurnosnu ručicu (11/2, 12/2) prema ručki za upravljanje (11/3, 12/3). Motor i mehanizam za košnju se pokreću.
4. Otpustite tipku za pokretanje i pritom nastavite držite sigurnosnu ručicu.

NAPOMENA Sigurnosna ručica se ne uglavljuje. Držite je čvrsto za ručki za upravljanje od početka do kraja rada.

Zaustavljanje mehanizma za košnju

1. Otpustite sigurnosnu ručicu. Automatski prelazi u početni položaj.
2. Pričekajte da se mehanizam za košnju zaustavi.
3. Isključite napajanje (vidi *Poglavlje 5.3 "Uključivanje i isključivanje napajanja (05, 06)", stranica 162*).

OPREZ! Opasnost od porezotina. Opasnost od porezotina kod stavljanja ruku u pokrenuti mehanizam za košnju.

- Pričekajte da se kosilica zaustavi.
- Prije svih radova održavanja i njege: Isključite uređaj i pričekajte da se kosilica zaustavi. Skinite akumulator.

6.4 Uključivanje i isključivanje pogona kotača (13)**

**: 46.6 Li SP comfort, 51.6 Li SP comfort

NAPOMENA Pogon kotača može se uključiti samo dok radi motor.

Uključivanje pogona kotača

1. Uključite uređaj i pokrenite motor (vidi *Poglavlje 6.3 "Pokretanje i zaustavljanje mehanizma za košnju (11, 12)", stranica 163*).
2. Pritisnite ručicu za aktiviranje pogona kotača (13/1) prema ručki za upravljanje (13/2) i zadržite je (13/a). Neće se uglaviti ručica za aktiviranje pogona kotača.

Isključivanje pogona kotača

1. Otpustite ručicu za aktiviranje pogona kotača. Automatski se vraća u nulti položaj.

6.5 Provjera razine napunjenosti akumulatorskih baterija (14, 15)

1. Kratko pritisnite tipku (14/1, 15/1).

⇨ LED lampice (14/2, 15/2) svijetle ili trepere ovisno o razini napunjenosti:

LED lampice (zelene)	Razina napunjenosti
4 LED lampice svijetle.	Akumulatorska baterija je potpuno napunjena.
3 LED lampice svijetle.	Akumulatorska baterija je napunjena 75 %.
2 LED lampice svijetle.	Akumulatorska baterija je napunjena 50 %.
1 LED lampica svijetli.	Akumulatorska baterija je napunjena 25 %.
4 LED lampice trepere.	Akumulatorska baterija je prazna.

NAPOMENA LED lampice također signaliziraju kodove pogrešaka (vidi *Poglavlje 9.2 "Šifre pogrešaka i njihovo uklanjanje", stranica 169*).

6.6 Prilagođavanje ručke za upravljanje visini tijela

6.6.1 Prilagođavanje ručke za upravljanje (16)**

**: 38.6 Li comfort

1. Na obje strane: Otvorite (16/a) mehanizam za brzo otpuštanje (16/1).
2. Okrenite (16/b) ručku za upravljanje (16/2) u položaj 1 ili 2.
   Napomena: *Treći stupanj služi za preklapanje ručke za upravljanje.*
3. Na obje strane: Zatvorite mehanizam za brzo otpuštanje (16/c).

6.6.2 Prilagođavanje ručke za upravljanje (17)**

**: 43.6 Li comfort

1. Na obje strane: Okrenite okretni gumb (17/1) u položaj zatvorene brave (17/a).
2. Okrenite (17/b) ručku za upravljanje (17/2) u položaj 1 ili 2.
   Napomena: *Treći stupanj služi za preklapanje ručke za upravljanje.*
3. Na obje strane: Okrenite okretni gumb u položaj zatvorene brave (17/c).

6.6.3 Prilagođavanje ručke za upravljanje (18)***

***: 46.6 Li SP comfort, 51.6 Li SP comfort

1. Na obje strane: Okrenite (18/a) okretni gumb (18/1) za 90°.
2. Okrenite (18/b) ručku za upravljanje (18/2) u jedan od dva položaja (18/3).
3. Na obje strane: Okrenite (18/c) okretni gumb natrag za 90°.

6.7 Sklapanje i rasklapanje ručke za upravljanje

Nakon što sklopite ručku za upravljanje, uređaj možete polegnuti bočno i na taj način jednostavno očistiti mehanizam za košnju. Sa sklopljenom ručkom za upravljanje uređaj je moguće pohraniti na način koji štedi prostor.

⚠ OPREZ! Opasnost od gnječenja. Prsti i drugi dijelovi tijela mogu se zdrobiti između labavih dijelova ručke za upravljanje.

- Čvrsto držite labave dijelove ručke za upravljanje.
- Nemojte držati prste ni druge dijelove tijela između labavih dijelova.

6.7.1 Sklapanje i rasklapanje ručke za upravljanje (19)*, **

*: 34.6 Li comfort

**: 38.6 Li comfort, 43.6 Li comfort

Sklapanje ručke za upravljanje

1. Na obje strane: Otpustite (19/a) pričvršćenje (19/1) ručke za upravljanje na kućištu toliko da se ručka za upravljanje može zakrenuti prema naprijed.
2. Ručku za upravljanje (19/2) potpuno preklopite prema naprijed (19/b).
3. Na obje strane: Otpustite mehanizam za brzo otpuštanje (19/3).
4. Preklopite gornju ručku za upravljanje (19/4) prema dolje (19/c).

Rasklapanje ručke za upravljanje

Postupite obrnutim redoslijedom.

6.7.2 Sklapanje i rasklapanje ručke za upravljanje (20)***

***: 46.6 Li SP comfort, 51.6 Li SP comfort

Sklapanje ručke za upravljanje

1. Na obje strane: Okrenite okretni gumb (20/1) za 90°.
2. Ručku za upravljanje (20/2) potpuno preklopite prema naprijed (20/a).

Rasklapanje ručke za upravljanje

Postupite obrnutim redoslijedom.

6.8 Malčiranje klinom za malčiranje (21, 22)**, ***

**: 38.6 Li comfort, 43.6 Li comfort

***: 46.6 Li SP comfort, 51.6 Li SP comfort

Kod malčiranja ne dolazi do nakupljanja pokošenog materijala, nego on ostaje na travnjaku. Malčiranje štiti tlo od isušivanja i opskrbljuje ga hranjivim tvarima. Najbolji rezultati postižu se redovitim povratnim rezom debljine oko 2 cm. Brzo truli samo mlada trava s naslagama mekanog lišća.

- Visina trave prije malčiranja: maks. 8 cm
- Visina trave nakon malčiranja: maks. 4 cm

NAPOMENA Prilagodite brzinu hoda prije malčiranja, nemojte hodati prebrzo.

Umetanje klina za malčiranje (21)

OPREZ! Opasnost od porezotina. Opasnost od porezotina kod stavljanja ruku u pokrenuti mehanizam za košnju.

- Isključite uređaj prije nego umetnete ili izvučete klin za malčiranje.

POZOR! Opasnost od oštećenja uređaja. Ako se klin za malčiranje ne uglavi, može doći do oštećenja klina za malčiranje i mehanizma kosilice.

- Provjerite je li blokada uglavljena.

1. Isključite uređaj (vidi *Poglavlje 5.3 "Uključivanje i isključivanje napajanja (05, 06)", stranica 162*).
2. Objesite košaru za sakupljanje trave (vidi *Poglavlje 6.2 "Košnja s košarom za sakupljanje trave (09, 10)", stranica 163*).
3. Podignite zaštitnu zaklopku (21/1) (21/a).
4. Umetnite (21/b) klin za malčiranje (21/2) u otvor za izbacivanje (21/3) dok se ne mehanizam za zaključavanje ne uglavi.

Uklanjanje klina za malčiranje (22)

1. Isključite uređaj.
2. Podignite zaštitnu zaklopku (22/1) (22/a).
3. Otpustite (22/b) mehanizam za zaključavanje (22/2) na klinu za malčiranje čvrstim hvatanjem ručke (22/3).
4. Izvucite (22/c) klin za malčiranje.

6.9 Košnja s bočnim izbacivanjem (23)***

***: 46.6 Li SP comfort, 51.6 Li SP comfort

OPREZ! Opasnost od porezotina. Opasnost od porezotina kod stavljanja ruku u pokrenuti mehanizam za košnju.

- Umetnite bočni uložak za izbacivanje, odnosno uklonite ga, samo kada motor i mehanizam za košnju miruju.

Umetanje umetka za bočno izbacivanje

1. Isključite uređaj i izvadite akumulatorsku bateriju.
2. Skinite košaru za zahvat trave.
3. Otvorite zaklopku za bočno pražnjenje (23/1) i držite je (23/a).
4. Umetnite umetak za bočno izbacivanje (23/2) i zakačite ga (23/b) jezičcima (23/3) na vrhu ispod bočnog izbacivača.
5. Polako zatvorite zaklopku. Zaklopka onemogućuje ispadanje umetka za bočno pražnjenje.
6. Umetnite akumulatorsku bateriju i ponovno uključite uređaj.

Uklanjanje umetka za bočno izbacivanje

1. Isključite uređaj i izvadite akumulatorsku bateriju.
2. Otvorite zaklopku za bočno pražnjenje i držite je.
3. Otkvačite i izvucite umetak za bočno izbacivanje.
4. Zatvorite zaklopku.
5. Umetnite akumulatorsku bateriju i ponovno uključite uređaj.

6.10 Košnja bez košare za sakupljanje trave (24)***

***: 46.6 Li SP comfort, 51.6 Li SP comfort

Uređaj se može pogoniti bez košare za sakupljanje trave. Lagano otvorite zaštitnu zaklopku kako se otvor za izbacivanje ne bi začepio.

1. Uvjerite se da je uređaj isključen i da je mehanizam za košnju zaustavljen.
2. Podignite zaštitnu zaklopku (24/1) (24/a).
3. Podignite kućište zaklopke (24/2) (24/b) dok se ne uglavi.
4. Otpustite zaštitnu zaklopku.

7 NAČIN RADA

Uzmite u obzir sljedeće sigurnosne naputke!

NAPOMENA Poštujte lokalne odredbe o vremenu rada s kosilicom.

- Pripazite na predmete u travi i uklonite ih iz područja rada.
- Kosite samo uz dobru vidljivost.
- Kosite samo s oštrim nožem.
- Uređaj usmjeravajte samo pomoću ručke za upravljanje.
- Uređajem se krećite ritmom koraka.
- Uređaj uvijek pomičite poprečno na padinu. Kosilicu za travu nemojte koristiti na uzbrdici ili nizbrdici niti na padinama nagiba preko 10°. Posebno budite oprezni pri promjeni smjera košenja.

Izvedba rezanja odn. vijek trajanja akumulatorskih baterija

- Učinkovitost košnje odnosno površina koja se može pokositi ovisi o karakteristikama travnjaka. Čimbenici poput duljine trave, gustoće trave, odabrane visine reza i vlažnost trave utječu na učinkovitost košnje.
- Optimalno vrijeme rada postiže se čestim košenjem, a time i kratko održavanim travnjakom.
- Performanse rezanja smanjuju se čestim uključivanjem i isključivanjem kosilice tijekom košnje, kao i uporabom akumulatorskih baterija koje nisu potpuno napunjene.
- Aktiviranje pogona kotača [a)] smanjuje snagu reza, odnosno vijek trajanja akumulatorskih baterija.
- Kako biste optimizirali učinkovitost košnje, preporučljivo je travnjak često kositi, postaviti visoku visinu reza i pomicati uređaj brzinom hoda.

NAPOMENA Nabavljanjem dodatnih akumulatora može se produžiti vrijeme rada.

[a)] 46.6 Li SP comfort, 51.6 Li SP comfort

Savjeti za košnju

- Visina reza konstantno 3 – 5 cm, nemojte kositi iznad polovice visine trave.
- Nemojte preopteretiti kosilicu! Ako se broj okretaja motora znatno smanji zbog dugačke i teške trave, povećajte visinu reza i više puta prijeđite isto područje.
- Vjetar i sunce mogu isušiti travnjak nakon košnje pa kosite u kasno poslijepodne.

8 ODRŽAVANJE I ČIŠĆENJE

⚠ OPASNOST! Opasnost po život zbog nepravilnog održavanja. Radovi održavanja provedeni od strane nekvalificiranih osoba, uporaba neodobrenih zamjenskih dijelova te uklanjanje ili izmjena sigurnosnih uređaja mogu tijekom rada stroja dovesti do ozbiljnih ozljeda pa čak i do smrti.

- Nemojte skidati sigurnosne sprave i ne stavljajte ih izvan funkcije.
- Upotrebljavajte samo odobrene rezervne dijelove.
- Redovitim i propisnim održavanjem se pobrinite da se uređaj nalazi u funkcionalnom i čistom stanju.

⚠ UPOZORENJE! Opasnost od porezotina. Opasnost od porezotina uslijed zahvaćanja pomičnih dijelova uređaja oštrih bridova kao i reznog alata.

- Prije radova održavanja, njege i čišćenja uvijek isključite uređaj. Izvucite sigurnosni ključ i izvadite akumulatore!
- Kod radova održavanja, njege i čišćenja uvijek nosite zaštitne rukavice.

⚠ UPOZORENJE! Opasnost od ozljede tijekom radova održavanja. Nepravilno održavanje može izazvati teške ozljede i oštećenje uređaja.

- Za popravke na uređaju angažirajte isključivo stručnu tvrtku.

8.1 Redovni radovi održavanja

- Pobrinite se da su sve matice, zatici i vijci čvrsto zategnuti i da je uređaj u sigurnom radnom stanju.
- Redovito provjeravajte funkciju i istrošenost kutije za zahvat trave.

8.2 Čišćenje uređaja i kosilice

POZOR! Opasnost od vode. Voda unutar uređaja uzrokuje kratke spojeve i uništavanja električnih dijelova.

- Uređaj nemojte prskati vodom.
- Za čišćenje koristite isključivo ručnu metlicu ili četku.

1. Zaustavite motor.
2. Izvadite akumulator.
3. Objesite košaru za sakupljanje trave.
4. Nagnite uređaj i očistite mehanizam za košnju.

8.3 Pregled i obnova rezača

⚠ UPOZORENJE! Teške ozljede zbog izlijećućih dijelova noža. Istrošeni, napukli ili oštećeni nož može se slomiti, a njegovi dijelovi mogu postati opasni projektili.

- Redovito kontrolirajte ima li na nožu oštećenja.
- Kosilicu za travu nemojte upotrebljavati ako je nož istrošen ili oštećen.

- Oštrenje i obnavljanje tupih ili oštećenih noževa obavljajte samo kod ovlaštenog servisera proizvođača ili u ovlaštenom specijaliziranom poduzeću.
- Prilikom održavanja noža, imajte na umu da se nož može pomicati čak i kada je izvor struje isključen.
- Budite oprezni prilikom podešavanja stroja kako biste izbjegli prikliještenje prstiju između pokretnih noževa i fiksnih dijelova stroja.
- Kako biste izbjegli vibracije, nož i vijak noža uvijek mijenjajte zajedno.
- Naknadno izbrušeni noževi moraju biti centrirani. Necentrirani noževi uzrokuju snažne vibracije i oštećuju kosilicu.

8.4 radovima na popravljanju

⚠ UPOZORENJE! Opasnost od ozljeda pri radovima održavanja. Nepravilni popravci mogu dovesti do teških ozljeda i oštećenja uređaja.

- Popravke smiju izvoditi samo servisni centri proizvođača ili ovlaštene specijalizirane tvrtke!

U sljedećim slučajevima potražite ovlaštenog servisera proizvođača:

- Motor se više ne pokreće.
- Uređaj je naišao na prepreku.
- Nož i/ili vratilo motora su savijeni.
- Uređaj vibrira ili nemirno radi.
- Akumulator je iscurio ili je oštećen.

9 POMOĆ U SLUČAJU SMETNJI

⚠ OPREZ! Opasnost od ozljeda. Oštri i pomični dijelovi uređaja mogu uzrokovati ozljede.

- Kod radova održavanja, njege i čišćenja uvijek nosite zaštitne rukavice!

9.1 Ispravka greške uređaja i rukovanja

NAPOMENA Kod smetnji koje nisu navedene u ovoj tablici ili koje ne možete ukloniti sami, obratite se našoj servisnoj službi.

Smetnja	Uzrok	Uklanjanje
Motor ne radi.	Nedostaju akumulatorske baterije ili ne sjedaju pravilno.	Pravilno umetnite akumulatorske baterije.
	Akumulatorske baterije su prazne.	Napunite akumulatorske baterije.
	Nož je blokiran.	1. Nož i ploču za košnju temeljito očistite. Nož se mora moći slobodno okretati. 2. Kosilicu za travu pokrenite na niskoj travi.
	U kvaru su kabeli ili sklopke.	Nemojte pogoniti uređaj! Potražite servis proizvođača.
Snaga motora opada.	Akumulatorske baterije su prazne.	Napunite akumulatorske baterije.

Smetnja	Uzrok	Uklanjanje
	Nož je tup.	Predajte nož na oštrenje ovlaštenom serviseru proizvođača.
	Previše trave u kanalu za izbacivanje ili u ploči za košnju.	1. Nož i ploču za košnju temeljito očistite. 2. Kosilicu za travu pokrenite na niskoj travi.
Motor staje tijekom košnje.	Nož je tup.	Predajte nož na oštrenje ovlaštenom serviseru proizvođača.
	Motor je preopterećen.	Isključite kosilicu za travu, postavite je na ravnu podlogu ili nisku travu i ponovo pokrenite.
Košara za sakupljanje trave ne puni se dovoljno.	Trava je vlažna.	Pričekajte da se travnjak osuši.
	Košara za sakupljanje trave je začepljena.	Očistite rešetku košare za sakupljanje trave.
	Previše trave u kanalu za izbacivanje ili u ploči za košnju.	■ Nož i ploču za košnju temeljito očistite. ■ Namještanje više visine reza.
	Nož je tup.	Predajte nož na oštrenje ovlaštenom serviseru proizvođača.
Trava pada iz ploče za košnju.	Košara za sakupljanje trave je puna.	Ispraznite košaru za sakupljanje trave i očistite kanal za izbacivanje.
Radno vrijeme akumulatorske baterije znatno je skraćeno.	Visina reza je preniska.	Namještanje više visine reza.
	Trava je previsoka ili prevlažna.	■ Pričekajte da se trava osuši. ■ Namještanje više visine reza.
	Brzina košnje je previsoka.	■ Smanjite brzinu košnje. ■ Očistite kanal za izbacivanje i ploču za košnju. Nož se mora moći slobodno okretati.
	Košara za sakupljanje trave je puna.	Ispraznite košaru za sakupljanje trave i očistite kanal za izbacivanje.
	Istekao je vijek trajanja akumulatorskih baterija.	Zamijenite akumulatorske baterije. Upotrebljavajte samo originalni pribor proizvođača.
Akumulatorske baterije ne mogu se puniti.	Zaprljani su kontakti akumulatorskih baterija.	Kontakte akumulatorskih baterija očistite nemetalnim predmetom i poprskajte ih sprejem za kontakte. **Pozor:** *Kontakte akumulatorskih baterija nemojte kratko spajati s metalnim predmetom!*

Smetnja	Uzrok	Uklanjanje
	Akumulatorske baterije ili punjač su u kvaru.	Zamjenske dijelove naručujte od proizvođača.
	Akumulatorske baterije su pregrijane.	Pričekajte da se akumulatorske baterije ohlade.

9.2 Šifre pogrešaka i njihovo uklanjanje

Pogreške se označavaju s 4 zelene LED lampice koje različito trepere:

Šifra greške	Uzrok	Uklanjanje
2 treptaja	Uređaj je preopterećen.	■ Postavite veću visinu košnje. ■ Vozite sporije. ■ Napravite kratku stanku. ■ Kosite travu postupno.
4 treptaja	Previsoka ili preniska temperatura: ■ Uređaja ■ Akumulatorskih baterija ■ Upravljačke jedinice	Uređaja i akumulatorskih baterija: 1. Isključite. 2. Ostavite da se ohladi ili zagrije. 3. Uključite i koristite unutar raspona radne temperature.
6 treptaja	■ Nedovoljan napon ili struja ■ Uređaj i akumulatorske baterije su prevrući	■ Provjerite razinu napunjenosti akumulatorskih baterija. Ako je preniska, napunite ih. ■ Isključite uređaj i akumulatorske baterije te ih ostavite da se ohlade.
10 treptaja	Ostale pogreške	Obratite se ovlaštenom servisu proizvođača odnosno prodavaču.

10 TRANSPORTA

10.1 Prijevoz uređaja

POZOR! Opasnost od oštećenja mehanizma za košnju. Na najnižoj visini reza mehanizam za košnju može se oštetiti prilikom prelaženja stepenica, rubova ili rubnjaka.

- Za transport namjestite visinu reza na maksimalnu razinu.

1. Isključite mehanizam za košnju i pričekajte da se u potpunosti zaustavi.
2. Namjestite najvišu visinu reza.

Prijevoz uređaja između dva radna područja

- Premjestite uređaj s maksimalnom visinom reza u radno područje.
- Za lakše kretanje aktivirajte pogon kotača[a)].
- Za nošenje uređaja koristiti ručke za nošenje (vidi *Poglavlje 3.6 "Pregledi proizvoda", stranica 159*).

[a)] 46.6 Li SP comfort, 51.6 Li SP comfort

Prijevoz uređaja vozilom

- Uklonite akumulatorsku bateriju.
- Sklapanje ručke za upravljanje.
- Zaštitite uređaj u vozilu od prevrtanja i proklizavanja.
- Zaštitite uređaj od udaranja o okolne predmete.
- Ne stavljajte nikakve predmete na uređaj.

10.2 Transport

Prije transporta provedite sljedeće korake:

1. Isključite uređaj.
2. Izvadite akumulatorsku bateriju iz uređaja.
3. Zapakirajte akumulatorsku bateriju na propisan način (vidi dolje).

Akumulatorska baterija „B160.6 Li“ (br. art. 114128)

NAPOMENA Nazivna energija akumulatora je veća od 100 Wh! Stoga uzmite u obzir sljedeće napomene za transport!

Sadržani litij-ionski akumulator podliježe pravilima o opasnom teretu, no može se transportirati prema smanjenim zahtjevima:

- Privatni korisnik može transportirati akumulator bez dodatnih zahtjeva na prometnicama, dok god je zapakiran za maloprodaju te se transportira u privatne svrhe.
- Komercijalni korisnici koji izvršavaju transport u povezanosti s glavnom djelatnosti (npr. isporuke od i do gradilišta ili prezentacije), također mogu iskoristiti takve smanjene zahtjeve.

U oba slučaja moraju se poduzeti hitne mjere kako bi se spriječilo curenje sadržaja. U drugim slučajevima obavezno se trebaju poštivati pravila o opasnom teretu! Kod zanemarivanja pošiljatelju i prijevozniku prijete kazne.

Dodatne napomene o transportu i slanju

- Litij-ionske akumulatore transportirajte ili šaljite samo u neoštećenom stanju!
- Za transport akumulatora isključivo koristite originalnu kartonsku kutiju ili prikladnu kartonsku kutiju za transport opasne robe (nije potrebno kod akumulatora s manje od 100 Wh nazivne snage).
- Prelijepite otvorene kontakte akumulatora kako biste spriječili kratki spoj.
- Zaštitite akumulator od sklizanja unutar ambalaže kako se ne bi oštetio.
- Osigurajte ispravno označavanje i dokumentaciju pošiljke pri transportu ili isporuci (npr. preko dostavne tvrtke ili špeditera).
- Prethodno se informirajte o mogućnosti transporta preko odabrane tvrtke, a zatim prijavite pošiljku.

Preporučujemo angažiranje stručnjaka za opasne terete kako bi vam pomogao oko pripremanja pošiljke. Uvažite i eventualne nacionalne propise.

11 SKLADIŠTENJE

- Nakon svake uporabe temeljito očistite uređaj i, ako postoje, stavite sve zaštitne poklopce.
- Obavite potrebne radove održavanja.
- Uređaj čuvajte na suhom mjestu s mogućnošću zaključavanja i izvan dohvata djece.

11.1 Spremanje akumulatorske kosilice

OPREZ! Opasnost od ozljede prilikom skladištenja. Postoji opasnost od ozljeda na pospremljenom uređaju zbog oštrih dijelova.

- Uređaj postavite tako da je nedostupan djeci i neovlaštenim osobama.
- Uređaj spremite tek nakon što izvadite akumulator.

1. Isključite uređaj.
2. Izvucite akumulatorsku bateriju.
3. Ispraznite košaru za sakupljanje trave i očistite kanal za izbacivanje.
4. Temeljito očistite uređaj.
5. Ostavite motor i cijeli uređaj da se ohlade.
6. Sve metalne dijelove radi zaštite od korozije premažite tankim slojem ulja ili silikona.
7. Sklapanje ručke za upravljanje.
8. Uređaj držite na suhom i čistom mjestu zaštićenom od smrzavanja.
   - Za zaštitu od prašine prekrijte ga prozračnom ceradom.
   - Nemojte upotrebljavati plastičnu foliju kako ne bi došlo do nakupljanja vlage.
   - **NAPOMENA! Temperatura skladištenja kosilice za travu: vidi tehničke podatke.**

11.2 Skladištenje akumulatora i punjača

OPASNOST! Opasnost od eksplozija i požara! Osobe smrtno stradaju ili zadobiju teške ozljede kada akumulator eksplodira jer se nalazio ispred otvorenog plamena ili izvora topline.

- Akumulator čuvajte na hladnom i suhom mjestu, no ne ispred otvorenog plamena ili izvora topline.

NAPOMENA Akumulator je kod punjenja zaštićen od prepunjavanja automatskim prepoznavanjem razine napunjenosti i zbog toga neko vrijeme može ostati spojen na punjač, ali ne trajno.

NAPOMENA Uzmite u obzir zasebne upute za uporabu akumulatora i punjača.

- Akumulator čuvajte na suhom mjestu zaštićenom od smrzavanja pri temperaturi skladištenja između 0 °C i 25 °C uz razinu napunjenosti od oko 40 – 60 %.
- Zbog opasnosti od kratkog spoja nemojte držati akumulator blizu predmeta koji sadrže metal ili kiselinu.

12 ZBRINJAVANJE

Samo za zemlje EU:

U skladu s europskom Direktivom 2012/19/EU o električnim i elektroničkim starim uređajima i njihovom provedbom u nacionalno pravo neupotrebljivi punjači moraju se odvojeno sakupljati i dovesti na ekološki prihvatljivo recikliranje.

U slučaju nepravilnog zbrinjavanja električni i elektronički stari uređaji mogu imati štetne učinke na okoliš i ljudsko zdravlje zbog moguće prisutnosti opasnih tvari.

Napomene o zakonu za električne i elektroničke uređaje

- Električni i elektronički stari uređaji ne smiju se bacati u kućni otpad, nego ih treba predati na zasebnu obradu i zbrinjavanje!
- Stare baterije ili akumulatori koji nisu fiksno ugrađeni u stari uređaj, moraju se izvaditi prije predaje! Njihovo zbrinjavanje regulira se putem zakona o baterijama.
- Vlasnike ili korisnike električnih ili elektroničkih uređaja zakon obvezuje na povrat.
- Krajnji korisnik snosi vlastitu odgovornost za brisanje osobnih podataka navedenih na starom uređaju koji se zbrinjava u otpad!

Simbol prekrižene kante za smeće znači da se električni i elektronički uređaji ne smiju zbrinjavati putem kućnog otpada.

Električni i elektronički uređaji mogu se besplatno predati na sljedećim mjestima:

- javna, zakonski definirana mjesta za zbrinjavanje ili prikupljanje otpada (npr. komunalne službe)
- prodavaonice električnih uređaja (stacionarna ili internetska), dok god se trgovca obvezuje za povrat ili je ta usluga dobrovoljno ponuđena.

Ove izjave vrijede samo za uređaje koji se instaliraju i prodaju u zemljama Europske unije i na koje se primjenjuje europska direktiva 2012/19/EU. U zemljama izvan Europske unije mogu se primjenjivati neke druge odredbe za zbrinjavanje električnih i elektroničkih starih uređaja.

Napomene iz zakona o baterijama (BattG)

- Stare baterije i akumulatorske baterije ne smiju se bacati u kućni otpad, nego ih treba predati na zasebnu obradu i zbrinjavanje!
- Radi sigurnog vađenja baterija ili akumulatorskih baterija iz električnog uređaja te informiranja o njihovom tipu ili kemijskom sustavu, uzmite u obzir sljedeće podatke navedene u uputama za uporabu i montažu.
- Vlasnike odnosno korisnike baterija ili akumulatorskih baterija zakon obvezuje na povrat. Povrat se ograničava na predaju količina uobičajenih za domaćinstva.

Stare baterije mogu sadržavati opasne tvari ili teške metale koji mogu štetiti okolišu i zdravlju ljudi. Reciklaža starih baterija i iskorištenje njihovih resursa doprinose zaštiti tih dvaju važnih elemenata.

Simbol prekrižene kante za smeće znači da se baterije i akumulatorske baterije ne smiju zbrinjavati putem kućnog otpada.

Oznaka Hg, Cd ili Pb ispod kante za smeće označava sljedeće:

- Hg: Baterija sadrži preko 0,0005 % žive
- Cd: Baterija sadrži preko 0,002 % kadmija
- Pb: Baterija sadrži preko 0,004 % olova

Akumulatorske baterije i baterije mogu se besplatno predati na sljedećim mjestima:

- Javna, zakonski definirana mjesta za zbrinjavanje ili prikupljanje otpada (npr. komunalne službe)
- Prodavaonice baterija i akumulatorskih baterija
- Mjesta povrata u sklopu zajedničkog sustava povrata starih baterija za uređaje
- Mjesto povrata kod proizvođača (ako nije član zajedničkog sustava povrata)

Ove izjave vrijede samo za akumulatorske baterije i baterije koji se prodaju u zemljama Europske unije i na koje se primjenjuje Uredba Europske Unije (EU) 2023/1542. U zemljama izvan Europske unije mogu se primjenjivati neke druge odredbe za zbrinjavanje akumulatorskih baterija i baterija.

13 TEHNIČKI PODACI

Tehnički podaci: pogledajte tablicu tehničkih podataka na početku ovih uputa za uporabu.

** Napomene o vrijednostima emisije vibracija i buke:*

- *Navedene vrijednosti vibracija i buke izmjerene su prema normiranom postupku provjere i mogu se koristiti za usporedbu jednog stroja s drugim.*

- *Navedene vrijednosti emisije vibracija i emisije buke također se mogu koristiti za preliminarnu procjenu izlaganja (stupanj izlaganja vibracijama).*
- *Vrijednosti vibracija i emisije buke mogu se razlikovati od navedenih vrijednosti tijekom stvarne uporabe stroja, ovisno o načinu uporabe stroja.*
- *Pridržavajte se sigurnosnih mjera navedenih u poglavlju o sigurnosti. Pokušajte izloženost vibracijama održavati što manjim. Primjeri mjera za smanjenje izloženosti vibracijama uključuju nošenje rukavica tijekom uporabe stroja i ograničavanje vremena rada. U tom slučaju treba razmotriti sve dijelove radnog ciklusa (na primjer, vrijeme u kojem je stroj isključen i ono u kojem je uključen, ali radi bez opterećenja).*

14 KORISNIČKA SLUŽBA/SERVIS

Kod pitanja o jamstvu, popravku ili zamjenskim dijelovima obratite se obližnjoj servisnoj službi tvrtke AL-KO. Popis servisa možete pronaći na internetu na sljedećoj adresi:
www.alko-garden.com/service-contacts

Za više informacija o zamjenskim dijelovima posjetite:
www.alko-garden.com/spareparts

15 PODACI O IZJAVI O SUKLADNOSTI

Uz potpunu odgovornost, ovime izjavljujemo da ovaj proizvod u obliku u kojem je zastupljen na tržištu ispunjava zahtjeve harmoniziranih EU-direktiva, sigurnosne standarde EU-a i standarde specifične za proizvod. Izjava o sukladnosti dio je uputa za uporabu i priložena je uz stroj.

16 JAMSTVO

Možebitne greške u materijalu ili proizvodnji na uređaju uklonit ćemo tijekom zakonskoga roka zastare za jamstvo na nedostatke prema vlastitom izboru popravljanjem ili zamjenskom dostavom. Rok zastare određuje se prema pravu države u kojoj je uređaj kupljen.

Naša jamstvena izjava vrijedi samo u slučaju:

- poštivanja ovih Uputa za uporabu
- namjenskog rukovanja
- uporabe originalnih rezervnih dijelova

Jamstvo prestaje vrijediti u slučaju:

- samovoljnih pokušaja popravaka
- samovoljnih tehničkih izmjena
- nenamjenske uporabe

Jamstvo ne obuhvaća:

- oštećenja laka koja proizlaze iz normalnog trošenja
- potrošne dijelove koji su na kartici zamjenskih dijelova označeni okvirom xxxxxx (x)

Jamstveni rok počinje teći s datumom kupnje od strane prvog krajnjeg korisnika. Mjerodavan je datum na računu. Obratite se svom trgovcu ili najbližoj ovlaštenoj servisnoj službi zajedno s ovom jamstvenom izjavom i originalnim računom. Ova izjava ne utječe na zakonska prava koja kupac ima prema prodavaču u slučaju nedostataka.

ПРЕВОД ОРИГИНАЛНОГ УПУТСТВА ЗА РАД

Садржај

1 Безбедносне напомене 174
1.1 Опште безбедносне напомене за електричне машине 174
1.1.1 Безбедност на радном месту ... 174
1.1.2 Електрична безбедност 174
1.1.3 Безбедност људи..... 174
1.1.4 Употреба и третман акумулаторски погоњене машине 175
1.1.5 Сервис 175
1.2 Безбедносне напомене за косилицу 176
1.3 Безбедносне напомене за батерију и пуњач 176
2 Информације о Упутствима за употребу 177
2.1 Симболи на насловној страни 177
2.2 Објашњења ознака и сигналних речи 177
3 Опис производа 177
3.1 Сврсисходна употреба 177
3.2 Могућа предвидива погрешна употреба 177
3.3 Остали ризици..... 178
3.4 Сигурносни и заштитни уређаји..... 178
3.5 Симболи на уређају 178
3.5.1 Безбедносна ознака 178
3.5.2 Ознака за руковање 178
3.6 Прегледи производа 179
3.6.1 Преглед производа (01)*..... 179
3.6.2 Преглед производа (02, 03)** ... 179
3.6.3 Преглед производа (04)***..... 180
4 Монтажа 181
5 Пуштање у погон 181
5.1 Пуњење батерија 181
5.2 Уметање и извлачење акумулатора (05, 06)..... 181
5.3 Укључивање и искључивање снабдевања струјом (05, 06)..... 181
6 Опслуживање 182
6.1 Подешавање висине реза..... 182
6.1.1 Подешавање висине реза (07)* 182
6.1.2 Подешавање висине реза (08)**..... 182
6.2 Кошење с кутијом за сакупљање покошене траве (09, 10)..... 182
6.3 Покретање и заустављање механизма за кошење (11, 12) 183
6.4 Прикључивање и искључивање погона точка (13)**..... 183
6.5 Провера стања напуњености акумулатора (14, 15) 183
6.6 Прилагођавање ручке за управљање величини тела..... 184
6.6.1 Прилагођавање ручке за управљање (16)**..... 184
6.6.2 Прилагођавање ручке за управљање (17)**..... 184
6.6.3 Прилагођавање ручке за управљање (18)*** 184
6.7 Склапање и расклапање ручке за управљање 184
6.7.1 Склапање и отклапање ручке за управљање (19)*, **..... 184
6.7.2 Склапање и отклапање ручке за управљање (20)***..... 184
6.8 Малчирање помоћу клина за малчирање (21, 22)**, *** 184
6.9 Кошење са делом за бочно избацивање (23)***..... 185
6.10 Кошење без кутије за сакупљање траве (24)***..... 185
7 Напомене у вези са радом 185
8 Одржавања и нега 186
8.1 Редовни радови одржавања..... 186
8.2 Чишћење и механизам за кошење.. 186
8.3 Провера и стављање нових ножева 187
8.4 радовима на поправљању 187

9 Помоћ у случају сметњи 187
9.1 Корекција грешака на уређају и грешака при руковању 187
9.2 Кодови грешака и њихово отклањање..... 189
10 Транспорт..... 189
10.1 Транспорт уређаја..... 189
10.2 Транспорт 189
11 Складиштење 190
11.1 Складишћење акумулаторске косилице 190
11.2 Складиштење акумулатора и пуњача 190
12 Одлагање..... 191
13 Технички подаци..... 192
14 Служба за кориснике/Сервис 192
15 Информације о изјаве о усклађености . 192
16 Гаранција 192

1 БЕЗБЕДНОСНЕ НАПОМЕНЕ

1.1 Опште безбедносне напомене за електричне машине

⚠ **УПОЗОРЕЊЕ! Прочитајте све безбедносне напомене, упутства, илустрације и техничке податке са којима је испоручена ова машина.** *Непоштовање доњих упутстава може довести до електричног удара, пожара и/или озбиљних повреда.*

- **Задржите све безбедносне напомене и упутства за будућу употребу.**

Појам "Машина" коришћен у безбедносним напоменама, односи се на машине погоњене путем мреже (са мрежним каблом) или на акумулаторски погоњене машине (без мрежног кабла).

1.1.1 Безбедност на радном месту

- **Одржавајте своје радно подручје чистим и добро осветљеним.** *Неред или лоше осветљена радна подручја могу довести до незгода.*
- **Немојте радити са машином у подручјима у којима постоји опасност од експлозије, у којима се налазе запаљиве течности, гасови или прашине.** *Машине производе варнице које могу да запале прашину или паре.*
- **Током коришћења машине држите на растојању децу и друге особе.** *У случају ометања пажње можете да изгубите контролу над машином.*

1.1.2 Електрична безбедност

- **Прикључни утикач машине мора да одговара утичници. Утикач ни на који начин не сме да се промени. Немојте да користите адаптерске утикаче заједно са машинама које имају заштитно уземљење.** *Непромењени утикачи и одговарајуће утичнице смањују опасност од електричног удара.*
- **Спречите физички додир са уземљеним површинама као на пример код цеви, грејача, шпорета и фрижидера.** *Када је ваше тело уземљено, постоји повећана опасност од електричног удара.*
- **Немојте користити косилицу у при киши или влази.** *То може да повећа опасност од електричног удара.*
- **Немојте ненаменски користити прикључни кабл да носите машине, обесите је или да извучете утикач из утичнице. Чувајте прикључни кабл од топлоте, уља, оштрих ивица или ротирајућих делова.** *Оштећени или запетљани прикључни каблови повећавају опасност од електричног удара.*
- **Ако са машином радите на отвореном, користите само продужне каблове који су погодни и за рад на отвореном.** *Примена продужног кабла погодног за рад на отвореном смањује опасност од електричног удара.*
- **Ако се рад машине у влажном окружењу не може избећи, користите заштитни прекидач за струју квара.** *Употреба заштитног прекидача за струју квара смањује опасност од електричног удара.*

1.1.3 Безбедност људи

- **Будите пажљиви, обратите пажњу на оно што радите и раду са машином приступите на разуман начин. Не употребљавајте машину ако сте уморни или под утицајем дрога, алкохола или лекова.** *Тренутак непажње приликом употребе машине може да доведе до озбиљних повреда.*

- **Носите личну заштитну опрему и увек заштитне наочаре.** *Ношење личне заштитне опреме, попут маске против прашине, противклизне заштитне обуће, заштитне кациге или заштите од буке, зависно од врсте и употребе машине, смањује опасност од повреде.*
- **Спречите случајно пуштање у рад. Уверите се да је машина искључена пре него што прикључите струјно напајање и/или акумулатор, прихватите их или носите.** *Ако при ношењу машине држите прст на прекидачу или прикључите укључену машину на струјно напајање, може да дође до незгода.*
- **Уклоните алате за подешавање или кључеве, пре него што укључите машину.** *Алат или кључ који се налази у ротирајућем делу машине, може да доведе до повреда.*
- **Избегавајте ненормалан положај тела. Побрините се за безбедно упориште и у сваком тренутку одржавајте равнотежу.** *На тај начин у неочекиваним ситуацијама можете да боље користите машину.*
- **Носите прикладну одећу. Немојте носити широку одећу нити накит. Косу и одећу држите даље од покретних делова.** *Покретни делови могу да захвате лепршаву одећу, накит или дугачку косу.*
- **Ако могу да се монтирају механизми за усисавање и скупљање прашине, њих треба прикључити и правилно користити.** *Употреба усисивача прашине може да смањи опасност услед прашине.*
- **Чак и када сте услед многоструке употребе упознати са машином немојте се опуштати и пренебрегавати безбедносна правила за машине.** *Неопрезно поступање за делић секунде може да доведе до тешких повреда.*

1.1.4 Употреба и третман акумулаторски погоњене машине

- **Пуните акумулаторе искључиво пуњачима које је препоручио произвођач.** *Путем пуњача који је погодан за одређену врсту акумулатора, постоји опасност од пожара ако се користи са другим акумулаторима.*
- **У машинама користите само за то предвиђене акумулаторе.** *Употреба другачијих акумулатора може да допринесе повредама и опасности од пожара.*
- **Држите некоришћени акумулатор даље од канцеларијских спајалица, кованица, кључева, ексера, завртњева или других малих металних предмета, који могу да проузрокују премошћавање контаката.** *Кратак спој између контаката акумулатора за последицу може имати опекотине или пожар.*
- **У случају погрешне примене, из акумулатора може да цури течност. Избегавајте контакт с тим. При случајном контакту исперите са водом. Ако течност доспе у очи, додатно користите лекарску помоћ.** *Акумулаторска течност која цури може да доведе до иритације коже или опекотина.*
- **Не користите оштећен или измењен акумулатор одн. оштећену или измењену машину.** *Оштећени или измењени акумулатори могу да се понашају непредвидиво и доведу до пожара, експлозије или опасности од повреда.*
- **Акумулатор или машину немојте излагати ватри или превисоким температурама.** *Ватра или температуре од преко 130 °C могу да проузрокују експлозију.*
- **Следите сва упутства за пуњење и никада не пуните акумулатор или акумулаторски погоњену машину ван опсега температуре наведеног у радном упутству.** *Погрешно пуњење или пуњење ван дозвољеног опсега температуре може да разори акумулатор и повећа опасност од пожара.*

1.1.5 Сервис

- **Поправку машине препустите само квалификованим стручним техничарима који користе само оригиналне резервне делове.** *Тиме се осигурава да безбедност машина остаје задржана.*
- **Никада немојте одржавати оштећене акумулаторе.** *Било какво одржавање акумулатора требало би да врши само произвођач или овлашћени сервис за кориснике.*

1.2 Безбедносне напомене за косилицу

- **Немојте користити косилицу у лошим временским условима, посебно при опасности од удара грома.** *То смањује ризик да вас погоди муња.*
- **Темељито прегледајте подручје у ком косилица треба да се користи, на дивље животиње.** *Током рада косилица може да повреди дивље животиње.*
- **Детаљно прегледајте подручје у ком косилица треба да се користи, у уклоните све камење, пруће, жице, коске и друге стране предмете.** *Катапултирани производи могу да проузрокују повреде људи.*
- **Пре употребе косилице увек спроведите визуелну проверу да бисте се уверили да нож и јединица ножа нису истрошени или оштећени.** *Истрошени или оштећени делови повећавају ризик од повреде.*
- **Често проверавајте корпу за траву у погледу истрошености или оштећења.** *Истрошена или оштећена корпа за траву може да повећа ризик од повреде.*
- **Оставите заштитне уређаје монтиране. Заштитни уређаји морају бити монтирани функционално и прописно.** *Заштитни уређај који је лабав или оштећен или не функционише исправно, може да доведе до повреда.*
- **Одржавајте вентилационе прорезе чистим од прљавштине.** *Зачепљени прорези и нечистоће могу да доведу до прегревања или опасности од пожара.*
- **При раду са косилицом увек носите противклизну и заштитну одећу. Немојте користити косилицу боси или са отвореним сандалама.** *То смањује опасност од повреда стопала услед додира са ротирајућим ножем.*
- **При раду са косилицом увек носите дугачке панталоне.** *Незаштићена кожа повећава опасност од повреда због катапултираних предмета.*
- **Са косилицом немојте радити у мокрој трави. Ходајте, никада немојте трчати.** *Ово смањује опасност да се оклизнете или паднете, што може довести до повреда.*
- **Са косилицом немојте радити на врло стрмим падинама.** *Ово смањује опасност да изгубите контролу, оклизнете се или паднете, што може довести до повреда.*
- **Када радите на падинама, увек се уверите да је ваша стопа сигурна, увек радите преко нагиба, никада узбрдо или низбрдо, и будите изузетно опрезни када мењате правац.** *Ово смањује опасност да изгубите контролу, оклизнете се или паднете, што може довести до повреда.*
- **Будите изузетно опрезни када померате косилицу уназад или вучете је према себи. Увек водите рачуна о својој околини.** *То смањује опасност да се саплетете током рада.*
- **Не додирујте ножеве и друге опасне покретне делове док се још креће.** *Ово смањује опасност од повреда путем покретних делова.*
- **Уверите се да су сви прекидачи у искљученом положају и да је батерија уклоњена када уклањате заглављени материјал или чистите косилицу.** *Неочекивани рад косилице може да доведе до тешких повреда.*
- Пре складиштења увек пустите производ да се охлади.
- Пре складиштења испустите корпу за скупљање траве.
- Приликом подешавања уређаја водите рачуна да се прсти не заглаве између покретних ножева и непокретних делова машине.

1.3 Безбедносне напомене за батерију и пуњач

- Уклоните акумулатор из уређаја пре пуњења.
- Уметните акумулатор у уређај пазећи на исправан поларитет.
- Извадите акумулатор из уређаја ако намеравате да га складиштите на дужи временски период.
- Немојте кратко спајати прикључне стезаљке уређаја или акумулатора.

Радна упутства

Водите рачуна о безбедносним напоменама за акумулатор и пуњач у посебним радним упутствима:

- Радно упутство 443998: акумулатори
- Радно упутство 443999: пуњачи

2 ИНФОРМАЦИЈЕ О УПУТСТВИМА ЗА УПОТРЕБУ

- Код немачке верзије се ради о оригиналном упутству за употребу. Верзије на свим осталим језицима су преводи оригиналног упутства за употребу.
- Ова упутства за употребу држите на лако доступном месту да би вам увек била при руци када будете требали одређене информације о уређају.
- Уређај предајте новом власнику само са Упутством за употребу.
- Прочитајте и следите све безбедносне и упозоравајуће напомене из овог упутства за употребу.

2.1 Симболи на насловној страни

Симбол	Значење
	Пре првог коришћења обавезно пажљиво прочитајте ово радно упутство. То је услов за безбедан рад и неометано руковање.
	Радно упутство
	Опрезно руковати литијум-јонским акумулаторима! Посебно пазите на напомене за транспорт, складиштење и бацање у отпад из овог радног упутства!
	Овај производ је у складу са примењивим европским директивама и спроведен је поступак оцене усклађености за ове смернице.

2.2 Објашњења ознака и сигналних речи

⚠ ОПАСНОСТ! Указује на непосредну опасност која ће – ако се не избегне – изазвати смрт или тешку повреду.

⚠ УПОЗОРЕЊЕ! Указује на потенцијалну опасност која би – ако се не избегне – могла изазвати смрт или тешку повреду.

⚠ ОПРЕЗ! Указује на потенцијалну опасност која би – ако се не избегне – могла изазвати мале или блаже повреде.

ПАЖЊА! Указује на ситуацију која би – ако се не избегне – могла проузроковати материјалну штету.

ℹ НАПОМЕНА Посебне напомене за боље разумевање и руковање.

3 ОПИС ПРОИЗВОДА

У овој документацији је описано више модела уређаја. Идентификујте ваш модел на основу слика производа и описа различитих опција.

Могу да се користе сви акумулатори (Bxxx Li) и пуњачи (Cxxx Li) из асортимана AL-KO 18 V / 36 V 1 BATTERY / 2 VOLTAGES.

ПАЖЊА! Опасност од оштећења на уређају и акумулатору. Ако уређај ради са неприкладним акумулаторима, могу се оштетити уређаји и акумулатори.

- Уређај треба да ради само са прописаним акумулаторима.

ℹ НАПОМЕНА У радним упутствима акумулатора и пуњача из асортимана AL-KO 18 V / 36 V 1 BATTERY / 2 VOLTAGES ћете пронаћи додатне информације.

3.1 Сврсисходна употреба

Овај уређај је намењен за кошење приватних травњака и сме да се користи само на осушеном травњаку.

Свака употреба која је другачија или ван тих оквира сматра се несврсисходном. Уређајем се сме радити само када је потпуно монтиран.

Овај уређај је предвиђен искључиво за приватну употребу. Сваки другачији начин коришћења, као и недозвољене преправке или доградње се сматра ненаменском употребом и доводи до престанка важења гаранције, губитка усаглашености са прописима и одбијања сваке одговорности произвођача за штету корисника или трећих лица.

3.2 Могућа предвидива погрешна употреба

Уређај није предвиђен ни за комерциајлну употребу у јавним парковима и спортским објектима ни за употребу у пољопривреди и шумарству.

- Немојте користити уређај на киши или на мокром травњаку.
- На површини која се коси не сме бити страних тела, као што је нпр. камење, комади дрвета, боце.

- Постојећи сигурносни уређаји не смеју да се демонтирају ни да се премосте, нпр. привезивањем сигурносних стремена за пречку.

3.3 Остали ризици

Чак и при правилној употреби уређаја увек ће постојати известан преостали ризик, који не може да се искључи. Из врсте и конструкције уређаја могу да се изведу следеће потенцијалне опасности, зависно од употребе:

- Избацивање сеченог материјала, земље и малог камења.
- Удисање честица сеченог материјала, ако се не носи маска.
- Посекотине при пружању руку у нож за сечење који се окреће.

3.4 Сигурносни и заштитни уређаји

⚠ УПОЗОРЕЊЕ! Опасност од повреде.
Неисправни и деактивирани сигурносни и заштитни уређаји могу да доведу до тешких повреда.

- Дајте неисправне сигурносне и заштитне уређаје на поправку.
- Никада немојте деактивирати сигурносне и заштитне уређаје.

Безбедносни лук

Уређај је опремљен безбедносним луком. У тренутку опасности једноставно отпустите безбедносни лук. Мотор и механизам за кошење се заустављају.

Тастер за покретање (на водећој шипки)

Како бисте мотор могли да укључите помоћу безбедносног лука, најпре морате да притисните тастер за покретање.

Одбојна клапна

Одбојна клапна штити нпр. од честица резаног материјала и каменова који могу да се избаце.

3.5 Симболи на уређају

3.5.1 Безбедносна ознака

Симбол	Значење
	Посебан опрез при руковању!
	Пре пуштања у рад прочитајте радно упутство!
	Опасност од одбачених предмета!
	Удаљите друга лица из подручја опасности!
	Опасност од повреде! Држите руке и ноге подаље од резног механизма!
	У случају некоришћења, те пре радова одржавања и поправке: Искључити уређај и извадити батерију из уређаја!
	Није примењиво, употребљено само код електричних косилица.[a)]
	Не косити на стрмим падинама![a)]
	Уређај немојте употребљавати по киши нити га чувати на отвореном![a)]
STOP	Нож за сечење још ради и кад се уређај искључи. Нож за сечење додирујте тек кад се сви делови уређаја зауставе![a)]

[a)] 46.6 Li SP comfort, 51.6 Li SP comfort

3.5.2 Ознака за руковање

Симбол	Значење
36V	Косилица у режиму 36 волти са два акумулатора од 18 волти.

Симбол	Значење
START	За покретање косилице притисните тастер за покретање.[a)]
① ② ③	Поступак за покретање косилице (види *Поглавље 6.3 "Покретање и заустављање механизма за кошење (11, 12)", страна 183*)[b)]
GO STOP	Приказ нивоа напуњености на кутији за сакупљање: ■ Приказ нивоа напуњености је горе (GO): Наставити са радом! ■ Приказ нивоа напуњености је доле (STOP): Прекините рад и испразните кутију за сакупљање!
	Симбол руковања за обртну руку на ручки за управљање:[c)] ■ Брава затворена: Фиксирати ручку за управљање у изабраном положају. ■ Брава отворена: Олабавити ручку за управљање за подешавање.
① ② ③	Степени за подешавање висине ручке за управљање (2-степена)[c)] Трећи степен служи обарању ручке за управљање.
STOP	У случају опасности: Одмах пустите безбедносни лук за заустављање косилице.

[a)] 34.6 Li comfort, 38.6 Li comfort, 43.6 Li comfort

[b)] 46.6 Li SP comfort, 51.6 Li SP comfort

[c)] 38.6 Li comfort, 43.6 Li comfort

3.6 Прегледи производа

3.6.1 Преглед производа (01)*

*: 34.6 Li comfort

Бр.	Саставни део
1	Тастер за покретање
2	Безбедносни лук
	Ручка за управљање:
3	■ Површина за хватање
4	■ Горња шипка
5	■ Окретни спој са брзим стезачем
6	■ Доња шипка
7	■ Обртни зглоб са главом за фиксирање
	Индикатор стања напуњености акумулатора:
8	■ ЛЕД-ови
9	■ Тастер за проверу стања напуњености
10	Поклопац одељка за акумулатор
11	Одељак за акумулатор
	Централно подешавање висине резања:
12	■ Приказ висине реза (5-степени)
13	■ Полуга за деблокирање
14	Плоча за кошење са ножем за сечење
15	Ручка за ношење
16	Одбојна клапна
	Кутија за сакупљање:
17	■ Кућиште кутије за сакупљање
18	■ Дршка кутије за сакупљање покошене траве
19	■ Приказ нивоа напуњености кутије за сакупљање
20 [a)]	Пуњач [a)]
21 [a)]	Акумулатори (2x) [a)]

[a)] У комплету

3.6.2 Преглед производа (02, 03)**

**: 38.6 Li comfort, 43.6 Li comfort

Бр.	Саставни део
1	Тастер за покретање

Бр.	Саставни део
2	Безбедносни лук
	Ручка за управљање:
3	■ Површина за хватање
4	■ Горња шипка
5	■ Окретни спој са брзим стезачем
6	■ Доња шипка
7	■ 2-степено подешавање висине: 38.6 Li comfort: Обртни зглоб са брзим стезачем, 43.6 Li comfort: Опружни клин са обртном дршком Трећи степен служи обарању ручке за управљање.
	Индикатор стања напуњености акумулатора:
8	■ ЛЕД-ови
9	■ Тастер за проверу стања напуњености
10	Поклопац одељка за акумулатор
11	Одељак за акумулатор
	Централно подешавање висине резања:
12	■ Приказ висине реза (5-степени)
13	■ Полуга за деблокирање
14	Плоча за кошење са ножем за сечење
15	Ручка за ношење
16	Одбојна клапна
	Кутија за сакупљање:
17	■ Кућиште кутије за сакупљање
18	■ Дршка кутије за сакупљање покошене траве
19	■ Приказ нивоа напуњености кутије за сакупљање
20	Клин за малчирање
21 [a)]	Пуњач [a)]
22 [a)]	Акумулатори (2x) [a)]

[a)] У комплету

3.6.3 Преглед производа (04)***

***: 46.6 Li SP comfort, 51.6 Li SP comfort

Бр.	Саставни део
	Кокпит са:
1	■ Индикатор стања напуњености акумулатора
2	■ Тастер са двоструком функцијом: 1. Тастер за покретање, 2. Упит стања напуњености
3	Безбедносни лук
4	Уклопни лук за погон точкова
	Ручка за управљање:
5	■ Површина за хватање
6	■ Ручка
7	■ Опружни клин са обртном ручком (2-степени) Трећи степен служи за преклапање ручке за управљање.
8	■ Обртни зглоб шипке
	Централно подешавање висине резања:
9	■ Приказ висине реза (6-степени)
10	■ Полуга за подешавање
11	Клапна за бочно избацивање
12	Уметак за бочно избацивање
13	Предња ручка за ношење
14	Плоча за кошење са ножем за сечење
15	Одељак за акумулатор
16	Поклопац одељка за акумулатор
17	Задња ручка за ношење
18	Одбојна клапна
	Кутија за сакупљање:
19	■ Кућиште кутије за сакупљање
20	■ Дршка кутије за сакупљање покошене траве
21	■ Приказ нивоа напуњености кутије за сакупљање
22	Клин за малчирање

Бр.	Саставни део
23 [a)]	Пуњач [a)]
24 [a)]	Акумулатори (2x) [a)]

[a)] У комплету

4 МОНТАЖА

УПОЗОРЕЊЕ! Опасности услед непотпуне монтаже! Рад непотпуно монтираног уређаја може да доведе до тешких повреда.

- Са уређајем радите само ако је потпуно монтиран!
- Акумулаторе уметните у уређај тек када је потпуно монтиран!

Следите кораке за монтажу приказане на слици и који одговарају вашем моделу:

Installation
34.6 Li comfort

Installation
38.6 Li comfort

Installation
43.6 Li comfort

Installation
46.6 Li SP comfort | 51.6 Li SP comfort

5 ПУШТАЊЕ У ПОГОН

5.1 Пуњење батерија

Акумулатори су делимично напуњени. До краја напуните акумулаторе пре прве употребе. Акумулатори се могу пунити на било којем нивоу напуњености. Прекидање пуњења не штети акумулаторима.

НАПОМЕНА За детаљне информације погледајте посебна упутства за употребу акумулатора и пуњача.

5.2 Уметање и извлачење акумулатора (05, 06)

Косилица ради само када су инсталиране обе батерије.

ПАЖЊА! Опасност од оштећења акумулатора. Ако се акумулатори после употребе оставе у уређају, могу да се оштете.

- Непосредно после употребе извуците акумулаторе из уређаја и чувајте их заштићене од мраза.
- Уметните акумулаторе у уређај тек непосредно пре почетка рада.

Уметање акумулатора

1. Отворите (05/a, 06/a) поклопац одељка за акумулатор (05/1, 06/1).
2. Акумулаторе (05/2, 06/2) одозго угурајте у удубљење (05/3, 06/3) за акумулатор док не налегну (05/b, 06/b).
3. Затворите поклопац одељка за акумулатор (05/c, 06/c).

Извлачење батерија

1. Притиснути тастер за деблокирање (05/4, 06/4) на акумулатору и држати га притиснутим.
2. Извадити акумулатор.

5.3 Укључивање и искључивање снабдевања струјом (05, 06)

УПОЗОРЕЊЕ! Опасност од повреде. Случајно укључивање може да доведе до тешких повреда.

- Увек пре радних пауза и радова одржавања: Извадите акумулаторе.

Прикључивање струјног напајања

1. Отворите (05/a, 06/a) поклопац одељка за акумулатор (05/1, 06/1).
2. Уметање акумулатора: види *Поглавље 5.2 "Уметање и извлачење акумулатора (05, 06)", страна 181*.
3. Затворите поклопац одељка за акумулатор (05/c, 06/c).
4. Укључивање уређаја: види *Поглавље 6.3 "Покретање и заустављање механизма за кошење (11, 12)", страна 183*.

Искључивање струјног напајања

1. Вађење акумулатора: види *Поглавље 5.2 "Уметање и извлачење акумулатора (05, 06)", страна 181*.
2. Непосредно после употребе извуците акумулатор из уређаја, напуните их и складиштите на месту заштићеном од мраза. Акумулатор у уређај поново уметните тек непосредно пре следеће употребе.

6 ОПСЛУЖИВАЊЕ

⚠ УПОЗОРЕЊЕ! Опасност од повреде. Неисправни и деактивирани сигурносни и заштитни уређаји могу да доведу до тешких повреда.

- Пре укључивања проверите све сигурносне и заштитне уређаје, да ли су присутни и да ли функционишу!

⚠ УПОЗОРЕЊЕ! Ризик од повреда у ненормалним условима рада. Одмах зауставите косилицу. Извадите батерије. Затим проверите да ли су сви покретни делови потпуно непокретни:

- Након удара у страно тело: Проверите да ли косилица има оштећења и поправите је. Тек после тога поново укључите косилицу и пустите га у рад.
- Ако косилица необично вибрира: Одмах је проверите у погледу оштећења. Замените или поправите оштећене делове. Потражите лабаве делове и поново их причврстите.

ПАЖЊА! Опасност од оштећења уређаја. Када нож за сечење блокира, могуће је преоптерећење мотора.

- Очистите механизам за кошење након сваке употребе.
- Подесите већу висину реза.
- Вишу траву и гушће растиње режите постепено.

6.1 Подешавање висине реза

⚠ ОПРЕЗ! Опасност од посекотина. Опасност од посекотина код хватања унутарп покренутог механизма за сечење.

- Промените висину реза само када је мотор искључен и механизам за сечење заустављен.

6.1.1 Подешавање висине реза (07)*

*: 34.6 Li comfort, 38.6 Li comfort, 43.6 Li comfort

1. Повуците (07/a) полугу за деблокаду (07/1).
2. Подигните нагоре косилицу држећи је за ручку за ношење (07/2) или је притисните (07/b) на доле. Притом жељену висину реза очитати (07/3) на скали.
3. Пустите полугу за деблокаду.

6.1.2 Подешавање висине реза (08)**

**: 46.6 Li SP comfort, 51.6 Li SP comfort

1. Полугу за подешавање (08/1) у сврху деблокирања повуците према споља (08/a) и држите.
   - За ниску траву: Полугу за подешавање гурнути (08/b) у смеру предњег точка.
   - За вишу траву: Полугу за подешавање гурнути (08/b) у смеру кутије за сакупљање.
   - Жељену висину сечења очитати на скали (08/3).
2. Отпустити полугу за подешавање тако да налегне у жељеном степену.

6.2 Кошење с кутијом за сакупљање покошене траве (09, 10)

Уређај можете да пустите у рад са и без кутије за сакупљање покошене траве.

Обесите кутију за сакупљање покошене траве

1. Уверите се да је уређај искључен и да механизам за кошење мирује.
2. Подигните (09/a) одбојну клапну (09/1).
3. Кутију за сакупљање покошене траве (09/2) обесите на држач (09/b).
4. Отпустите одбојну клапну.

Проверите ниво напуњености

Показивач нивоа напуњености (10/1) се захваљујући ваздушној струји приликом кошења потискује на горе (10/a). Уколико је кутија за сакупљање покошене траве пуна (10/2), показивач испуњености належе на кутију за сакупљање покошене траве (10/b). Кутија за сакупљање покошене траве мора да се испразни.

Откачивање и пражњење кутије за сакупљање покошене траве

⚠ ОПРЕЗ! Опасност од посекотина. Опасност од посекотина у случају хватања за механизам за кошење који ради.

- Кутију за сакупљање покошене траве скините само ако је механизам за кошење у стању мировања.

НАПОМЕНА Код чишћења корпе за одвајање траве очистите и рупе за издувавање на индикатору напуњености да би и даље исправно функционисао.

1. Уверите се да је уређај искључен и да механизам за кошење мирује.
2. Подигните одбојну клапну (09/1).
3. Извадите кутију за сакупљање покошене траве (09/2) из држача и скините га према назад.
4. Испразните кутију за сакупљање покошене траве.
5. Очистите издувне шупљине испод показивача нивоа напуњености.
6. Обесите кутију за сакупљање покошене траве (види горе).

6.3 Покретање и заустављање механизма за кошење (11, 12)

Покрените механизам за кошење само на равној подлози, никако у високој трави. Подлога мора да буде очишћена од страних тела као што је нпр. камење. Не подизати или нагињати уређај ради покретања.

ПАЖЊА! Опасност од оштећења уређаја. Вишеструким кратким узастопним укључивањем/искључивањем оштећују се мотор косилица.

- Мотор укључите само када се механизам за кошење заустави.

НАПОМЕНА Дозвољени положај руковаоца: Ви стојите иза косилице и држите водећу шипку обема рукама.

Покретање механизма за кошење

1. Ако се још ништа није десило: Укључивање снабдевања струјом (види *Поглавље 5.3 "Укључивање и искључивање снабдевања струјом (05, 06)", страна 181*).
2. Притисните тастер за покретање (11/1, 12/1) и држите га притиснутог (11/a, 12/a).
3. Безбедносни лук (11/2, 12/2) вуците (11/b, 12/b) према ручки за управљање (11/3, 12/3). Мотор и механизам за кошење се покрећу.
4. Отпустите тастер за покретање и при томе чврсто држите безбедносни лук.

НАПОМЕНА Сигурносна ручица не належе. Током целог трајања рада га чврсто држите на водећем стубу.

Заустављање механизма за кошење

1. Пустите безбедносни лук. Он аутоматски иде у почетни положај.
2. Сачекајте да се механизам за кошење заустави.
3. Искључивање снабдевања струјом (види *Поглавље 5.3 "Укључивање и искључивање снабдевања струјом (05, 06)", страна 181*).

ОПРЕЗ! Опасност од посекотина. Опасност од посекотина у случају хватања за механизам за кошење који ради.

- Чекајте док се механизам за кошење не заустави.
- Пре свих радова на одржавању и нези: Искључите уређај и сачекајте да се заустави механизам за кошење. Извадите батерију.

6.4 Прикључивање и искључивање погона точка (13)**

**: 46.6 Li SP comfort, 51.6 Li SP comfort

НАПОМЕНА Погон точкова може да се укључи само док мотор ради.

Укључивање погона точкова

1. Укључите уређај и покрените мотор (види *Поглавље 6.3 "Покретање и заустављање механизма за кошење (11, 12)", страна 183*).
2. Уклопни лук за погон точкова (13/1) притисните насупрот ручки за управљање (13/2) и чврсто држите (13/a). Уклопни лук за погон точкова се не углављује.

Искључивање погона точкова

1. Пустите уклопни лук за погон точкова. Он се аутоматски помера у нулти положај.

6.5 Провера стања напуњености акумулатора (14, 15)

1. Кратко притиснути тастер (14/1, 15/1).
   ⇨ ЛЕД диоде (14/2, 15/2) светле или трепћу у зависности од стања напуњености:

ЛЕД диоде (зелене)	Стање напуњености
Светле 4 ЛЕД диоде.	Акумулатор је до краја напуњен.
Светле 3 ЛЕД диоде.	Акумулатор напуњен до 75%.
Светле 2 ЛЕД диоде.	Акумулатор напуњен до 50%.

ЛЕД диоде (зелене)	Стање напуњености
Светли 1 ЛЕД диода.	Акумулатор напуњен до 25%.
Трепере 4 ЛЕД диоде.	Акумулатор празан.

НАПОМЕНА ЛЕД диоде такође сигнализују кодове грешке (види *Поглавље 9.2 "Кодови грешака и њихово отклањање", страна 189*).

6.6 Прилагођавање ручке за управљање величини тела

6.6.1 Прилагођавање ручке за управљање (16)**

**: 38.6 Li comfort

1. На обе стране: Отворите (16/a) брзи стезач (16/1).
2. Окрените ручку за управљање (16/2) у положај 1 или 2 (16/b).
   Напомена: *Трећи степен служи обарању ручке за управљање.*
3. На обе стране: Затворите брзи стезач (16/c).

6.6.2 Прилагођавање ручке за управљање (17)**

**: 43.6 Li comfort

1. На обе стране: Окренути обртну ручку (17/1) према отвореној брави (17/a).
2. Окрените ручку за управљање (17/2) у положај 1 или 2 (17/b).
   Напомена: *Трећи степен служи обарању ручке за управљање.*
3. На обе стране: Окренути обртну ручку према затвореној брави (17/c).

6.6.3 Прилагођавање ручке за управљање (18)***

***: 46.6 Li SP comfort, 51.6 Li SP comfort

1. На обе стране: Окренути (18/a) обртну ручку (18/1) за 90°.
2. Ручку за управљање (18/2) окренути (18/b) на једну од две позиције (18/3).
3. На обе стране: Окрените (18/c) обртну ручку уназад за 90°.

6.7 Склапање и расклапање ручке за управљање

Након склапања ручке за управљање, можете нагнути уређај бочно и на тај начин лако очистити механизам за кошење. Са склопљеном ручком за управљање уређај може да се чува у положају којим се штеди простор.

⚠ ОПРЕЗ! Опасност од пригњечења.
Прсти и други делови тела могу да се пригњече између непричвршћених делова водеће шипке.

- Чврсто држите непричвршћене делове водеће шипке.
- Немојте стављати прсте нити друге делове тела између лабавих делова.

6.7.1 Склапање и отклапање ручке за управљање (19)*, **

*: 34.6 Li comfort

**: 38.6 Li comfort, 43.6 Li comfort

Заклапање ручке за управљање

1. На обе стране: Причвршћивање (19/1) ручке за управљање на кућишту одвити (19/a) толико да ручка за управљање може да се окрене према напред.
2. Ручку за управљање (19/2) заклопите (19/b) сасвим према напред.
3. На обе стране: Одвијте горњи брзи стезач (19/3).
4. Горњу ручку за управљање (19/4) склопити према доле (19/c).

Отклапање ручке за управљање

Поступите у обрнутом редоследу.

6.7.2 Склапање и отклапање ручке за управљање (20)***

***: 46.6 Li SP comfort, 51.6 Li SP comfort

Заклапање ручке за управљање

1. На обе стране: Окренути обртну ручку (20/1) за 90°.
2. Ручку за управљање (20/2) заклопите (20/a) сасвим према напред.

Отклапање ручке за управљање

Поступите у обрнутом редоследу.

6.8 Малчирање помоћу клина за малчирање (21, 22)**, ***

**: 38.6 Li comfort, 43.6 Li comfort

***: 46.6 Li SP comfort, 51.6 Li SP comfort

Приликом малчирања сечени материјал се не сакупља, него остаје на травњаку. Малчирање штити тло од исушивања и снабдева га хранљивим материјама. Најбољи резултати се постижу редовним резањем за отприлике

2 цм. Само млада трава с меким листовима брзо иструли.

- Висина траве пре малчирања: макс. 8 цм
- Висина траве после малчирања: мин. 4 цм

НАПОМЕНА Брзину корака прилагодите малчу, немојте да ходате пребрзо.

Уметање клина за малчирање (21)

ОПРЕЗ! Опасност од посекотина.
Опасност од посекотина у случају хватања за механизам за кошење који ради.

- Искључите уређај, пре него што уметнете одн. уклоните клин за малчирање.

ПАЖЊА! Опасност од оштећења уређаја.
Уколико се клин за малчирање не углави, клин за малчирање и механизам за кошење могу да се оштете.

- Пазите на то да се блокада углави.

1. Искључите уређај (види *Поглавље 5.3 "Укључивање и искључивање снабдевања струјом (05, 06)", страна 181*).
2. Обесите кутију за сакупљање траве (види *Поглавље 6.2 "Кошење с кутијом за сакупљање покошене траве (09, 10)", страна 182*).
3. Подигните (21/a) одбојну клапну (21/1).
4. Клин за малчирање (21/2) гурајте (21/b) у утор за избацивање (21/3), док блокада не налегне.

Уклањање клина за малчирање (22)

1. Искључите уређај.
2. Подигните (22/a) одбојну клапну (22/1).
3. Блокаду (22/2) на клину за малчирање одвити (22/b) чврстим хватањем дршке (22/3).
4. Извући клин за малчирање (22/c).

6.9 Кошење са делом за бочно избацивање (23)***

***: 46.6 Li SP comfort, 51.6 Li SP comfort

ОПРЕЗ! Опасност од посекотина.
Опасност од посекотина при сезању рукама у механизам за кошење који ради.

- Уметак за бочно избацивање користите само, одн. уклоните га само када мотор и механизам за кошење мирују.

Уметање уметка за бочно избацивање

1. Искључите уређај и извадите батерију.
2. Скините корпу за сакупљање покошене траве.
3. Расклопите покривну заклопку (23/1) дела за бочно избацивање и држите (23/a) је.
4. Уметак за бочно избацивање (23/2) гурнути и са избочинама (23/3) закачити горе испод дела за бочно избацивање (23/b).
5. Полако затворите покривну заклопку. Покривна заклопка осигурава уметак за бочно избацивање од испадања.
6. Уметните батерију и поново укључите уређај.

Вађење уметка за бочно избацивање

1. Искључите уређај и извадите батерију.
2. Расклопите покривну заклопку дела за бочно избацивање и држите је.
3. Откачити и извући уметак за бочно избацивање.
4. Затворите покривну заклопку.
5. Уметните батерију и поново укључите уређај.

6.10 Кошење без кутије за сакупљање траве (24)***

***: 46.6 Li SP comfort, 51.6 Li SP comfort

Уређај можете да пустите у рад без кутије за сакупљање покошене траве. Да би се спречило зачепљење преграде за избацивање, одбојна клапна мора лагано да се постави.

1. Уверите се да је уређај искључен и да механизам за кошење мирује.
2. Подигните (24/a) одбојну клапну (24/1).
3. Поставите (24/b) преклопни ослонац (24/2) док не улегне.
4. Отпустите одбојну клапну.

7 НАПОМЕНЕ У ВЕЗИ СА РАДОМ

Узмите у обзир следеће безбедносне напомене!

НАПОМЕНА Водите рачуна о локалним прописима, када косилица сме да ради.

- Пазите на предмете у трави и уклоните их из радног подручја.
- Косите само када је видљивост добра.
- Косите само оштрим ножем за сечење.
- Управљајте уређајем само држећи ручку за управљање.
- Померајте уређај само брзином хода.

- Уређај увек померите попречно на падину. Косачицу за траву немојте да користите на успонима или нагибима већим од 10°. Будите нарочито опрезни када мењате правац кретања.

Учинак сечења одн. време рада акумулатора

- Учинак резања односно површина која се може покосити зависи од карактеристика травњака. Фактори као што су дужина траве, густоћа траве, одабрана висина резања и влажна трава утичу на учинак резања.
- Оптимално време рада постиже се честим кошењем, а због тога и кратко одржаваним травњаком.
- Често укључивање и искључивање косачице за траву током кошења такође смањује учинак резања као кад батерије није у потпуности напуњене.
- Укључивање погона точкова [a)] смањује учинак резања односно скраћује време рада акумулатора.
- Ради оптимизације учинка резања препоручује се да се травњак чешће коси, да се постави виша висина реза и да се уређај креће брзином корачања.

НАПОМЕНА Како би се продужило време рада, могу да се набаве додатне батерије.

[a)] 46.6 Li SP comfort, 51.6 Li SP comfort

Савети за кошење

- Висина реза константна од 3–5 цм, немојте покосити више од половине висине траве.
- Немојте да преоптеретите косачицу за траву! Ако број обртаја мотора знатно опада због дугачке траве, повећајте висину реза и косите више пута.
- Ветар и сунце могу да исуше травњак после кошења, зато косите касно после подне.

8 ОДРЖАВАЊА И НЕГА

ОПАСНОСТ! Опасност по живот услед неправилног одржавања. Радови одржавања изведени од стране неквалификованих особа, коришћење недозвољених резервних делова, те уклањање и модификација безбедносних уређаја могу да доведу до тешких повреда, па и до смрти.

- Немојте да уклањате безбедносне уређаје и немојте да их стављате ван погона.
- Користите само одобрене оригиналне резервне делове.
- Редовним и правилним одржавањем се побрините за то да се уређај налази у функционалном и чистом стању.

УПОЗОРЕЊЕ! Опасност од посекотина. Опасност од посекотина при захватању у оштре делове који се крећу и алате за резање.

- Пре радова одржавања, неге и чишћења увек искључите уређај. Извуците безбедносни кључ и уклоните батерије!
- Приликом радова одржавања, неге и чишћења увек носите заштитне.

УПОЗОРЕЊЕ! Опасност од повреде приликом радова одржавања. Неправилно одржавање може изазвати тешке повреде и оштећење уређаја.

- Поправке на уређају препуштати само стручним сервисним радионицама.

8.1 Редовни радови одржавања

- Побрините се да су све навртке, клинови и вијци чврсто затегнути и да је уређај у безбедном радном стању.
- Корпу за скупљање траве редовно проверавајте у погледу функције и хабања.

8.2 Чишћење и механизам за кошење

ПАЖЊА! Опасност од воде. Вода у уређају узрокује кратке спојеве и уништава електричне делове.

- Немојте прскати уређај водом.
- За чишћење употребите само ручну метлицу или четку.

1. Зауставите мотор.
2. Извадити акумулаторе.

3. Откачите кутију за скупљање траве.
4. Очистите уређај и механизам за кошење.

8.3 Провера и стављање нових ножева

⚠ **УПОЗОРЕЊЕ! Тешке повреде избаченим деловима ножа.** Истрошени, откинути или оштећени нож може се сломити, а делови могу бити избачени и узроковати опасне ситуације.

- Редовно проверавајте оштећења ножева.
- Косилицу немојте користити ако су ножеви истрошени или оштећени.

- Оштрите или замените тупе или оштећене ножеве за сечење искључиво у сервисној радионици произвођача или овлашћеној стручној фирми.
- Када одржавате нож за сечење, имајте на уму да се нож за сечење може померати чак и када је извор струје искључен.
- Будите опрезни када подешавате машину како бисте избегли прикљештење прстију између покретних ножева за сечење и фиксних делова машине.
- Да би се избегле вибрације, ножеви и завртањ ножа увек морају да се замене заједно.
- Накнадно оштрени ножеви за сечење морају да се избалансирају. Нецентрирани ножеви за сечење доводе до јаких вибрација и оштећују косилицу.

8.4 радовима на поправљању

⚠ **УПОЗОРЕЊЕ! Опасност од повреде код поправки.** Неправилне поправке могу изазвати тешке повреде и оштећења уређаја.

- Радове поправке смеју да изводе само сервисне радионице произвођача или овлашћене специјализоване компаније!

У следећим случајевима се обратите сервису произвођача:

- Мотор се више не покреће.
- Уређај је наишао на препреку.
- Нож за сечење и/или осовина мотора су савијени.
- Уређај вибрира и не ради мирно.
- Батерија је истрошена или оштећена.

9 ПОМОЋ У СЛУЧАЈУ СМЕТЊИ

⚠ **ОПРЕЗ! Опасност од повреде.** Оштри и покретни делови уређаја могу да доведу до повреда.

- Приликом радова одржавања, неге и чишћења увек носите заштитне.

9.1 Корекција грешака на уређају и грешака при руковању

НАПОМЕНА Код сметњи које нису наведене у овој табели или које не можете да отклоните сами, се обратите нашој служби за кориснике.

Сметња	Узрок	Отклањање
Мотор не ради.	Акумулатори недостају или више не належи правилно.	Акумулаторе уметните правилно.
	Акумулатори су празни.	Напунити акумулаторе.
	Нож за сечење је блокиран.	1. Темељно очистити нож за сечење и плочу за кошење. Нож за сечење мора имати могућност слободног окретања. 2. Косилицу за траву покрените на ниској трави.
	Кабл и прекидач је неисправан.	Немојте радити са уређајем! Потражите сервисну локацију произвођача.
Снага мотора слаби.	Акумулатори су празни.	Напунити акумулаторе.
	Нож за сечење је туп.	Наоштрите нож за сечење у сервису произвођача.

Сметња	Узрок	Отклањање
	Превише траве у каналу за избацивање или у плочи за кошење.	1. Темељно очистити нож за сечење и плочу за кошење. 2. Косилицу за траву покрените на ниској трави.
Мотор престаје да ради у току кошења.	Нож за сечење је туп.	Наоштрите нож за сечење у сервису произвођача.
	Мотор је преоптерећен.	Искључите косилицу, поставите је на равно тло или ниску траву и поново покрените.
Кутија за сакупљање није довољно напуњена.	Трава је влажна.	Оставите да се травњак осуши.
	Кутија за сакупљање покошене траве је запушена.	Очистите решетке кутије за сакупљање покошене траве.
	Превише траве у каналу за избацивање или у плочи за кошење.	■ Темељно очистити нож за сечење и плочу за кошење. ■ Подесите вишу висину сечења.
	Нож за сечење је туп.	Наоштрите нож за сечење у сервису произвођача.
Трава испада плоча за кошење.	Кутија за сакупљање покошене траве је пуна.	Испразните кутију за сакупљање покошене траве и очистите канал за избацивање.
Време трајања акумулатора се знатно скратило.	Висина сечења је ниска.	Подесите вишу висину сечења.
	Трава је превисока или превише влажна.	■ Оставите траву да се суши. ■ Подесите вишу висину сечења.
	Брзина кошења је превелика.	■ Смањите брзину кошења. ■ Очистите канал за избацивање и плочу за кошење. Нож за сечење мора имати могућност слободног окретања.
	Кутија за сакупљање покошене траве је пуна.	Испразните кутију за сакупљање покошене траве и очистите канал за избацивање.
	Истекао је век трајања акумулатора.	Замените акумулаторе. Употребите само оригинални прибор произвођача.
Акумулатори не могу да се пуне.	Контакти акумулатора су запрљани.	Очистите контакте акумулатора неметалним предметом и попрскати контактним спрејом. **Пажња:** *Немојте кратко спајати контакте акумулатора металним предметом!*
	Акумулатори или пуњач су неисправни.	Резервне делове наручите код произвођача.

Сметња	Узрок	Отклањање
	Акумулатори су превише врући.	Оставите акумулаторе да се охладе.

9.2 Кодови грешака и њихово отклањање

Грешке се сигнализују различитим треперењем 4 зелене ЛЕД диоде:

Шифра грешке	Узрок	Отклањање
2x трепери	Уређај је преоптерећен.	■ Подесите вишу висину резања. ■ Возите спорије. ■ Убацити кратку паузу. ■ Постепено косите траву.
4x трепери	Превисока или прениска температура: ■ Уређај ■ акумулатори ■ Управљачка јединица	Уређај и акумулатори: 1. Искључити. 2. Оставити да се охлади или загреје. 3. Укључити и користити унутар опсега радне температуре.
6x трепери	■ Премало електричног напона одн. струје ■ Уређај и акумулатори преврући	■ Проверити стање напуњености акумулатора. Ако је прениско, допунити. ■ Искључите уређаје и акумулаторе и оставите их да се охладе.
10x трепери	Остале грешке	Потражити сервисно место одн. продавца.

10 ТРАНСПОРТ

10.1 Транспорт уређаја

ПАЖЊА! Опасност од оштећења механизма за кошење. При малој висини сечења механизам за кошење може да се оштети при вожњи преко степеница, ивица или ивичњака.

- За транспорт подесите висину сечења на највиши степен.

1. Зауставити механизам за кошење и сачекати да се потпуно заустави.
2. Подесите највишу висину реза.

Транспорт уређаја између два радна подручја

- Уређај са највећом висином сечења одвести до радног подручја.
- У сврху лакше вожње прикључите погон точка[a)].
- За ношење уређаја користите ручке за ношење (види *Поглавље 3.6 "Прегледи производа", страна 179*).

[a)] 46.6 Li SP comfort, 51.6 Li SP comfort

Транспорт уређаја у возилу

- Уклоните акумулатор.
- Заклопите ручку за управљање.
- Осигурати уређај у возилу од превртања и клизања.
- Заштитити уређај од удараца од стране околних предмета.
- Не стављати предмете на уређај.

10.2 Транспорт

Пре транспорта предузмите следеће мере:

1. Искључите уређај.
2. Уклоните акумулатор из уређаја.
3. Акумулатор запаковати на прописан начин (види доле).

Акумулатор "B160.6 Li" (бр. арт. 114128)

НАПОМЕНА Називни капацитет акумулатора износи преко 100 Вт! Због тога водите рачуна о следећим упутствима за транспорт!

Садржани литијум-јонски акумулатор подлеже законима о опасним материјама, али може да се транспортује под поједностављеним условима:

- Приватни корисник без додатних захтева може да транспортује неоштећен акумулатор друмом, уколико је уређај спакован према захтевима за малопродају и уколико транспорт служи приватној сврси.
- Комерцијални корисници, који врше транспорт у комбинацији са њиховом главном делатношћу (нпр. испоруке на градилишта или презентације и са њих), такође могу да користе ово поједностављење.

У оба горе поменута случаја обавезно морају да се предузму мере предострожности да би се спречило ослобађање садржаја. У другим случајевима се обавезно морају поштовати одредбе закона о опасним материјама! У случају непридржавања, пошиљаоцу и евентуално превознику прете високе казне.

Остале напомене о превозу и слању

- Транспортовати одн. слати литијум-јонске акумулаторе само у неоштећеном стању!
- За транспорт акумулатора користити искључиво оригинални картон или одговарајући картон за опасне материје (није потребно код акумулатора са називним капацитетом мањим од 100 Вт).
- Облепити отворене контакте акумулатора траком, како би се спречио кратак спој.
- Осигурати акумулатор од клизања унутар паковања, како би се спречила оштећења на акумулатору.
- Обезбедити исправно означавање и документацију за слање приликом транспорта одн. слања (нпр. преко сервиса за доставу пакета или шпедиције).
- Претходно се информисати да ли је могућ транспорт преко изабраног пружаоца услуга и декларисати пошиљку.

Препоручујемо укључивање стручњака за опасне материје ради припреме пошиљке. Придржавајте се и евентуалних додатних националних прописа.

11 СКЛАДИШТЕЊЕ

- Након сваке употребе темељито очистите уређај и, ако постоји, ставите све заштитне поклопце.
- Извршите неопходне радове на одржавању.
- Уређај чувати на сувом месту које је под кључем ван домашаја деце.

11.1 Складишћење акумулаторске косилице

ОПРЕЗ! Опасност од повреда при складиштењу. Постоји опасност од повреда због делова уређаја са оштрим ивицама на складиштеном уређају.

- Складиштите уређај на месту неприступачном за децу и неовлашћене особе.
- Уређај складиштите само када је батерија извађена.

1. Искључите уређај.
2. Извадити акумулатор.
3. Испразните кутију за сакупљање покошене траве и очистите канал за избацивање.
4. Добро очистите уређај.
5. Оставите мотор и цео уређај да се охладе.
6. Све металне делове танко премазати уљем или силиконом ради заштите од корозије.
7. Заклопите ручку за управљање.
8. Чувати уређај на сувом, чистом и од смрзавања заштићеном месту.
   - Покрити цирадом пропусном за ваздух ради заштите од прашине.
   - Не користити пластичну фолију, како би се избегло стварање влаге.
   - **НАПОМЕНА! Температура складиштења косилице: види Техничке податке.**

11.2 Складиштење акумулатора и пуњача

ОПАСНОСТ! Опасност од експлозија и пожара! Лица могу да се убију или тешко повреде, ако батерија експлодира, јер је била складиштена испред отвореног пламена или извора топлоте.

- Батерију чувајте на хладном и сувом месту, свакако не испред отвореног пламена или извора топлоте.

НАПОМЕНА Приликом пуњења је батерија због аутоматске идентификације статуса пуњења заштићена од препуњавања, па тако неко време, али наравно не трајно, може да остане повезана с пуњачем.

НАПОМЕНА Обратити пажњу на посебна упутства за употребу акумулатора и пуњача.

- Батерију чувајте на сувом месту заштићеном од мраза на температури складиштења између 0 °Ц и 25 °Ц и на статусу пуњења од око 40 - 60 %.
- Због опасности од кратког споја батерију немојте да држите близу металних предмета или предмета који садрже киселине.

12 ОДЛАГАЊЕ

Само за земље ЕУ:

Према Европској директиви 2012/19/ЕУ о електричним или електронским старим уређајима и њеној имплементацији у националном праву, пуњачи који више нису за употребу, морају да се одвојено сакупе и пошаљу на еколошки прихватљиву рециклажу.

У случају неправилног одлагања, стари електрични и електронски уређаји могу штетно деловати на животну средину и здравље људи због могућег присуства опасних материја.

Напомене у вези са законом о електричним и електронским уређајима

- Стари електрични и електронски уређаји не треба да се бацају са кућним смећем, већ треба да се подвргну одвајању и сортирању одн. рециклирању!
- Старе батерије или акумулатори који нису фиксно уграђени у стари уређај, пре предаје морају да се изваде! Њихово одлагање на отпад је регулисано законом о батеријама.
- Власник одн.корисник електричних и електронских уређаја су по истеку њиховог века употребе законски обавезни да их врате.
- Крајњи корисник сноси одговорност за брисање својих личних података из старог уређаја који треба да се одложи на отпад!

Симбол прецртане канте за отпатке значи да стари електрични и електронски уређаји не смеју да се одлажу заједно са кућним смећем.

Стари електрични и електронски уређаји бесплатно могу да се предају на следећим местима:

- Јавна места за одлагање отпада одн. његово прикупљање (нпр. комунална стоваришта)
- Продајна места за електричне уређаје (стационарна и на интернету), уколико су трговци обавезни да прихвате враћени производ или ако добровољно нуде такву услугу.

Ове изјаве важе само за уређаје који се уграђују и продају у земљама Европске уније и на које се примењује европска директива 2012/19/ЕУ. У земљама изван Европске уније могу се примењивати неке друге одредбе за одлагање старих електричних и електронских уређаја.

Напомене у вези са законом о батеријама (BattG)

- Старе батерије и акумулатори не треба да се бацају са кућним смећем, већ треба да се подвргну одвајању и сортирању одн. рециклирању!
- У сврху безбедног вађења батерија и акумулатора из електричног уређаја и ради информација о њиховом типу одн. хемијском систему, водите рачуна о осталим подацима у упутству за употребу одн. монтажу.
- Власник одн. корисник батерија и акумулатора су по истеку њиховог века употребе законски обавезни да их врате. Враћање је ограничено на предају количина уобичајених за домаћинство.

Старе батерије могу да садрже штетне материје или тешке метале, који би могли да нашкоде животној средини или здрављу. Прерада старих батерија и коришћење у њима садржаних ресурса доприноси заштити ова два драгоцена ресурса.

Симбол прецртане канте за отпатке значи да батерије и акумулатори не смеју да се одлажу заједно са кућним смећем.

Ако се осим тога испод канте за смеће налазе ознаке Hg, Cd или Pb, онда то означава следеће:

- Hg: батерија садржи више од 0,0005 % живе
- Cd: батерија садржи више од 0,002 % кадмијума
- Pb: батерија садржи више од 0,004 % олова

Акумулатори и батерије бесплатно могу да се предају на следећим местима:

- Јавна места за одлагање отпада одн. његово прикупљање (нпр. комунална стоваришта)
- Продајна места за батерије и акумулаторе
- Места за враћање заједничког система за враћање старих батерија уређаја
- Место враћања код произвођача (ако није члан заједничког система враћања)

Ове изјаве важе само за акумулаторе и батерије, који се продају у земљама Европске уније и на које се примењује европска уредба (ЕУ) 2023/1542. У земљама изван Европске уније могу се примењивати неке друге одредбе за одлагање акумулатора и батерија.

13 ТЕХНИЧКИ ПОДАЦИ

Технички подаци: види табелу техничких података на почетку овог упутства за употребу.

** Напомене о вредностима емисије вибрација и емисије буке:*

- *Наведене вредности емисије вибрација и буке измерене су према стандардизованом поступку испитивања и могу се користити за поређење једне машине са другом.*
- *Наведене вредности емисије вибрација и буке могу се користити и за прелиминарну процену изложености (степен изложености вибрацијама).*
- *Вредности емисије вибрација и буке током стварне употребе машине могу се разликовати од наведених вредности, у зависности од начина на који се машина користи.*
- *Придржавајте се мера безбедности у складу са поглављем о безбедности. Покушајте да излагање вибрацијама буде што је могуће ниже. Примерне мере за смањење изложености вибрацијама су ношење рукавица приликом употребе машине и ограничавање радног времена. Морају се узети у обзир сви делови радног циклуса (на пример времена када је машина искључена и времена када је она укључена, али ради без оптерећења).*

14 СЛУЖБА ЗА КОРИСНИКЕ/СЕРВИС

Код питања у вези са гаранцијом, поправком или резервним деловима се обратите вашем најближем AL- KO сервису. Њих ћете наћи на интернету под следећом адресом:
www.alko-garden.com/service-contacts

Додатне информације о резервним деловима можете да пронађете на:
www.alko-garden.com/spareparts

15 ИНФОРМАЦИЈЕ О ИЗЈАВЕ О УСКЛАЂЕНОСТИ

Овим под пуном одговорношћу изјављујемо, да овај производ у облику којим се продаје на тржишту испуњава захтеве хармонизованих ЕУ-директива, безбедносних стандарда ЕУ и стандарда који су специфични за овај производ. Изјава о усклађености је део упутства за употребу и приложена је машини.

16 ГАРАНЦИЈА

Евентуалне грешке у материјалу или производњи на уређају поправићемо за време законског рока застаре права на гаранцију за недостатке према сопственом избору поправљањем или заменом. Рок застаре одређује се према праву државе у којој је уређај купљен.

Наша гарантна изјава важи само у случају:

- примене ових Упутстава за употребу
- сврсисходног коришћења
- употребе оригиналних резервних делова

Гаранција престаје да важи у случају:

- самоиницијативних покушаја поправки
- самоиницијативних техничких измена
- ненаменског коришћења

Гаранција не обухвата:

- оштећења лака која се своде на нормално трошење
- потрошне делове који су на картици резервних делова означени рамом xxxxxx (x)

Гарантни рок почиње да тече од датума куповине од стране првог крајњег корисника. Меродаван је датум на рачуну. Са овом изјавом о гаранцији и оригиналним рачуном обратите се продавцу или најближој овлашћеној сервисној радионици. Овом изјавом се не мењају законска права која купац има према продавцу у случају недостатака.

TŁUMACZENIE ORYGINALNEJ INSTRUKCJI OBSŁUGI

Spis treści

1 Zasady bezpieczeństwa 194
1.1 Ogólne wskazówki bezpieczeństwa dla maszyn elektrycznych 194
1.1.1 Bezpieczeństwo na stanowisku pracy 194
1.1.2 Bezpieczeństwo elektryczne 194
1.1.3 Bezpieczeństwo osób 194
1.1.4 Użytkowanie i obsługa maszyny zasilanej akumulatorowo 195
1.1.5 Serwis 195
1.2 Zasady bezpieczeństwa dotyczące kosiarki 196
1.3 Zasady bezpieczeństwa dotyczące akumulatora i ładowarki 196
2 Informacje dotyczące niniejszej instrukcji obsługi 197
2.1 Symbole na stronie tytułowej 197
2.2 Objaśnienia rysunkowe i słowa ostrzegawcze 197
3 Opis produktu 197
3.1 Użytkowanie zgodne z przeznaczeniem 197
3.2 Możliwe przewidywane nieprawidłowe użycie 198
3.3 Ryzyko szczątkowe 198
3.4 Urządzenia zabezpieczające i ochronne 198
3.5 Symbole umieszczone na urządzeniu 198
3.5.1 Symbole bezpieczeństwa 198
3.5.2 Symbole obsługi 199
3.6 Przegląd produktu 199
3.6.1 Widok ogólny produktu (01)* 199
3.6.2 Przegląd produktu (02, 03)** 200
3.6.3 Widok ogólny produktu (04)*** 200
4 Montaż 201
5 Uruchomienie 201
5.1 Ładowanie akumulatorów 201
5.2 Wkładanie i wyciąganie akumulatorów (05, 06) 201
5.3 Włączanie i wyłączanie zasilania energią elektryczną (05, 06) 201
6 Obsługa 202
6.1 Regulacja wysokości koszenia 202
6.1.1 Ustawianie wysokości cięcia (07)* 202
6.1.2 Ustawianie wysokości cięcia (08)** 202
6.2 Posługiwanie się koszem na trawę podczas koszenia (09, 10) 202
6.3 Uruchamianie i zatrzymywanie zespołu tnącego (11, 12) 203
6.4 Załączanie i wyłączanie napędu kół (13)** 203
6.5 Sprawdzanie stanu naładowania akumulatorów (14, 15) 203
6.6 Dopasowanie belki prowadzącej do wysokości ciała 204
6.6.1 Dopasowanie belki prowadzącej (16)** 204
6.6.2 Dopasowanie belki prowadzącej (17)** 204
6.6.3 Dopasowanie belki prowadzącej (18)*** 204
6.7 Składanie i rozkładanie belki prowadzącej 204
6.7.1 Składanie i rozkładanie belki prowadzącej (19)*, ** 204
6.7.2 Składanie i rozkładanie belki prowadzącej (20)*** 204
6.8 Mulczowanie klinem do mulczowania (21, 22)**, *** 205
6.9 Koszenie z wyrzutem bocznym (23)*** 205
6.10 Koszenie bez kosza na trawę (24)*** . 205
7 Wskazówki dotyczące pracy 205
8 Konserwacja i pielęgnacja 206
8.1 Regularne czynności konserwacyjne . 206
8.2 Czyszczenie urządzenia i zespołu tnącego 207
8.3 Kontrolowanie i wymienianie noża tnącego 207

8.4 Naprawy 207
9 Pomoc w przypadku usterek 207
9.1 Usuwanie błędów urządzenia i obsługi 207
9.2 Kody błędów i ich usuwanie 209
10 Transport 209
10.1 Transportowanie urządzenia 209
10.2 Transport 210
11 Przechowywanie 210
11.1 Składowanie kosiarki akumulatorowej 210
11.2 Składowanie akumulatora i ładowarki 211
12 Utylizacja 211
13 Dane techniczne 212
14 Obsługa klienta/Serwis 212
15 Informacja o deklaracji zgodności 212
16 Gwarancja 213

1 ZASADY BEZPIECZEŃSTWA

1.1 Ogólne wskazówki bezpieczeństwa dla maszyn elektrycznych

⚠ OSTRZEŻENIE! Przeczytać wskazówki bezpieczeństwa, zalecenia, ilustracje i dane techniczne, które są dołączone do tej maszyny. *Następstwem nieprzestrzegania poniższych instrukcji może być porażenie prądem elektrycznym, pożar i/lub poważne obrażenia ciała.*

- **Wszystkie zasady bezpieczeństwa i inne instrukcje należy przechowywać w razie potrzeby skorzystania z nich w przyszłości.**

Użyte we wskazówkach dotyczących bezpieczeństwa pojęcie „maszyna" odnosi się do maszyn zasilanych z sieci elektrycznej (z sieciowym przewodem zasilającym) lub maszyn zasilanych akumulatorowo (bez sieciowego przewodu zasilającego).

1.1.1 Bezpieczeństwo na stanowisku pracy

- **Stanowisko pracy należy utrzymywać w czystości i zapewnić jego dobre oświetlenie.** *Nieporządek lub niedostateczne oświetlenie stanowiska pracy mogą doprowadzić do wypadku.*
- **Maszyny w nie wolno używać w obszarze zagrożonym wybuchem, w którym znajdują się palne ciecze, gazy lub pyły.** *Maszyny podczas pracy wytwarzają iskry, które mogą doprowadzić do zapłonu pyłów lub oparów.*
- **Podczas pracy maszyny należy trzymać dzieci i inne osoby z dala od niej.** *W przypadku odwrócenia uwagi można stracić kontrolę nad maszyną.*

1.1.2 Bezpieczeństwo elektryczne

- **Wtyczka przyłączeniowa maszyny musi pasować do gniazda. W żadnym przypadku nie wolno modyfikować wtyczki. Nie wolno używać żadnych adapterów wtyczki w przypadku maszyn z uziemieniem ochronnym.** *Niezmodyfikowana wtyczka oraz odpowiednie gniazda wtykowe zmniejszają ryzyko porażenia prądem elektrycznym.*
- **Należy unikać kontaktu części ciała z uziemionymi powierzchniami, jak rury, grzejniki, kuchenki i lodówki.** *Istnieje zwiększone ryzyko porażenia prądem elektrycznym, gdy ciało jest uziemione.*
- **Nie używać kosiarki w czasie deszczu i wilgoci.** *Może to zwiększyć ryzyko porażenia prądem elektrycznym.*
- **Nie używać przewodu przyłączeniowego niezgodnie z jego przeznaczeniem do przenoszenia lub zawieszania maszyny lub do wyciągnięcia wtyczki z gniazda. Chronić przewód przyłączeniowy przed działaniem wysokich temperatur, oleju, ostrych krawędzi lub ruchomych elementów.** *Uszkodzone lub splątane przewody przyłączeniowe zwiększają ryzyko porażenia prądem elektrycznym.*
- **Jeżeli praca z maszyną odbywa się na wolnym powietrzu, używać wyłącznie przedłużaczy dostosowanych do pracy na wolnym powietrzu.** *Zastosowanie przedłużacza przystosowanego do pracy na wolnym powietrzu zmniejsza ryzyko porażenia prądem elektrycznym.*
- **Jeżeli nie można uniknąć pracy maszyny w wilgotnym środowisku, należy zastosować wyłącznik różnicowoprądowy.** *Zastosowanie wyłącznika różnicowoprądowego zmniejsza ryzyko porażenia prądem elektrycznym.*

1.1.3 Bezpieczeństwo osób

- **Podczas pracy z maszyną należy zachować ostrożność, zwracać uwagę na to, co się robi i postępować rozsądnie. Nie uży-**

wać maszyny, kiedy jest się zmęczonym, pod wpływem narkotyków, alkoholu lub leków. *Chwila nieuwagi podczas używania maszyny może spowodować naprawdę poważne obrażenia.*

- **Należy stosować środki ochrony indywidualnej i zawsze nosić okulary ochronne.** *Noszenie osobistego wyposażenia ochronnego, jak maska przeciwpyłowa, antypoślizgowe obuwie ochronne, kask ochronny lub środki ochrony słuchu, w zależności od rodzaju i sposobu zastosowania maszyny, zmniejsza ryzyko powstania obrażeń.*
- **Unikać niezamierzonego uruchomienia urządzenia. Przed podłączeniem maszyny do zasilania lub akumulatora, podniesieniem maszyny i jej przenoszeniem należy się upewnić, że jest wyłączona.** *Jeżeli podczas przenoszenia maszyny palce znajdują się na włączniku lub maszyna jest włączona w momencie podłączania do zasilania, może to doprowadzić do wypadku.*
- **Przed włączeniem maszyny usunąć narzędzia nastawcze lub klucze maszynowe.** *Narzędzie lub klucz znajdujące się na obracającym się elemencie maszyny mogą być przyczyną urazów.*
- **Unikać nieprawidłowej postawy ciała. Dbać o zachowanie bezpiecznej postawy i zawsze utrzymywać równowagę.** *Dzięki temu można zyskać lepszą kontrolę nad maszyną w nieoczekiwanych sytuacjach.*
- **Nosić odpowiednią odzież. Nie nosić luźnej odzieży ani biżuterii. Włosy i odzież trzymać z dala od poruszających się części.** *Luźna odzież, biżuteria lub długie włosy mogą zostać pochwycone przez ruchome elementy urządzenia.*
- **Jeżeli można zamontować odciągu pyłów i instalację zabezpieczającą przed zapyleniem, to powinny być one podłączone i prawidłowo używane.** *Użycie urządzenia odpylającego może zmniejszyć zagrożenia wywołane przez pyły.*
- **Nie dać się zwieść fałszywemu poczuciu bezpieczeństwa i nie lekceważyć zasad bezpieczeństwa, także jeśli jest się zapoznanym z używaniem maszyny po jej wielokrotnym używaniu.** *Nieuważne obchodzenie się może w ciągu ułamka sekundy doprowadzić do ciężkich urazów.*

1.1.4 Użytkowanie i obsługa maszyny zasilanej akumulatorowo

- **Akumulator należy ładować wyłącznie za pomocą ładowarki zalecanej przez producenta.** *W przypadku ładowarki przeznaczonej do ładowania określonych rodzajów akumulatorów, zastosowanie jej do innego rodzaju akumulatora powoduje powstanie zagrożenia pożarowego.*
- **Do maszyn należy stosować tylko akumulatory przewidziane do pracy z daną maszyną.** *Zastosowanie innych akumulatorów może prowadzić do powstania obrażeń ciała oraz zagrożenia pożarowego.*
- **Chronić nieużywany akumulator przed spinaczami biurowymi, monetami, kluczami, igłami, śrubami i innymi drobnymi przedmiotami metalowymi, które mogłyby spowodować zwarcie styków akumulatora.** *Zwarcie pomiędzy stykami akumulatora może wywołać oparzenia lub ogień.*
- **W przypadku nieprawidłowego użytkowania może dojść do wycieku cieczy z akumulatora. Należy unikać kontaktu z nią. W razie przypadkowego kontaktu przemyć skażone miejsce wodą. W przypadku kontaktu cieczy z oczami należy dodatkowo zasięgnąć pomocy lekarskiej.** *Płyn wyciekający z akumulatora może powodować podrażnienia skóry lub oparzenia.*
- **Nie używać uszkodzonego ani zmodyfikowanego akumulatora lub uszkodzonej ani zmodyfikowanej maszyny.** *Uszkodzone lub zmienione akumulatory mogą się zachowywać w sposób nieprzewidziany, powodując ryzyko pożaru, wybuchu lub urazu.*
- **Nie narażać akumulatora lub maszyny na ogień ani wysoką temperaturę.** *Ogień lub temperatura powyżej 130°C mogą być przyczyną wybuchu.*
- **Przestrzegać wszystkich wskazówek dotyczących ładowania i pamiętać, by nigdy nie ładować akumulatora ani maszyny napędzanej akumulatorowo poza zakresem temperatur określonym w instrukcji obsługi.** *Nieprawidłowe ładowanie lub ładowanie poza dopuszczalnym zakresem temperatur może spowodować uszkodzenie akumulatora i ryzyko pożaru.*

1.1.5 Serwis

- **Naprawę maszyny powierzać wyłącznie wykwalifikowanemu personelowi fachowemu i tylko z użyciem oryginalnych czę-**

ści zamiennych. *Należy przy tym zagwarantować, że zostanie zachowane bezpieczeństwo maszyny.*

- **Nie wolno konserwować uszkodzonego akumulatora.** *Wszelka konserwacja akumulatora powinna być wykonywana przez producenta lub upoważnione punkty obsługi klienta.*

1.2 Zasady bezpieczeństwa dotyczące kosiarki

- **Nie używać kosiarki w złych warunkach atmosferycznych, w szczególności w przypadku niebezpieczeństwa wystąpienia wyładowań atmosferycznych.** *Zmniejsza to ryzyko trafienia przez piorun.*
- **Dokładnie sprawdzić, czy na obszarze, na którym kosiarka będzie używana, nie występują dzikie zwierzęta.** *Dzikie zwierzęta mogą zostać zranione przez pracującą kosiarkę.*
- **Dokładnie sprawdzić obszar, na którym kosiarka będzie używana, i usunąć wszelkie kamienie, pręty, druty, kości i inne ciała obce.** *Wyrzucone przedmioty mogą spowodować zranienie osób.*
- **Przed zastosowaniem kosiarki zawsze przeprowadzić kontrolę wzrokową w celu stwierdzenia, że noże i jednostka noży tnących nie są zużyte lub uszkodzone.** *Zużyte lub uszkodzone elementy zwiększają ryzyko obrażeń.*
- **Często sprawdzać kosz na trawę pod kątem zużycia lub uszkodzenia.** *Zużyty lub uszkodzony kosz na trawę może zwiększyć ryzyko obrażeń.*
- **Zostawić zamontowane wszystkie urządzenia zabezpieczające. Urządzenia zabezpieczające muszą być sprawne i prawidłowo zamontowane.** *Luźne lub uszkodzone albo nieprawidłowo działające urządzenie zabezpieczające może prowadzić do urazów.*
- **Utrzymywać wszystkie szczeliny wentylacyjne w stanie wolnym od zanieczyszczeń.** *Zatkane szczeliny wentylacyjne i zanieczyszczenia mogą prowadzić do przegrzania lub ryzyka pożaru.*
- **Podczas pracy przy użyciu kosiarki zawsze nosić antypoślizgowe obuwie zapewniające ochronę. Nie używać kosiarki na boso lub w odkrytych sandałach.** *Zmniejsza to ryzyko zranienia stóp wskutek kontaktu z ruchomym nożem.*
- **Podczas pracy przy użyciu kosiarki zawsze nosić długie spodnie.** *Niezabezpieczona skóra zwiększa ryzyko zranienia przez odrzucane przedmioty.*
- **Nie używać kosiarki na mokrej trawie. Zawsze chodzić, nigdy nie biegać.** *Zmniejsza to niebezpieczeństwo poślizgnięcia lub przewrócenia, co może prowadzić do urazów.*
- **Nie używać kosiarki na bardzo stromych zboczach.** *Zmniejsza to niebezpieczeństwo utraty kontroli, poślizgnięcia lub przewrócenia, co może prowadzić do urazów.*
- **Podczas prac na zboczach zawsze zwracać uwagę na bezpieczną pozycję, pracować zawsze w poprzek zbocza, nigdy pod górę lub w dół, poza tym zachować szczególną ostrożność przy zmianach kierunku.** *Zmniejsza to niebezpieczeństwo utraty kontroli, poślizgnięcia lub przewrócenia, co może prowadzić do urazów.*
- **Zachować szczególną ostrożność podczas prowadzenia kosiarki do tyłu lub ciągnięcia jej ku sobie. Zawsze zwracać uwagę na otoczenie.** *Zmniejsza to ryzyko potknięcia podczas pracy.*
- **Nie dotykać noży i innych niebezpiecznych elementów, dopóki się one poruszają.** *Zmniejsza to ryzyko zranienia przez ruchome części.*
- **Upewnić się, że podczas usuwania zakleszczonego materiału lub podczas czyszczenia kosiarki wszystkie wyłączniki znajdują się w wyłączonym położenia, a akumulator jest wymontowany.** *Nieoczekiwane uruchomienie kosiarki może doprowadzić do obrażeń.*
- Przed odstawieniem produktu do przechowywania zaczekać, aż ostygnie.
- Przed odstawieniem do przechowywania opróżnić kosz na trawę.
- Podczas ustawiania urządzenia zwracać uwagę na to, aby palce nie zakleszczyły się między ruchomymi nożami a stałymi częściami maszyny.

1.3 Zasady bezpieczeństwa dotyczące akumulatora i ładowarki

- Przed ładowaniem wyjąć akumulator z urządzenia.
- Akumulator wkładać do urządzenia z zachowaniem prawidłowej biegunowości.

- Jeżeli urządzenie ma być przechowywane przez dłuższy czas, należy wyjąć z niego akumulator.
- Nie wolno zwierać zacisków urządzenia ani akumulatora.

Instrukcje obsługi

Przestrzegać zasad bezpieczeństwa dotyczących akumulatora i ładowarki, zawartych w osobnych instrukcjach obsługi:

- Instrukcja obsługi 443998: akumulatory
- Instrukcja obsługi 443999: ładowarki

2 INFORMACJE DOTYCZĄCE NINIEJSZEJ INSTRUKCJI OBSŁUGI

- Wersja niemieckojęzyczna jest oryginalną instrukcją obsługi. Wszystkie pozostałe wersje językowe są tłumaczeniami oryginalnej instrukcji obsługi.
- Poniższa instrukcja obsługi winna być przechowywana zawsze w sposób umożliwiający jej wykorzystanie w celu uzyskania informacji dotyczących urządzenia.
- Urządzenie może być przekazywane wyłącznie wraz z instrukcją obsługi.
- Należy stosować się do wskazówek dot. bezpieczeństwa i wskazówek ostrzegawczych zawartych w niniejszej instrukcji obsługi.

2.1 Symbole na stronie tytułowej

Symbol	Znaczenie
	Przed uruchomieniem należy dokładnie przeczytać niniejszą instrukcję obsługi. Jest to konieczne dla zapewnienia bezusterkowej pracy i bezpiecznej obsługi.
	Instrukcja obsługi
	Akumulatory litowo-jonowe obsługiwać ze szczególną ostrożnością! W szczególności przestrzegać wskazówek dotyczących transportu, składowania i utylizacji zawartych w niniejszej instrukcji obsługi!
	Ten produkt jest zgodny z odpowiednimi dyrektywami europejskimi. Przeprowadzono procedurę oceny zgodności z tymi dyrektywami.

2.2 Objaśnienia rysunkowe i słowa ostrzegawcze

⚠ NIEBEZPIECZEŃSTWO! Oznacza niebezpieczeństwo prowadzące do śmierci lub ciężkich obrażeń ciała.

⚠ OSTRZEŻENIE! Oznacza potencjalne niebezpieczeństwo mogące prowadzić do śmierci lub ciężkich obrażeń ciała.

⚠ OSTROŻNIE! Oznacza potencjalne niebezpieczeństwo mogące prowadzić do średnich lub lekkich obrażeń ciała.

UWAGA! Oznacza potencjalne niebezpieczeństwo mogące prowadzić do szkód rzeczowych.

WSKAZÓWKA Szczególne wskazówki ułatwiające zrozumienie instrukcji i obsługi.

3 OPIS PRODUKTU

W niniejszej dokumentacji opisano kilka modeli urządzeń. Należy zidentyfikować odpowiedni model na podstawie ilustracji produktu oraz opisu różnych opcji.

Możliwe jest stosowanie wszystkich akumulatorów (Bxxx Li) i ładowarek (Cxxx Li) systemu AL-KO 18 V / 36 V 1 BATTERY / 2 VOLTAGES

UWAGA! Ryzyko uszkodzenia urządzenia i akumulatora. Używanie urządzenia z nieodpowiednimi akumulatorami może spowodować uszkodzenie urządzenia i akumulatorów.

- Urządzenia należy używać wyłącznie z zalecanymi akumulatorami.

WSKAZÓWKA Dalsze informacje można znaleźć w instrukcjach obsługi akumulatorów i ładowarek systemu AL-KO 18 V / 36 V 1 BATTERY / 2 VOLTAGES

3.1 Użytkowanie zgodne z przeznaczeniem

Opisywane urządzenie jest przeznaczone do koszenia nawierzchni trawiastej na terenie prywatnym i może być wykorzystywane wyłącznie na suchym trawniku.

Inne i wykraczające poza wymienione wyżej zastosowanie jest uważane za niezgodne z przeznaczeniem. Używanie urządzenia jest dozwolone tylko wtedy, gdy jest całkowicie zmontowane.

Opisywane urządzenie jest przeznaczone do zastosowania w ramach użytku prywatnego. Każde inne zastosowanie oraz niedozwolone zmiany lub modyfikacje traktowane są jako eksploatacja niezgodna z przeznaczeniem i prowadzą do utraty

gwarancji i ważności deklaracji zgodności oraz do wyłączenia wszelkiej odpowiedzialności producenta za szkody poniesione przez użytkownika lub osoby trzecie.

3.2 Możliwe przewidywane nieprawidłowe użycie

Urządzenie nie jest przeznaczone do zastosowań specjalistycznych w parkach i obiektach sportowych ani do zastosowania w rolnictwie i leśnictwie.

- Nie używać urządzenia w czasie deszczu lub na mokrej trawie.
- Na koszonej powierzchni nie mogą znajdować się jakiekolwiek ciała obce, np. kamienie, kawałki drewna, butelki.
- Nie wolno demontować ani neutralizować działania istniejących urządzeń zabezpieczających, np. przez przywiązywanie pałąka bezpieczeństwa do uchwytu.

3.3 Ryzyko szczątkowe

Nawet podczas użytkowania urządzenia zgodnie z przeznaczeniem wciąż występuje określone ryzyko resztkowego, którego nie da się wykluczyć. Z rodzaju i konstrukcji urządzenia — w zależności od zastosowania — mogą wynikać następujące, potencjalne zagrożenia:

- Odrzucanie ciętego materiału, ziemi i małych kamieni.
- Wdychanie cząstek ciętego materiału przy zaniechaniu zastosowania środków ochrony oddechowej.
- Rany cięte w przypadku kontaktu z obracającym się nożem tnącym.

3.4 Urządzenia zabezpieczające i ochronne

⚠ **OSTRZEŻENIE! Niebezpieczeństwo skaleczenia.** Niesprawne i dezaktywowane urządzenia ochronne i zabezpieczające mogą spowodować poważne obrażenia ciała.

- Jeśli urządzenia ochronne i zabezpieczające są niesprawne, należy zlecić ich naprawę.
- Nigdy nie dezaktywować urządzeń ochronnych i zabezpieczających.

Pałąk bezpieczeństwa

Urządzenie jest wyposażone w pałąk bezpieczeństwa. W momencie zagrożenia wystarczy zwolnić pałąk bezpieczeństwa. Silnik i zespół tnący zostają zatrzymane.

Przycisk Start (na belce prowadzącej)

Aby umożliwić włączenie silnika za pomocą pałąka bezpieczeństwa, należy wcześniej nacisnąć przycisk Start.

Klapa odbojowa

Klapa odbojowa chroni np. przed cząstkami ciętego materiału i kamieniami, które mogą być wyrzucane przez urządzenie.

3.5 Symbole umieszczone na urządzeniu

3.5.1 Symbole bezpieczeństwa

Symbol	Znaczenie
	Zachować szczególną ostrożność podczas obsługi urządzenia!
	Przed uruchomieniem przeczytać instrukcję obsługi!
	Niebezpieczeństwo uderzenia przez odrzucone przedmioty!
	Nie dopuszczać osób trzecich do niebezpiecznego obszaru!
	Niebezpieczeństwo zranienia! Nie zbliżać dłoni ani stóp do mechanizmu tnącego!
	W przypadku nieużywania urządzenia oraz przed pracami konserwacyjnymi i naprawczymi: Wyłączyć urządzenie i wyjąć z niego akumulator!
	Nie dotyczy, stosowane tylko w przypadku elektrycznych kosiarek do trawy.[a)]
	Nie wykonywać koszenia na stromych zboczach![a)]

Symbol	Znaczenie
	Nie używać urządzenia w czasie deszczu i nie przechowywać go na wolnym powietrzu![a)]
STOP	Nóż tnący jest w stanie wybiegu po wyłączeniu urządzenia. Dotykanie noża tnącego jest możliwe dopiero po zatrzymaniu wszystkich elementów urządzenia![a)]

[a)] 46.6 Li SP comfort, 51.6 Li SP comfort

3.5.2 Symbole obsługi

Symbol	Znaczenie
36V	Kosiarka do trawy w trybie zasilania 36 V z dwoma akumulatorami 18 V.
START	Aby uruchomić kosiarkę do trawy, nacisnąć przycisk Start.[a)]
① ② ③	Procedura uruchomienia kosiarki do trawy (patrz *Rozdział 6.3 "Uruchamianie i zatrzymywanie zespołu tnącego (11, 12)", strona 203*)[b)]
GO STOP	Wskaźnik poziomu napełnienia kosza na trawę: ■ Wskaźnik poziomu napełnienia u góry (GO): Pracować dalej! ■ Wskaźnik poziomu napełnienia na dole (STOP): Przerwać pracę i opróżnić kosz na trawę!
	Symbol obsługi pokrętła na belce prowadzącej:[c)] ■ Kłódka zamknięta: Ustalenie belki prowadzącej w wybranym położeniu. ■ Kłódka otwarta: Zwolnienie belki prowadzącej w celu przestawienia.

Symbol	Znaczenie
① ② ③	Stopnie regulacji wysokości belki prowadzącej (2 stopnie)[c)] Trzeci stopień służy do przekładania belki prowadzącej.
	W przypadku niebezpieczeństwa: Natychmiast puścić pałąk bezpieczeństwa, aby zatrzymać kosiarkę do trawy.

[a)] 34.6 Li comfort, 38.6 Li comfort, 43.6 Li comfort

[b)] 46.6 Li SP comfort, 51.6 Li SP comfort

[c)] 38.6 Li comfort, 43.6 Li comfort

3.6 Przegląd produktu

3.6.1 Widok ogólny produktu (01)*

*: 34.6 Li comfort

Nr	Element
1	Przycisk Start
2	Pałąk bezpieczeństwa
	Belka prowadząca:
3	■ Powierzchnia uchwytu
4	■ Górna część rękojeści
5	■ Przegub obrotowy z szybkozłączem
6	■ Dolna część rękojeści
7	■ Przegub obrotowy z przyciskiem regulacji
	Wskaźnik stanu naładowania akumulatorów:
8	■ Diody LED
9	■ Przycisk służący do sprawdzenia stanu naładowania
10	Pokrywa komory akumulatora
11	Komora akumulatora
	Centralna regulacja wysokości koszenia:
12	■ Wskaźnik wysokości cięcia (5-stopniowy)
13	■ Dźwignia odblokowująca
14	Platforma kosząca z nożem tnącym

Nr	Element
15	Uchwyt transportowy
16	Klapa odbojowa
	Kosz na trawę:
17	■ Obudowa kosza na trawę
18	■ Uchwyt kosza na trawę
19	■ Wskaźnik poziomu napełnienia kosza na trawę
20 [a)]	Ładowarka [a)]
21 [a)]	Akumulatory (2×) [a)]

[a)] Kompletny zestaw

3.6.2 Przegląd produktu (02, 03)**

**: 38.6 Li comfort, 43.6 Li comfort

Nr	Element
1	Przycisk Start
2	Pałąk bezpieczeństwa
	Belka prowadząca:
3	■ Powierzchnia uchwytu
4	■ Górna część rękojeści
5	■ Przegub obrotowy z szybkozłączem
6	■ Dolna część rękojeści
7	■ 2-stopniowa regulacja wysokości: 38.6 Li comfort: Przegub obrotowy z szybkozłączem, 43.6 Li comfort: Sworzeń sprężynowy z pokrętłem Trzeci stopień służy do przekładania belki prowadzącej.
	Wskaźnik stanu naładowania akumulatorów:
8	■ Diody LED
9	■ Przycisk służący do sprawdzenia stanu naładowania
10	Pokrywa komory akumulatora
11	Komora akumulatora
	Centralna regulacja wysokości koszenia:
12	■ Wskaźnik wysokości cięcia (5-stopniowy)

Nr	Element
13	■ Dźwignia odblokowująca
14	Platforma kosząca z nożem tnącym
15	Uchwyt transportowy
16	Klapa odbojowa
	Kosz na trawę:
17	■ Obudowa kosza na trawę
18	■ Uchwyt kosza na trawę
19	■ Wskaźnik poziomu napełnienia kosza na trawę
20	Klin do mulczowania
21 [a)]	Ładowarka [a)]
22 [a)]	Akumulatory (2×) [a)]

[a)] Kompletny zestaw

3.6.3 Widok ogólny produktu (04)***

***: 46.6 Li SP comfort, 51.6 Li SP comfort

Nr	Element
	Kokpit zawierający:
1	■ Wskaźnik stanu naładowania akumulatorów
2	■ Przycisk z podwójną funkcją: 1. przycisk Start, 2. sprawdzanie stanu naładowania
3	Pałąk bezpieczeństwa
4	Dźwignia włączająca napęd kół
	Belka prowadząca:
5	■ Powierzchnia uchwytu
6	■ Trzonek
7	■ Sworzeń sprężynowy z pokrętłem (2-stopniowy) Trzeci stopień służy do przekładania belki prowadzącej.
8	■ Przegub obrotowy belki
	Centralna regulacja wysokości koszenia:
9	■ Wskaźnik wysokości cięcia (6-stopniowy)
10	■ Dźwignia nastawcza

Nr	Element
11	Klapa wyrzutu bocznego
12	Wyrzut boczny
13	Przedni uchwyt transportowy
14	Platforma kosząca z nożem tnącym
15	Komora akumulatora
16	Pokrywa komory akumulatora
17	Tylny uchwyt transportowy
18	Klapa odbojowa
	Kosz na trawę:
19	■ Obudowa kosza na trawę
20	■ Uchwyt kosza na trawę
21	■ Wskaźnik poziomu napełnienia kosza na trawę
22	Klin do mulczowania
23 [a)]	Ładowarka [a)]
24 [a)]	Akumulatory (2×) [a)]

[a)] Kompletny zestaw

4 MONTAŻ

⚠ OSTRZEŻENIE! Zagrożenia wynikające z niekompletnego montażu! Eksploatacja niekompletnie zmontowanego urządzenia może prowadzić do poważnych obrażeń ciała.

- Urządzenie eksploatować tylko wówczas, gdy zostało całkowicie zmontowane.
- Akumulatory włożyć do urządzenia dopiero po zakończeniu całkowitego montażu.

Postępować zgodnie z krokami montażu odpowiadającymi posiadanemu modelowi na części obrazu:

Installation
34.6 Li comfort

Installation
38.6 Li comfort

Installation
43.6 Li comfort

Installation
46.6 Li SP comfort | 51.6 Li SP comfort

5 URUCHOMIENIE

5.1 Ładowanie akumulatorów

Akumulatory są częściowo naładowane. Przed pierwszym użyciem należy całkowicie naładować akumulatory. Akumulatory można ładować w dowolnym stanie ich naładowania. Przerwanie ładowania nie powoduje uszkodzenia akumulatorów.

WSKAZÓWKA Stosować się do szczegółowych informacji zawartych w osobnych instrukcjach eksploatacji akumulatorów i ładowarki.

5.2 Wkładanie i wyciąganie akumulatorów (05, 06)

Kosiarka działa tylko wtedy, gdy włożone są do niej oba akumulatory.

UWAGA! Niebezpieczeństwo uszkodzenia akumulatorów. W przypadku pozostawienia akumulatorów w urządzeniu po użyciu, może dojść do ich uszkodzenia.

- Bezpośrednio po zakończeniu użytkowania należy wyjąć akumulatory z urządzenia i przechowywać je w miejscu zabezpieczonym przed mrozem.
- Akumulatory włożyć do urządzenia dopiero bezpośrednio przed rozpoczęciem pracy.

Wkładanie akumulatorów

1. Otworzyć (05/a, 06/a) pokrywę komory akumulatora (05/1, 06/1).
2. Wsunąć akumulatory (05/2, 06/2) od góry do komory akumulatora (05/3, 06/3), aż ulegną zablokowaniu (05/b, 06/b).
3. Zamknąć pokrywę komory akumulatora (05/c, 06/c).

Wyciąganie akumulatorów

1. Nacisnąć przycisk zwalniający (05/4, 06/4) na akumulatorze i go przytrzymać.
2. Wyjąć akumulator.

5.3 Włączanie i wyłączanie zasilania energią elektryczną (05, 06)

⚠ OSTRZEŻENIE! Niebezpieczeństwo skaleczenia. Mimowolne włączenie może doprowadzić do poważnych obrażeń ciała.

- Zawsze przed przerwami w pracy i pracami konserwacyjnymi: Usunąć akumulatory.

Włączanie zasilania energią elektryczną

1. Otworzyć (05/a, 06/a) pokrywę komory akumulatora (05/1, 06/1).

2. Wkładanie akumulatorów: patrz *Rozdział 5.2 "Wkładanie i wyciąganie akumulatorów (05, 06)", strona 201*.
3. Zamknąć pokrywę komory akumulatora (05/c, 06/c).
4. Włączanie urządzenia: patrz *Rozdział 6.3 "Uruchamianie i zatrzymywanie zespołu tnącego (11, 12)", strona 203*.

Wyłączanie zasilania energią elektryczną

1. Wyjąć akumulatory: patrz *Rozdział 5.2 "Wkładanie i wyciąganie akumulatorów (05, 06)", strona 201*.
2. Bezpośrednio po zakończeniu użytkowania należy wyjąć akumulatory z urządzenia, naładować i odłożyć do przechowania w miejscu zabezpieczonym przed mrozem. Akumulatory należy włożyć do urządzenia dopiero bezpośrednio przed następnym użyciem.

6 OBSŁUGA

⚠ OSTRZEŻENIE! Niebezpieczeństwo zranienia. Niesprawne i dezaktywowane urządzenia ochronne i zabezpieczające mogą spowodować poważne obrażenia ciała.

- Przed włączeniem należy sprawdzić, czy wszystkie urządzenia zabezpieczające i ochronne są na swoim miejscu i działają w odpowiedni sposób!

⚠ OSTRZEŻENIE! Niebezpieczeństwo zranienia przy nietypowych stanach roboczych. Natychmiast zatrzymać kosiarkę. Usunąć akumulatory. Następnie skontrolować, czy wszystkie ruchome części są całkowicie zatrzymane:

- Po uderzeniu w ciało obce: Sprawdzić kosiarkę pod kątem uszkodzeń i ją naprawić. Dopiero wówczas włączyć ponownie kosiarkę i kontynuować jej użycie.
- Jeśli kosiarka generuje nietypowe drgania: Niezwłocznie sprawdzić ją pod kątem uszkodzeń. Wymienić lub naprawić uszkodzone części. Odszukać luźne części i przymocować je ponownie.

UWAGA! Niebezpieczeństwo uszkodzenia urządzenia. Gdy nóż tnący się zablokuj, może dojść do przeciążenia silnika.

- Po każdy użyciu wyczyścić zespół tnący.
- Ustawić większą wysokość koszenia.
- Wysokie trawy i gęstą roślinność należy kosić stopniowo.

6.1 Regulacja wysokości koszenia

⚠ OSTROŻNIE! Niebezpieczeństwo odniesienia ran ciętych. Niebezpieczeństwo odniesienia ran ciętych podczas chwytania działającego zespołu tnącego.

- Wysokość cięcia należy zmieniać jedynie przy wyłączonym silniku i nieruchomym zespole tnącym.

6.1.1 Ustawianie wysokości cięcia (07)*

*: 34.6 Li comfort, 38.6 Li comfort, 43.6 Li comfort

1. Pociągnąć (07/a) dźwignię odblokowującą (07/1).
2. Podnieść kosiarkę do góry za uchwyt transportowy (07/2) lub docisnąć ją w dół (07/b). Odczytać przy tym żądaną wysokość cięcia na skali (07/3).
3. Puścić dźwignię odblokowującą.

6.1.2 Ustawianie wysokości cięcia (08)**

**: 46.6 Li SP comfort, 51.6 Li SP comfort

1. W celu odblokowania pociągnąć dźwignię nastawczą (08/1) do zewnątrz (08/a) i ją przytrzymać.
   - Do niskiej trawy: Przesunąć dźwignię nastawczą w kierunku przedniego koła (08/b).
   - Do wysokiej trawy: Przesunąć dźwignię nastawczą w kierunku kosza na trawę (08/b).
   - Odczytać żądaną wysokość koszenia na skali (08/3).
2. Zwolnić dźwignię nastawczą, aby zablokowała się na żądanym poziomie.

6.2 Posługiwanie się koszem na trawę podczas koszenia (09, 10)

Urządzenie może być użytkowane z koszem na trawę i bez niego.

Zawieszanie kosza na trawę

1. Sprawdzić, czy urządzenie jest wyłączone i zespół tnący jest nieruchomy.
2. Podnieść (09/a) klapę odbojową (09/1).
3. Zaczepić kosz na trawę (09/2) w uchwycie (09/b).
4. Puścić klapę odbojową.

Kontrolowanie poziomu napełnienia

Wskaźnik poziomu napełnienia (10/1) jest podczas koszenia wypychany do góry przez strumień powietrza (10/a). Gdy kosz na trawę (10/2) jest pełny, pojawia się na nim wskaźnik poziomu na-

pełnienia (10/b). Kosz na trawę należy wtedy opróżnić.

Odczepianie i opróżnianie kosza na trawę

OSTROŻNIE! Niebezpieczeństwo odniesienia ran ciętych. Niebezpieczeństwo odniesienia ran ciętych podczas chwytania działającego zespołu tnącego.

- Kosz na trawę należy zdejmować tylko wówczas, gdy zespół tnący jest nieruchomy.

WSKAZÓWKA Podczas opróżniania kosza na trawę należy także oczyścić otwory wydmuchowe wskaźnika napełnienia, aby nadal działał on poprawnie.

1. Sprawdzić, czy urządzenie jest wyłączone i zespół tnący jest nieruchomy.
2. Podnieść klapę odbojową (09/1).
3. Zdjąć kosz na trawę (09/2) z uchwytów i wyjąć go do dołu.
4. Opróżnić kosz na trawę.
5. Oczyścić otwory wydmuchowe wskaźnika poziomu napełnienia.
6. Zaczepić kosz na trawę (patrz wyżej).

6.3 Uruchamianie i zatrzymywanie zespołu tnącego (11, 12)

Uruchamiać zespół tnący na równej powierzchni i nie w wysokiej trawie. Powierzchnia musi być oczyszczona z przeszkód, np. kamieni. Nie podnosić ani nie przechylać urządzenia podczas uruchamiania.

UWAGA! Niebezpieczeństwo uszkodzenia urządzenia. Wielokrotne, następujące krótko po sobie włączanie i wyłączanie powoduje uszkodzenie silnika i zespołu tnącego.

- Silnik należy włączać tylko wtedy, gdy zespół tnący jest zatrzymany.

WSKAZÓWKA Dozwolona pozycja pracy: Należy stać za kosiarką i chwycić dwiema rękami belkę prowadzącą.

Uruchamianie zespołu tnącego

1. Jeśli tego jeszcze nie zrobiono: Włączyć zasilanie energią elektryczną (patrz *Rozdział 5.3 "Włączanie i wyłączanie zasilania energią elektryczną (05, 06)", strona 201*).
2. Nacisnąć przycisk Start (11/1, 12/1) i przytrzymać naciśnięty (11/a, 12/a).
3. Przyciągnąć (11/b, 12/b) pałąk bezpieczeństwa (11/2, 12/2) do belki prowadzącej (11/3, 12/3). Silnik i zespół tnący zostają uruchomione.
4. Zwolnić przycisk Start, przytrzymując przy tym pałąk bezpieczeństwa.

WSKAZÓWKA Pałąk bezpieczeństwa nie zablokowuje się. Przez cały czas wykonywania pracy przy belce prowadzącej należy ją przytrzymywać.

Zatrzymywanie zespołu tnącego

1. Puścić pałąk bezpieczeństwa. Przechodzi on automatycznie do położenia wyjściowego.
2. Odczekać, aż zespół tnący się zatrzyma.
3. Wyłączanie zasilania energią elektryczną (patrz *Rozdział 5.3 "Włączanie i wyłączanie zasilania energią elektryczną (05, 06)", strona 201*).

OSTROŻNIE! Niebezpieczeństwo odniesienia ran ciętych. Niebezpieczeństwo odniesienia ran ciętych podczas chwytania działającego zespołu tnącego.

- Należy zaczekać do momentu całkowitego zatrzymania zespołu tnącego.
- Przed rozpoczęciem jakichkolwiek prac związanych z konserwacją i pielęgnacją: Wyłączyć urządzenie i zaczekać, aż zespół tnący się zatrzyma. Wymontować akumulator.

6.4 Załączanie i wyłączanie napędu kół (13)**

**: 46.6 Li SP comfort, 51.6 Li SP comfort

WSKAZÓWKA Napęd kół może zostać załączony tylko podczas pracy silnika.

Załączanie napędu kół

1. Włączyć urządzenie i uruchomić silnik (patrz *Rozdział 6.3 "Uruchamianie i zatrzymywanie zespołu tnącego (11, 12)", strona 203*).
2. Docisnąć dźwignię włączającą napęd kół (13/1) do belki prowadzącej (13/2) i ją przytrzymać (13/a). Dźwignia włączająca napęd kół nie ulega zaryglowaniu.

Wyłączanie napędu kół

1. Zwolnić dźwignię włączającą napęd kół. Automatycznie przemieszcza się do położenia zerowego.

6.5 Sprawdzanie stanu naładowania akumulatorów (14, 15)

1. Krótko nacisnąć przycisk (14/1, 15/1).

⇨ Diody LED (14/2, 15/2) świecą światłem stałym lub migają w zależności od stanu naładowania:

Diody LED (zielone)	Stan naładowania
Świecą 4 diody LED.	Akumulator całkowicie naładowany.
Świecą 3 diody LED.	Akumulator naładowany w 75 %.
Świecą 2 diody LED.	Akumulator naładowany w 50 %.
Świeci 1 dioda LED.	Akumulator naładowany w 25 %.
4 diody LED migają.	Akumulator rozładowany.

WSKAZÓWKA Diody LED sygnalizują również kody błędów (patrz *Rozdział 9.2 "Kody błędów i ich usuwanie", strona 209*).

6.6 Dopasowanie belki prowadzącej do wysokości ciała

6.6.1 Dopasowanie belki prowadzącej (16)**

**: 38.6 Li comfort

1. Po obu stronach: Otworzyć (16/a) szybkozłącze (16/1).
2. Obrócić (16/b) belkę prowadząca (16/2) do położenia 1 lub 2.
   Wskazówka: *Trzeci stopień służy do przekładania belki prowadzącej.*
3. Po obu stronach: Zamknąć (16/c) szybkozłącze.

6.6.2 Dopasowanie belki prowadzącej (17)**

**: 43.6 Li comfort

1. Po obu stronach: Obrócić (17/a) pokrętło (17/1) do położenia otwartej kłódki.
2. Obrócić (17/b) belkę prowadząca (17/2) do położenia 1 lub 2.
   Wskazówka: *Trzeci stopień służy do przekładania belki prowadzącej.*
3. Po obu stronach: Obrócić (17/c) pokrętło do położenia zamkniętej kłódki.

6.6.3 Dopasowanie belki prowadzącej (18)***

***: 46.6 Li SP comfort, 51.6 Li SP comfort

1. Po obu stronach: Obrócić (18/a) pokrętło (18/1) o 90°.
2. Obrócić (18/b) belkę prowadzącą (18/2) do jednej z pozycji (18/3).
3. Po obu stronach: Obrócić pokrętło z powrotem o 90° (18/c).

6.7 Składanie i rozkładanie belki prowadzącej

Po złożeniu belki prowadzącej można przechylić urządzenie na bok, co ułatwia czyszczenie zespołu tnącego. By złożonej belce prowadzącej urządzenie może być przechowywane w sposób wymagający mniej miejsca.

⚠ OSTROŻNIE! Niebezpieczeństwo zmiażdżenia. Palce lub inne części ciała mogą zostać zmiażdżone między luźnymi elementami belki prowadzącej.

- Należy mocno przytrzymywać luźne elementy belki prowadzącej.
- Nie trzymać palców lub innych części ciała między luźnymi elementami.

6.7.1 Składanie i rozkładanie belki prowadzącej (19)*, **

*: 34.6 Li comfort

**: 38.6 Li comfort, 43.6 Li comfort

Składanie belki prowadzącej

1. Po obu stronach: Mocowanie (19/1) belki prowadzącej na obudowie poluzować (19/a) na tyle, aby umożliwić obrócenie belki prowadzącej do przodu.
2. Złożyć (19/b) belkę prowadzącą (19/2) całkowicie do przodu.
3. Po obu stronach: Poluzować górne szybkozłącze (19/3).
4. Złożyć (19/c) górną belkę prowadzącą (19/4) do dołu.

Rozkładanie belki prowadzącej

Wykonać czynności w odwrotnej kolejności.

6.7.2 Składanie i rozkładanie belki prowadzącej (20)***

***: 46.6 Li SP comfort, 51.6 Li SP comfort

Składanie belki prowadzącej

1. Po obu stronach: Obrócić pokrętło (20/1) o 90°.
2. Złożyć (20/a) belkę prowadzącą (20/2) całkowicie do przodu.

Rozkładanie belki prowadzącej

Wykonać czynności w odwrotnej kolejności.

6.8 Mulczowanie klinem do mulczowania (21, 22)**, ***

**: 38.6 Li comfort, 43.6 Li comfort

***: 46.6 Li SP comfort, 51.6 Li SP comfort

Podczas mulczowania skoszona trawa nie jest zbierana, lecz pozostaje na trawniku. Mulcz chroni glebę przed wysuszeniem i dostarcza jej składniki odżywcze. Najlepsze efekty uzyskuje się przy regularnym przycinaniu o około 2 cm. Tylko młoda trawa o białej tkance liści ulega szybkiemu rozkładowi.

- Wysokość trawy przed mulczowaniem: maks. 8 cm
- Wysokość trawy po mulczowaniu: min. 4 cm

WSKAZÓWKA Dopasować prędkość chodu do mulczowania, nie iść za szybko.

Zakładanie klina do mulczowania (21)

OSTROŻNIE! Niebezpieczeństwo odniesienia ran ciętych. Niebezpieczeństwo odniesienia ran ciętych podczas chwytania działającego zespołu tnącego.

- Przed włożeniem lub wyciągnięciem klina do mulczowania wyłączyć urządzenie.

UWAGA! Niebezpieczeństwo uszkodzenia urządzenia. Jeśli klin do mulczowania się nie zatrzaśnie, uruchomienie go może spowodować uszkodzenie klina do mulczowania i zespołu tnącego.

- Sprawdzić, czy blokada się zatrzasnęła.

1. Wyłączyć urządzenie (patrz *Rozdział 5.3 "Włączanie i wyłączanie zasilania energią elektryczną (05, 06)", strona 201*).
2. Wyczepić kosz na trawę (patrz *Rozdział 6.2 "Posługiwanie się koszem na trawę podczas koszenia (09, 10)", strona 202*).
3. Podnieść (21/a) klapę odbojową (21/1).
4. Wsunąć (21/b) klin do mulczowania (21/2) w kanał wylotowy (21/3), aż ulegnie zablokowaniu.

Wyjmowanie klina do mulczowania (22)

1. Wyłączyć urządzenie.
2. Podnieść (22/a) klapę odbojową (22/1).
3. Zwolnić (22/b) blokadę (22/2) na klinie do mulczowania, mocno obejmując uchwyt (22/3).
4. Wyciągnąć klin do mulczowania (22/c).

6.9 Koszenie z wyrzutem bocznym (23)***

***: 46.6 Li SP comfort, 51.6 Li SP comfort

OSTROŻNIE! Niebezpieczeństwo odniesienia ran ciętych. Niebezpieczeństwo odniesienia ran ciętych podczas chwytania działającego zespołu tnącego.

- Wyrzut boczny należy zakładać lub go wyjmować tylko wtedy, gdy silnik nie pracuje i zespół tnący jest nieruchomy.

Zakładanie wyrzutu bocznego

1. Wyłączyć urządzenie i wyjąć akumulator.
2. Zdjąć kosz na trawę.
3. Rozłożyć klapę (23/1) wyrzutu bocznego i ją przytrzymać (23/a).
4. Wsunąć wkład wyrzutu bocznego (23/2) i zaczepić (23/b) na wypustkach (23/3) górnych pod wyrzutem bocznym.
5. Powolnym ruchem zamknąć klapę. Klapa chroni wyrzut boczny przed wypadnięciem.
6. Włożyć akumulator i ponownie włączyć urządzenie.

Zdejmowanie wyrzutu bocznego

1. Wyłączyć urządzenie i wyjąć akumulator.
2. Rozłożyć klapę wyrzutu bocznego i ją przytrzymać.
3. Wyczepić i wyciągnąć wkład wyrzutu bocznego.
4. Zamknąć klapę.
5. Włożyć akumulator i ponownie włączyć urządzenie.

6.10 Koszenie bez kosza na trawę (24)***

***: 46.6 Li SP comfort, 51.6 Li SP comfort

Urządzenie może być użytkowane bez kosza na trawę. Aby nie dopuścić do zablokowania kanału wylotowego, należy lekko przestawić klapę odbojową.

1. Sprawdzić, czy urządzenie jest wyłączone i zespół tnący jest nieruchomy.
2. Podnieść (24/a) klapę odbojową (24/1).
3. Wsuwać na miejsce (24/b) podporę klapy (24/2), aż ulegnie zablokowaniu.
4. Puścić klapę odbojową.

7 WSKAZÓWKI DOTYCZĄCE PRACY

Przestrzegać zasad bezpieczeństwa!

WSKAZÓWKA Kosić tylko w porach, kiedy jest to dopuszczone przez miejscowe regulacje.

- Uważać na przedmioty na trawniku i usuwać je z obszaru roboczego.
- Kosić wyłącznie przy dobrej widoczności.
- Kosić wyłącznie ostrym nożem tnącym.
- Kierować urządzeniem tylko za pomocą belki prowadzącej.
- Poruszać urządzenie tylko w tempie chodzenia.
- Przemieszczać urządzenie zawsze w poprzek pochyłości. Nie jeździć kosiarką w górę i w dół zbocza oraz po zboczach o nachyleniu przekraczającym 10°. Zachować maksymalną ostrożność w przypadku zmiany kierunku pracy.

Wydajność koszenia lub czas pracy akumulatora

- Wydajność koszenia, czyli powierzchnia trawnika, jaką można skosić, zależy od właściwości trawy. Na wydajność koszenia wpływają takie czynniki, jak długość, gęstość i wilgotność trawy oraz wybrana wysokość koszenia.
- Optymalny czas pracy uzyskuje się poprzez częste koszenie i niedopuszczanie przez to do nadmiernego wzrostu trawnika.
- Częste włączanie i wyłączanie kosiarki podczas koszenia obniża wydajność koszenia, podobnie jak niecałkowicie naładowane akumulatory.
- Załączenie napędu [a)] kół zmniejsza wydajność koszenia lub skraca czas pracy akumulatorów.
- Dobrymi sposobami na optymalizację wydajności koszenia jest częste koszenie trawnika, ustawienie dużej wysokości koszenia i poruszanie urządzeniem w tempie chodzenia.

WSKAZÓWKA W celu wydłużenia czasu pracy można dokupić dodatkowe akumulatory.

[a)] 46.6 Li SP comfort, 51.6 Li SP comfort

Wskazówki dotyczące koszenia

- Wysokość koszenia powinna wynosić 3–5 cm; nie ustawiać wartości większej niż połowa wysokości trawy.
- Nie przeciążać kosiarki! Jeżeli prędkość obrotowa silnika znacząco zmniejsza się z powodu długiej i ciężkiej trawy, należy zwiększyć wysokość koszenia i kosić wielokrotnie.
- Wiatr i słońce mogą spowodować wyschnięcie trawy po skoszeniu, w związku z czym należy kosić późnym popołudniem.

8 KONSERWACJA I PIELĘGNACJA

NIEBEZPIECZEŃSTWO! Zagrożenie życia z powodu nieprawidłowej konserwacji. Wykonywanie prac konserwacyjnych przez osoby bez kwalifikacji, stosowanie niedopuszczonych części zamiennych oraz demontowanie lub modyfikowanie zabezpieczeń może podczas pracy powodować ciężkie urazy, a nawet śmierć.

- Nie wolno usuwać ani wyłącza żadnych urządzeń zabezpieczających.
- Używać wyłącznie dopuszczonych oryginalnych części zamiennych.
- Przez regularną i prawidłową konserwację zadbać o to, by urządzenie było sprawne i czyste.

OSTRZEŻENIE! Niebezpieczeństwo odniesienia ran ciętych. Niebezpieczeństwo odniesienia ran ciętych w przypadku kontaktu z ruchomymi częściami o ostrych krawędziach i narzędziami tnącymi.

- Przed przystąpieniem do prac związanych z konserwacją, pielęgnacją i czyszczeniem należy zawsze wyłączyć urządzenie. Wyciągnąć klucz bezpieczeństwa i wyjąć akumulatory!
- Podczas wykonywania prac związanych z konserwacją, pielęgnacją i czyszczeniem należy zawsze nosić rękawice ochronne.

OSTRZEŻENIE! Ryzyko urazu przy pracach konserwacyjnych. Nieprawidłowa konserwacja może prowadzić do ciężkich urazów i uszkodzenia urządzenia.

- Naprawy urządzenia powinny być zlecane wyłącznie specjalistom.

8.1 Regularne czynności konserwacyjne

- Należy dbać o to, aby wszystkie nakrętki, sworznie i śruby były mocno dokręcone i urządzenie znajdowało się w bezpiecznym stanie.
- Regularnie kontrolować działanie i zużycie skrzyni do zbierania trawy.

8.2 Czyszczenie urządzenia i zespołu tnącego

UWAGA! Niebezpieczeństwo związane z wodą. Woda w urządzeniu prowadzi do zwarć i zniszczenia podzespołów elektrycznych.

- Nie spryskiwać urządzenia wodą.
- Do czyszczenia używać wyłącznie zmiotki lub szczotki.

1. Zatrzymać silnik.
2. Wyjąć akumulatory.
3. Odczepić kosz na trawę.
4. Przechylanie urządzenia i czyszczenie zespołu tnącego.

8.3 Kontrolowanie i wymienianie noża tnącego

⚠ OSTRZEŻENIE! Ciężkie obrażenia powodowane przez wyrzucane części noży. Zużyty, pęknięty lub uszkodzony nóż tnący może się złamać, a jego części mogą stać się niebezpiecznymi pociskami.

- Należy regularnie kontrolować nóż tnący pod kątem uszkodzeń.
- Nie używać kosiarki, jeśli nóż tnący jest zużyty lub uszkodzony.

- Stępione lub uszkodzone noże tnące należy ostrzyć lub wymieniać tylko w punktach serwisowych producenta lub w autoryzowanych zakładach naprawczych.
- Podczas konserwacji noża tnącego należy pamiętać, że nóż tnący może poruszać się także przy wyłączonym źródle prądu.
- Podczas ustawiania maszyny należy zachować ostrożność, aby zapobiec zakleszczeniu palców między ruchomymi nożami tnącymi i nieruchomymi elementami maszyny.
- Aby uniknąć drgań, nóż tnący i śrubę noża należy wymieniać zawsze razem.
- Naostrzone noże tnące należy wyważyć. Niewyważone noże tnące powodują silne wibracje i uszkodzenie kosiarki.

8.4 Naprawy

⚠ OSTRZEŻENIE! Niebezpieczeństwo odniesienia obrażeń podczas prac naprawczych. Nieprawidłowe naprawy mogą prowadzić do ciężkich urazów i uszkodzenia urządzenia.

- Zlecać wykonywanie czynności związanych z naprawą tylko przez stacje serwisowe lub autoryzowane zakłady naprawcze!

W następujących przypadkach skontaktować się z punktem serwisowym producenta:

- Silnik się nie uruchamia.
- Urządzenie najechało na przeszkodę.
- Nastąpiło wygięcie noża tnącego i/lub wału silnika.
- Urządzenie wibruje i pracuje nierównomiernie.
- Akumulator się wylał lub jest uszkodzony.

9 POMOC W PRZYPADKU USTEREK

⚠ OSTROŻNIE! Niebezpieczeństwo skaleczenia. Poruszające się części urządzenia o ostrych krawędziach mogą spowodować obrażenia.

- Podczas wykonywania prac związanych z konserwacją, pielęgnacją i czyszczeniem należy zawsze nosić rękawice ochronne!

9.1 Usuwanie błędów urządzenia i obsługi

ℹ WSKAZÓWKA W przypadku zakłóceń, które nie zostały wymienione w tej tabeli, lub takich, których nie można usunąć we własnym zakresie, należy skontaktować się z naszym działem obsługi klienta.

Usterka	Przyczyna	Usuwanie
Silnik nie działa.	Brak akumulatorów lub akumulatory osadzone nieprawidłowo.	Włożyć akumulatory prawidłowo.
	Akumulatory są rozładowane.	Naładować akumulatory.
	Nóż tnący jest zablokowany.	1. Dokładnie wyczyścić nóż tnący i platformę koszącą. Nóż tnący musi móc się swobodnie obracać. 2. Uruchomić kosiarkę na niższej trawie.

Usterka	Przyczyna	Usuwanie
	Przewód lub przełącznik są uszkodzone.	Nie używać urządzenia! Udać się do punktu serwisowego producenta.
Spadająca moc silnika.	Akumulatory są rozładowane.	Naładować akumulatory.
	Nóż tnący jest tępy.	Nóż tnący należy naostrzyć w punkcie serwisowym producenta.
	Zbyt dużo trawy jest w kanale wyrzutowym lub w platformie koszącej.	1. Dokładnie wyczyścić nóż tnący i platformę koszącą. 2. Uruchomić kosiarkę na niższej trawie.
Silnik zatrzymuje się podczas koszenia.	Nóż tnący jest tępy.	Nóż tnący należy naostrzyć w punkcie serwisowym producenta.
	Silnik jest przeciążony.	Wyłączyć kosiarkę, postawić ją na płaskim podłożu lub niższej trawie i spróbować uruchomić ją ponownie.
Kosz na trawę nie napełnia się wystarczająco.	Trawa jest mokra.	Pozostawić trawę do wyschnięcia.
	Kosz na trawę jest zatkany.	Oczyścić kratkę kosza na trawę.
	Zbyt dużo trawy jest w kanale wyrzutowym lub w platformie koszącej.	■ Dokładnie wyczyścić nóż tnący i platformę koszącą. ■ Ustawić większą wysokość koszenia.
	Nóż tnący jest tępy.	Nóż tnący należy naostrzyć w punkcie serwisowym producenta.
Trawa wypada z platformy koszącej.	Kosz na trawę jest pełny.	Opróżnić kosz na trawę i oczyścić kanał wyrzutowy.
Wyraźny spadek czasu pracy akumulatora.	Zbyt niska wysokość koszenia.	Ustawić większą wysokość koszenia.
	Zbyt wysoka lub zbyt wilgotna trawa.	■ Pozostaw trawę do wyschnięcia. ■ Ustawić większą wysokość koszenia.
	Prędkość koszenia jest zbyt wysoka.	■ Zmniejszyć prędkość koszenia. ■ Oczyścić kanał wyrzutowy i platformę koszącą. Nóż tnący musi móc się swobodnie obracać.
	Kosz na trawę jest pełny.	Opróżnić kosz na trawę i oczyścić kanał wyrzutowy.
	Upłynął czas eksploatacji akumulatorów.	Wymień akumulatory. Używać tylko oryginalnych akcesoriów producenta urządzenia.

Usterka	Przyczyna	Usuwanie
Nie można naładować akumulatorów.	Styki akumulatora są zabrudzone.	Oczyścić styki akumulatora niemetalowym przedmiotem i spryskać je aerozolem do styków. **Uwaga:** *Nie zwierać styków akumulatora metalowym przedmiotem!*
	Uszkodzenie akumulatorów lub ładowarki.	Zamówić części zamienne u producenta.
	Akumulatory są zbyt gorące.	Zaczekać, aż akumulatory ostygną.

9.2 Kody błędów i ich usuwanie

Błędy są sygnalizowane przez różne wzorce migania 4 zielonych diod LED:

Kod błędu	Przyczyna	Usuwanie
Miganie 2×	Urządzenie jest przeciążone.	■ Ustawić większą wysokość cięcia. ■ Jechać z mniejszą prędkością. ■ Zaplanować krótką przerwę. ■ Stopniowo kosić trawę.
Miganie 4×	Zbyt wysoka lub zbyt niska temperatura: ■ Urządzenie ■ Akumulatory ■ Jednostka sterująca	Urządzenie i akumulatory: 1. Wyłączyć. 2. Zostawić do ostygnięcia lub nagrzania. 3. Włączyć i używać w zakresie temperatury roboczej.
Miganie 6×	■ Zbyt niskie napięcie elektryczne lub zbyt słaby prąd ■ Zbyt gorące urządzenie i akumulatory	■ Sprawdzić stan naładowania akumulatorów. Jeśli jest zbyt niski, naładować. ■ Wyłączyć urządzenie i akumulatory, zostawić do ostygnięcia.
Miganie 10×	Inne błędy	Udać się do serwisu producenta lub sprzedawcy.

10 TRANSPORT

10.1 Transportowanie urządzenia

UWAGA! Niebezpieczeństwo uszkodzenia zespołu tnącego. Przy najniższej wysokości cięcia, zespół tnący może ulec uszkodzeniu podczas najeżdżania na stopnie, krawędzie lub krawężniki.

- Na czas transportu należy ustawić wysokość cięcia na najwyższym poziomie.

1. Zatrzymać zespół tnący i poczekać do momentu, gdy przestanie pracować.
2. Ustawić najwyższą wysokość koszenia.

Transport urządzenia między dwoma obszarami roboczymi

- Przejechać urządzeniem z mechanizmem tnącym ustawionym na najwyższym poziomie do obszaru roboczego.
- Aby ułatwić jazdę, załączyć napęd kół[a)].
- Do przenoszenia urządzenia używać uchwytów transportowych (patrz *Rozdział 3.6 "Przegląd produktu", strona 199*).

[a)] 46.6 Li SP comfort, 51.6 Li SP comfort

Transportowanie urządzenia w pojeździe

- Usunąć akumulator.
- Złożyć belkę prowadzącą.

- Zabezpieczyć urządzenie w pojeździe przed przewróceniem i ślizganiem.
- Zabezpieczyć urządzenie przed uderzeniami przez otaczające przedmioty.
- Nie układać żadnych przedmiotów na urządzeniu.

10.2 Transport

Przed transportem wykonać następujące czynności:

1. Wyłączyć urządzenie.
2. Wymontować akumulator z urządzenia.
3. Zapakować akumulator zgodnie z przepisami (zob. niżej).

Akumulator „B160.6 Li" (nr art. 114128)

WSKAZÓWKA Energia znamionowa akumulatora wynosi ponad 100 Wh! Z tego względu należy stosować się do poniższych wskazówek dotyczących transportu.

Akumulator litowo-jonowy zawarty w zestawie podlega przepisom prawa o substancjach niebezpiecznych, jednak może być transportowany w uproszczonych warunkach:

- Użytkownicy prywatni mogą transportować akumulator po drogach bez dalszych nakładów, o ile jest on zamontowany w sposób przeznaczony do handlu detalicznego, a transport służy wyłącznie do celów prywatnych.
- Użytkownicy komercyjni, którzy realizują transport w związku ze swoją główną działalnością (np. dostawy z i do miejsc budów lub pokazów) uproszczenia te mogą również obowiązywać.

W obu powyższych przypadkach należy koniecznie podjąć działania, zapobiegające uwolnieniu zawartości. W innych przypadkach należy bezwzględnie przestrzegać przepisów dotyczących substancji niebezpiecznych! W przypadku nieprzestrzegania nadawcy i ewentualnie przewoźnikowi grożą surowe kary.

Pozostałe wskazówki dotyczące transportu i wysyłki

- Akumulatory litowo-jonowe transportować bądź wysyłać wyłącznie w nieuszkodzonym stanie.
- Do transportu akumulatora używać wyłącznie oryginalnego kartonu lub odpowiedniego kartonu dla towarów niebezpiecznych (nie jest to wymagane w przypadku akumulatorów o energii znamionowej poniżej 100 Wh).
- Zakleić odkryte styki akumulatora, aby zapobiec zwarciu.
- Akumulator zabezpieczyć przed przesunięciem wewnątrz opakowania, aby zapobiec uszkodzeniom akumulatora.
- Zapewnić prawidłowe oznakowanie i dokumentację przesyłki podczas transportu bądź wysyłki (np. za pośrednictwem firmy kurierskiej lub spedycji).
- Uzyskać wcześniej informację, czy transport z wykorzystaniem wybranego usługodawcy jest możliwy i zgłosić przesyłkę.

Zalecamy skorzystanie przy przygotowaniu wysyłki z pomocy fachowca z zakresu towarów niebezpiecznych. Przestrzegać również ewentualnych dodatkowych przepisów krajowych.

11 PRZECHOWYWANIE

- Po każdym użyciu należy dokładnie wyczyścić urządzenie i, jeśli są dostępne, założyć pokrywy ochronne.
- Wykonać wymagane prace konserwacyjne.
- Urządzenie przechowywać w suchym, zamykanym pomieszczeniu niedostępnym dla dzieci.

11.1 Składowanie kosiarki akumulatorowej

OSTROŻNIE! Niebezpieczeństwo zranienia podczas przechowywania. Występuje ryzyko odniesienia obrażeń przez części urządzenia o ostrych krawędziach w czasie przechowywania.

- Przechowywać urządzenie w miejscu niedostępnym dla dzieci oraz osób postronnych.
- Urządzenie składować tylko z wyciągniętym akumulatorem.

1. Wyłączyć urządzenie.
2. Wyjąć akumulator.
3. Opróżnić kosz na trawę i oczyścić kanał wyrzutowy.
4. Dokładnie wyczyścić urządzenie.
5. Zostawić silnik i całe urządzenie do ostygnięcia.
6. Wszystkie metalowe elementy należy pokryć cienką warstwą oleju lub silikonu w celu zabezpieczenia przed korozją.
7. Złożyć belkę prowadzącą.
8. Przechowywać urządzenie w suchym i czystym miejscu zabezpieczonym przed mrozem.

- Zakryć plandeką przepuszczającą powietrze, aby zabezpieczyć je przed kurzem.
- Nie używać folii z tworzywa sztucznego, aby zapobiec gromadzeniu się wilgoci.
- **WSKAZÓWKA! Temperatura przechowywania kosiarki do trawy: patrz dane techniczne.**

11.2 Składowanie akumulatora i ładowarki

NIEBEZPIECZEŃSTWO! Zagrożenie wybuchem i pożarem! Wybuch akumulatora w wyniku wystawienia na działanie ognia lub zetknięcia się ze źródłem wysokiej temperatury grozi śmiercią lub ciężkimi obrażeniami ciała.

- Akumulatory należy składować w chłodnym i suchym miejscu, z dala od otwartych płomieni lub źródeł wysokiej temperatury.

WSKAZÓWKA Dzięki funkcji automatycznego rozpoznawania stanu naładowania ładowany akumulator jest zabezpieczony przed przeładowaniem. Można zatem pozostawać podłączony do ładowarki przez pewien, jednak niezbyt długi, czas.

WSKAZÓWKA Stosować się do informacji zawartych w osobnych instrukcjach eksploatacji akumulatora i ładowarki.

- Przechowywać akumulator w suchym, chronionym przed mrozem miejscem w temperaturze otoczenia od 0°C do 25°C przy stanie naładowania od ok. 40 - 60%.
- Ze względu na niebezpieczeństwo zwarcia nie przechowywać akumulatora w pobliżu przedmiotów metalowych lub zawierających kwas.

12 UTYLIZACJA

Tylko dla krajów UE:

Zgodnie z europejską dyrektywą 2012/19/UE w sprawie zużytego sprzętu elektrycznego i elektronicznego oraz jej transpozycją do prawa danego kraju zużyty sprzęt elektryczny musi być zbierany oddzielnie i przekazany do recyklingu.

W przypadku nieprawidłowej utylizacji zużyty sprzęt elektryczny i elektroniczny może mieć szkodliwe skutki dla środowiska i zdrowia ludzkiego, wynikające z potencjalnej obecności substancji niebezpiecznych.

Wskazówki dotyczące ustawy o zużytym sprzęcie elektrycznym i elektronicznym

- Zużyte urządzenia elektryczne i elektronicznie nie mogą być utylizowane z odpadami z gospodarstwa domowego, lecz należy przekazać je do osobnej zbiórki lub utylizacji.
- Zużyte baterie lub akumulatory, które nie są na stałe wbudowane w zużytym urządzeniu, należy wyciągnąć przed oddaniem urządzenia! Ich utylizacja jest regulowana przez ustawę o zużytych bateriach.
- Właściciele lub użytkownicy urządzeń elektrycznych i elektronicznych są prawnie zobowiązani do ich oddania po zużyciu.
- Użytkownik końcowy odpowiada za usunięcie danych osobowych z utylizowanego urządzenia!

Symbol przekreślonego pojemnika na odpady oznacza, że zużyte urządzenia elektryczne i elektroniczne nie mogą być utylizowane razem z odpadami z gospodarstwa domowego.

Zużyte urządzenia elektryczne i elektroniczne można nieodpłatnie oddać w następujących punktach zbiórki:

- publiczne punkty utylizacji lub zbiórki odpadów (np. komunalne punkty składowania odpadów);
- punkty sprzedaży urządzeń elektrycznych (stacjonarne i online), o ile sprzedawcy są zobowiązani do odbioru lub oferuję tę usługę dobrowolnie.

Wszystkie powyższe zasady obowiązują wyłącznie w odniesieniu do urządzeń sprzedawanych i instalowanych na terenie Unii Europejskiej i objętych dyrektywą 2012/19/UE. W krajach nienależących do Unii Europejskiej obowiązywać mogą inne przepisy dotyczące utylizacji urządzeń elektrycznych i elektronicznych.

Wskazówki dotyczące ustawy o zużytych bateriach (BattG)

- Zużyte baterie i akumulatory nie mogą być utylizowane z odpadami z gospodarstwa domowego, lecz należy przekazać je do osobnej zbiórki lub utylizacji.
- Informacje na temat bezpiecznego wyciągania baterii lub akumulatorów z urządzenia elektrycznego oraz informacje na temat ich typu lub systemu chemicznego są zawarte

w odpowiedniej instrukcji obsługi lub montażu.

- Właściciele lub użytkownicy baterii i akumulatorów są prawnie zobowiązani do ich oddania po zużyciu. Zwrot ogranicza się do przekazania standardowych ilości występujących w gospodarstwach domowych.

Zużyte baterie mogą zawierać szkodliwe substancje lub metale ciężkie, które mogą powodować poważne szkody dla środowiska naturalnego i zdrowia. Recykling zużytych baterii i wykorzystanie zawartych w nich zasobów przyczynia się do ochrony tych obu ważnych dóbr.

Symbol przekreślonego pojemnika na odpady oznacza, że zużyte baterie i akumulatory nie mogą być utylizowane razem z odpadami z gospodarstwa domowego.

Jeżeli pod symbolem pojemnika na odpady znajdują się dodatkowo oznaczenia Hg, Cd lub Pb, oznacza to:

- Hg: bateria zawiera więcej niż 0,0005% rtęci
- Cd: bateria zawiera więcej niż 0,002% kadmu
- Pb: bateria zawiera więcej niż 0,004% ołowiu

Zużyte akumulatory i baterie można nieodpłatnie oddać w następujących punktach zbiórki:

- publiczne punkty utylizacji lub zbiórki odpadów (np. komunalne punkty składowania odpadów);
- punkty sprzedaży baterii i akumulatorów;
- punkty odbioru zużytych akumulatorów i baterii;
- punkt odbioru producenta (jeżeli nie należy on do systemu odbioru zużytych akumulatorów i baterii).

Wszystkie powyższe zasady obowiązują wyłącznie w odniesieniu do akumulatorów i baterii sprzedawanych na terenie Unii Europejskiej i objętych rozporządzeniem (UE) 2023/1542. W krajach nienależących do Unii Europejskiej obowiązywać mogą inne przepisy dotyczące utylizacji akumulatorów i baterii.

13 DANE TECHNICZNE

Dane techniczne: patrz tabela danych technicznych na początku niniejszej instrukcji obsługi.

** Uwagi dotyczące wartości emisji drgań i hałasu:*

- *Podane wartości emisji drgań i hałasu zostały zmierzone zgodnie ze znormalizowaną metodą badań i mogą być wykorzystane do porównania jednej maszyny z inną.*
- *Podane wartość emisji drgań i hałasu można również wykorzystać do wstępnej oceny poziomu narażenia (na wibracje).*
- *Podczas rzeczywistego użytkowania maszyny wartości emisji drgań i hałasu mogą różnić się od podanych wartości, w zależności od sposobu stosowania maszyny.*
- *Zachować środki bezpieczeństwa zgodnie z rozdziałem dotyczącym bezpieczeństwa. Starać się maksymalnie ograniczyć poziom narażenia na wibracje. Przykładowe działania ograniczające narażenie na wibracje obejmują używanie rękawic podczas stosowania maszyny i ograniczanie czasu pracy. Należy przy tym uwzględnić wszystkie części cyklu pracy (np. czas, w którym maszyna jest wyłączona, a także czas, w którym jest ona wprawdzie włączone, ale działa bez obciążenia).*

14 OBSŁUGA KLIENTA/SERWIS

Wszelkie pytania dotyczące gwarancji, naprawy lub części zamiennych należy kierować do najbliższego punktu serwisowego AL-KO. Można go znaleźć w następującej witrynie internetowej:
www.alko-garden.com/service-contacts

Więcej informacji na temat części zamiennych jest dostępnych pod adresem:
www.alko-garden.com/spareparts

15 INFORMACJA O DEKLARACJI ZGODNOŚCI

Niniejszym oświadczamy na własną odpowiedzialność, że produkt we wprowadzonej przez nas na rynek wersji spełnia wymagania zharmonizowanych dyrektyw UE, standardy bezpieczeństwa UE oraz standardy obowiązujące dla danego produktu. Deklaracja zgodności jest częścią instrukcji obsługi i jest dołączona do maszyny.

16 GWARANCJA

Ewentualne wady materiałowe lub produkcyjne w urządzeniu usuwamy przed upływem ustawowego okresu przedawnienia roszczeń z tytułu rękojmi za wady fizyczne, dokonując wedle naszego uznania naprawy lub wymiany produktu. Okres przedawnienia ustalany jest zgodnie z prawem obowiązującym w kraju, w którym produkt został zakupiony.

Gwarancja obowiązuje tylko w przypadku:

- zastosowania się do treści niniejszej instrukcji obsługi
- prawidłowego postępowania,
- stosowania oryginalnych części zamiennych.

Gwarancja wygasa w przypadku:

- samodzielnych prób naprawy,
- samodzielnych zmian technicznych,
- zastosowania niezgodnie z przeznaczeniem.

Gwarancja nie obejmuje:

- uszkodzeń lakieru spowodowanych zwykłym zużyciem
- części zużywalnych, oznaczonych na wykazie części zamiennych ramką xxxxxx (x).

Okres gwarancji rozpoczyna się od momentu nabycia przez pierwszego użytkownika końcowego. Decydujące znaczenie ma tutaj data dokumentu zakupu. Należy zwrócić się do dystrybutora lub najbliższego autoryzowanego punktu serwisowego, przedkładając niniejszą deklarację gwarancyjną oraz dowód zakupu. Niniejsza deklaracja nie narusza ustawowych roszczeń nabywcy w stosunku do sprzedawcy z tytułu wad.

PŘEKLAD ORIGINÁLNÍHO NÁVODU K POUŽITÍ

Obsah

1 Bezpečnostní pokyny ... 215
1.1 Obecné bezpečnostní pokyny pro elektrické stroje ... 215
1.1.1 Bezpečnost na pracovišti ... 215
1.1.2 Bezpečnost elektrických součástí 215
1.1.3 Bezpečnost osob ... 215
1.1.4 Použití a zacházení s akumulátorovým strojem ... 216
1.1.5 Servis ... 216
1.2 Bezpečnostní pokyny pro sekačky ... 216
1.3 Bezpečnostní pokyny k akumulátoru a nabíječce ... 217
2 K tomuto návodu k použití ... 217
2.1 Symboly na titulní straně ... 217
2.2 Vysvětlení symbolů a signálních slov 217
3 Popis výrobku ... 218
3.1 Použití v souladu s určeným účelem . 218
3.2 Možné předvídatelné chybné použití . 218
3.3 Zbytková rizika ... 218
3.4 Bezpečnostní a ochranná zařízení ... 218
3.5 Symboly na stroji ... 218
3.5.1 Bezpečnostní značky ... 218
3.5.2 Značky obsluhy ... 219
3.6 Přehledy výrobku ... 219
3.6.1 Přehled výrobku (01)* ... 219
3.6.2 Přehled výrobku (02, 03)** ... 220
3.6.3 Přehled výrobku (04)*** ... 220
4 Montáž ... 221
5 Uvedení do provozu ... 221
5.1 Nabití akumulátorů ... 221
5.2 Vložení a vyjmutí akumulátorů (05, 06) ... 221
5.3 Připojení a odpojení elektřiny (05, 06) 222
6 Obsluha ... 222
6.1 Nastavení výšky sečení ... 222
6.1.1 Nastavení výšky sečení (07)* ... 222
6.1.2 Nastavení výšky sečení (08)** ... 222
6.2 Sečení se sběrným košem na trávu (09, 10) ... 223
6.3 Spuštění a zastavení sekačky (11, 12) ... 223
6.4 Připojení a odpojení pohonu kol (13)** ... 223
6.5 Kontrola stavu nabití akumulátorů (14, 15) ... 224
6.6 Nastavení vodicí rukojeti dle tělesné výšky ... 224
6.6.1 Přizpůsobení vodicí rukojeti (16)** ... 224
6.6.2 Přizpůsobení vodicí rukojeti (17)** ... 224
6.6.3 Přizpůsobení vodicí rukojeti (18)*** ... 224
6.7 Sklopení a vyklopení vodicí rukojeti ... 224
6.7.1 Sklopení a vyklopení vodicí rukojeti (19)*, ** ... 224
6.7.2 Sklopení a vyklopení vodicí rukojeti (20)*** ... 224
6.8 Mulčování mulčovacím klínem (21, 22)**, *** ... 224
6.9 Sekání s bočním výhozem (23)*** ... 225
6.10 Sečení bez sběrného koše na trávu (24)*** ... 225
7 Pracovní pokyny ... 225
8 Údržba a péče ... 226
8.1 Pravidelná údržba ... 226
8.2 Čištění stroje a žacího ústrojí ... 226
8.3 Kontrola a výměna žacího nože ... 226
8.4 Opravy ... 227
9 Pomoc při poruchách ... 227
9.1 Korekce chyb přístroje a používání ... 227
9.2 Kódy chyb a odstraňování závad ... 228
10 Přeprava ... 229
10.1 Přeprava přístroje ... 229
10.2 Přeprava ... 229
11 Skladování ... 230
11.1 Skladování akumulátorové sekačky ... 230

11.2 Skladování akumulátoru a nabíječky . 230
12 Likvidace 230
13 Technické údaje 231
14 Zákaznický servis/servis 231
15 Informace k prohlášení o shodě 231
16 Záruka 232

1 BEZPEČNOSTNÍ POKYNY

1.1 Obecné bezpečnostní pokyny pro elektrické stroje

⚠ **VÝSTRAHA! Přečtěte si všechny bezpečnostní pokyny, upozornění, vyobrazení a technické údaje, kterými je tento stroj opatřen.** *Nedbalost při dodržování následujících pokynů může způsobit úraz elektrickým proudem, požár a/nebo těžká zranění.*

- **Všechny bezpečnostní upozornění a pokyny si uložte pro pozdější použití.**

V bezpečnostních pokynech používaný pojem „stroj“ se vztahuje k síťově napájeným strojům (se síťovým přívodem) nebo akumulátorem poháněným strojům (bez síťového přívodu).

1.1.1 Bezpečnost na pracovišti

- **Udržujte své pracoviště čisté a dobře osvětlené.** *Nepořádek nebo neosvětlené oblasti pracoviště mohou vést k nehodám.*
- **Nepracujte se strojem ve výbušném prostředí, kde se nacházejí hořlavé kapaliny, plyny nebo prach.** *Od strojů mohou odletovat jiskry, které mohou zapálit prach nebo výpary.*
- **Během používání stroje zabraňte v přístupu dětem a jiným osobám.** *Pokud jste rozptýleni, můžete ztratit kontrolu nad strojem.*

1.1.2 Bezpečnost elektrických součástí

- **Přípojná zástrčka stroje musí odpovídat dané zásuvce. Žádným způsobem neupravujte zástrčku. Nepoužívejte žádné adaptéry zástrček společně s uzemněnými stroji.** *Nezměněné zástrčky a k nim vhodné zásuvky snižují nebezpečí úderu elektrickým proudem.*
- **Vyvarujte se kontaktu těla s uzemněnými povrchy, jako jsou potrubí, topení, sporáky a chladničky.** *Je-li vaše tělo uzemněno, zvyšuje se nebezpečí v důsledku zásahu elektrickým proudem.*
- **Nepoužívejte sekačku na trávu v dešti nebo mokru.** *Může to zvýšit nebezpečí úrazu elektrickým proudem.*
- **Připojovací kabel nepoužívejte k přenášení stroje, jeho zavěšování nebo k vytahování zástrčky ze zásuvky. Chraňte připojovací kabel před horkem, olejem, ostrými hranami nebo pohyblivými částmi stroje.** *Poškozené nebo zamotané připojovací kabely zvyšují nebezpečí úrazu elektrickým proudem.*
- **Pokud pracujete se strojem na volném prostranství, používejte pouze prodlužovací kabel vhodný pro venkovní použití.** *Použití prodlužovacího kabelu vhodného pro venkovní použití snižuje riziko úrazu elektrickým proudem.*
- **Jestliže se nelze vyhnout provozu stroje ve vlhkém prostředí, používejte proudový chránič.** *Použití proudového chrániče snižuje riziko úrazu elektrickým proudem.*

1.1.3 Bezpečnost osob

- **Buďte pozorní, dbejte na to, co děláte, a při práci používejte stroj rozumně. Nepracujte se strojem, pokud jste unavení či nesoustředění, nebo pokud jste pod vlivem drog, alkoholu nebo léků.** *Okamžik nepozornosti při používání stroje může mít za následek vážná zranění.*
- **Noste osobní ochranné prostředky a vždy ochranné brýle.** *Nošení osobních ochranných prostředků, jako jsou protiprachová maska, neklouzavá bezpečnostní obuv, helma nebo protihluková sluchátka, podle druhu a použití stroje, snižuje nebezpečí zranění.*
- **Vyvarujte se neúmyslného uvedení do provozu. Ujistěte se, že je stroj vypnutý, než jej připojíte do sítě nebo zapojíte akumulátor, před jeho uchopením a přenášením.** *Pokud máte při nesení stroje prst na spínači nebo je zapnutý stroj připojen k napájení, může to vést k nehodám.*
- **Před zapnutím stroje odstraňte nastavovací nářadí nebo montážní klíče.** *Nářadí nebo montážní klíč, který se nachází v rotující části stroje, může způsobit zranění.*
- **Vyvarujte se abnormálního držení těla. Ujistěte se, že stojíte bezpečně a neustále udržujete rovnováhu.** *To umožňuje lepší kontrolu stroje v neočekávaných situacích.*
- **Noste vhodný oděv. Nenoste příliš volné oblečení ani šperky. Udržujte vlasy a oděv**

v bezpečné vzdálenosti od pohyblivých částí. *Volný oděv, šperky nebo dlouhé vlasy mohou být zachyceny pohybujícími se částmi.*

- **Pokud lze připojit odsávací a záchytná zařízení, namontujte je a používejte je správně.** *Používání odsávání snižuje nebezpečí vyvolaná prachem.*
- **Nepodléhejte pocitu falešné bezpečnosti a neignorujte bezpečnostní pravidla pro stroje, i když stroj po mnoha použitích již dobře znáte.** *Nedbalé jednání může mít během zlomku sekundy za následek těžké úrazy.*

1.1.4 Použití a zacházení s akumulátorovým strojem

- **Nabíjejte akumulátory pouze nabíječkami, které jsou doporučeny výrobcem.** *Nabíječka, která je vhodná pro určitý druh akumulátoru, může při použití s jiným akumulátorem vyvolat nebezpečí požáru.*
- **Ve strojích používejte pouze akumulátory určené k tomuto účelu.** *Použití jiných akumulátorů může způsobit zranění nebo požár.*
- **Nepoužívané akumulátory uložte v bezpečné vzdálenosti od kovových předmětů, jako jsou kancelářské svorky, mince, klíče, hřebíky, šrouby nebo jiné malé kovové předměty, které mohou zkratovat kontakty.** *Zkrat mezi kontakty akumulátoru může mít za následek popáleniny nebo požár.*
- **Při nesprávném používání může z akumulátoru vytékat kapalina. Vyvarujte se kontaktu s touto kapalinou. Při náhodném kontaktu opláchněte postižené místo vodou. Dostane-li se tekutina do očí, přivolejte také lékařskou pomoc.** *Kapalina vytéklá z akumulátoru může vést k podráždění nebo popálení pokožky.*
- **Nepoužívejte poškozené ani pozměněné akumulátory ani žádné poškozené nebo pozměněné stroje.** *Poškozené nebo pozměněné akumulátory se mohou chovat nepředvídatelně a způsobit požár, výbuch nebo nebezpečí úrazu.*
- **Akumulátor ani stroj nevystavujte ohni ani příliš vysokým teplotám.** *Požár nebo teploty přesahující 130 °C mohou způsobit výbuch.*
- **Dodržujte všechny pokyny k nabíjení a nikdy nenabíjejte akumulátor nebo akumulátorový stroj mimo teplotní rozsah uvedený v návodu k použití.** *Chybné nabíjení nebo nabíjení mimo povolený teplotní rozsah může akumulátor zničit a zvýšit nebezpečí požáru.*

1.1.5 Servis

- **Stroj nechejte opravovat pouze kvalifikovaným odborným personálem a pouze s použitím originálních náhradních dílů.** *Tím bude zajištěno, že zůstane zachována bezpečnost stroje.*
- **Nikdy neprovádějte údržbu poškozených akumulátorů.** *Veškerou údržbu akumulátorů by měl provádět výrobce nebo zplnomocněná servisní pracoviště.*

1.2 Bezpečnostní pokyny pro sekačky

- **Nepoužívejte sekačku za špatných povětrnostních podmínek, zejména pokud hrozí nebezpečí úderu blesku.** *Tím se snižuje riziko zasažení bleskem.*
- **Důkladně zkontrolujte oblast, kde má být sekačka používána, zda se v ní nenachází divoká zvěř.** *Při používání sekačky můžete poranit divokou zvěř.*
- **Důkladně zkontrolujte oblast, kde má být sekačka používána, a odstraňte všechny kameny, klacky, dráty, kosti a ostatní cizí předměty.** *Odmrštěné předměty mohou způsobit poranění osob.*
- **Před použitím sekačky proveďte vždy vizuální kontrolu, abyste se přesvědčili, že nejsou nůž a nožová jednotka opotřebované nebo poškozené.** *Opotřebované nebo poškozené díly zvyšují riziko poranění.*
- **Často kontrolujte, zda není koš na trávu opotřebený nebo poškozený.** *Opotřebený nebo poškozený koš na trávu může zvýšit riziko poranění.*
- **Ponechte všechna ochranná zařízení namontovaná. Ochranná zařízení musí být funkční a správně namontovaná.** *Volné nebo poškozené ochranné zařízení správně nefunguje, a může tak způsobit poranění.*
- **Všechny ventilační štěrbiny musí být stále čisté.** *Ucpané ventilační štěrbiny a nečistoty mohou vést k přehřátí nebo požáru.*
- **Při práci se sekačkou noste vždy protiskluzovou a ochrannou obuv. Nepracujte se sekačkou naboso nebo v otevřených sandálech.** *To snižuje nebezpečí poranění nohou při kontaktu s pohybujícím se nožem.*

- **Při práci se sekačkou noste vždy dlouhé kalhoty.** *Nechráněná kůže zvyšuje pravděpodobnost poranění odmrštěnými předměty.*
- **Sekačku nepoužívejte, pokud je tráva mokrá. Choďte, nikdy neběhejte.** *To snižuje nebezpečí uklouznutí nebo pádu, což může vést ke zranění.*
- **Sekačku nepoužívejte na velmi strmých svazích.** *To snižuje nebezpečí ztráty kontroly nad sekačkou, uklouznutí nebo pádu, což může vést ke zranění.*
- **Při práci na svazích stále dbejte na stabilitu; pracujte vždy příčně ke svahu, nikdy ne nahoru nebo dolů, a buďte nanejvýš opatrní při změně směru.** *To snižuje nebezpečí ztráty kontroly nad sekačkou, uklouznutí nebo pádu, což může vést ke zranění.*
- **Při pohybu sekačky dozadu nebo jejím přibližování směrem k sobě buďte nanejvýš opatrní. Stále dávejte pozor na své okolí.** *To snižuje nebezpečí zakopnutí při práci.*
- **Nedotýkejte se nožů a dalších nebezpečných pohyblivých částí, pokud se ještě pohybují.** *To snižuje nebezpečí poranění pohyblivými díly.*
- **Při odstraňování zachyceného materiálu nebo čištění sekačky se ujistěte, že jsou všechny spínače vypnuté a že je akumulátor vyjmutý.** *Neočekávaný provoz sekačky může vést k těžkým poraněním.*
- Před uskladněním nechejte výrobek vždy vychladnout.
- Před uskladněním vyprázdněte sběrný koš na trávu.
- Při seřizování stroje dejte pozor, abyste si nepřiskřípli prsty mezi pohyblivými noži a pevnými díly stroje.

1.3 Bezpečnostní pokyny k akumulátoru a nabíječce

- Před nabíjením vyjměte akumulátor z přístroje.
- Akumulátor vložte do přístroje se správnou polaritou.
- Pokud přístroj nebudete po delší dobu používat, vyjměte akumulátor.
- Nezkratujte připojovací svorky přístroje nebo akumulátory.

Návody k použití

Dodržujte bezpečnostní pokyny k akumulátoru a nabíječce uvedené v samostatných návodech k použití:

- Návod k použití 443998: akumulátory
- Návod k použití 443999: nabíječky

2 K TOMUTO NÁVODU K POUŽITÍ

- U německé verze se jedná o originální návod k použití. Všechny ostatní jazykové verze jsou překlady originálního návodu k použití.
- Uchovávejte tento návod vždy tak, abyste si ho mohli přečíst, když budete potřebovat informace o stroji.
- Předávejte dalším osobám pouze výrobek s tímto návodem k použití.
- Přečtěte a dodržujte bezpečnostní pokyny a varování uvedená v tomto návodu.

2.1 Symboly na titulní straně

Symbol	Význam
	Před uvedením do provozu si bezpodmínečně pečlivě přečtěte tento návod k použití. To je předpokladem bezpečné práce a bezproblémové manipulace.
	Návod k použití
	S akumulátory Li-Ion zacházejte opatrně! Obzvláště dodržujte pokyny k přepravě, skladování a likvidaci, které jsou vedené v tomto návodu k použití!
	Tento výrobek souhlasí s platnými evropskými směrnicemi, a byl realizován postup posuzování shody s těmito směrnicemi.

2.2 Vysvětlení symbolů a signálních slov

⚠ NEBEZPEČÍ! Označuje bezprostředně hrozící nebezpečnou situaci, která – pokud se jí nevyhnete – má za následek smrt nebo vážné zranění.

⚠ VÝSTRAHA! Označuje možnou nebezpečnou situaci, která – pokud se jí nevyhnete – může mít za následek smrt nebo vážné zranění.

⚠ OPATRNĚ! Označuje možnou nebezpečnou situaci, která by mohla mít za následek menší nebo středně těžké zranění, pokud se jí nevyhnete.

POZOR! Označuje situaci, která by mohla mít za následek věcné škody, pokud se jí nevyhnete.

UPOZORNĚNÍ Speciální pokyny pro lepší srozumitelnost a manipulaci.

3 POPIS VÝROBKU

V této dokumentaci je popsáno několik modelů zařízení. Svůj model identifikujte na základě vyobrazení výrobku a popisu různých možností.

Mohou být použity všechny akumulátory (Bxxx Li) a nabíječky (Cxxx Li) sortimentu AL-KO 18 V / 36 V 1 BATTERY / 2 VOLTAGES

POZOR! Nebezpečí poškození stroje a akumulátoru. Je-li přístroj provozován s nevhodným akumulátorem, může dojít k poškození stroje a akumulátoru.

- Přístroj vždy provozujte jen s předepsaným akumulátorem.

UPOZORNĚNÍ Další informace najdete v návodech k použití akumulátorů a nabíječek sortimentu AL-KO 18 V / 36 V 1 BATTERY / 2 VOLTAGES

3.1 Použití v souladu s určeným účelem

Tento přístroj je určen výhradně k sečení trávníku v soukromé oblasti a může být použit pouze na suchém trávníku.

Jiné nebo rozsáhlejší používání platí za v rozporu s určeným účelem. Se spotřebičem lze pracovat pouze v plně smontovaném stavu.

Tento přístroj je určen výhradně jen k použití v soukromém sektoru. Jakékoliv jiné používání a dále nepovolené přestavby a dodatečné montáže budou považovány za použití k jinému než určenému účelu a mají za následek zánik záruky, dále ztrátu konformity a odmítnutí jakékoli odpovědnosti za škody způsobené uživateli nebo třetí straně ze strany výrobce.

3.2 Možné předvídatelné chybné použití

Stroj není koncipován pro komerční použití ve veřejných parcích a na sportovištích ani pro použití v zemědělství a lesním hospodářství.

- Zařízení nepoužívejte v dešti nebo na mokrém trávníku.
- Na sečené ploše se nesmí nacházet žádná cizí tělesa, např. kameny, kusy dřeva, lahve.
- Stávající bezpečnostní zařízení nesmí být demontována nebo vyřazována z provozu, např. přivazováním bezpečnostních třmenů na držadle.

3.3 Zbytková rizika

I při řádném používání stroje ke stanovenému účelu vždy zbývá zbytkové riziko, které nelze vyloučit. Z druhu a konstrukce stroje mohou být podle použití odvozena následující potenciální ohrožení:

- Odlétávání posekaných předmětů, zeminy a kamínků.
- Vdechování částic řezaného zboží, jestliže nemáte nasazenou ochranu dýchacích orgánů.
- Řezná poranění při sáhnutí na otáčející se žací nůž.

3.4 Bezpečnostní a ochranná zařízení

⚠ VÝSTRAHA! Nebezpečí zranění. Poškozená a vyřazená bezpečnostní a ochranná zařízení mohou vést k těžkým poraněním.

- Defektní bezpečnostní a ochranná zařízení nechejte opravit.
- Bezpečnostní a ochranná zařízení nikdy nevyřazujte z provozu.

Bezpečnostní třmen

Zařízení je vybaveno bezpečnostním třmenem. V okamžiku nebezpečí bezpečnostní třmen jednoduše uvolněte. Motor a žací ústrojí se zastaví.

Tlačítko Start (na vodicí rukojeti)

K zapnutí motoru pomocí bezpečnostního třmenu musíte napřed stisknout tlačítko Start.

Nárazová klapka

Nárazová klapka chrání např. před posekanými částicemi a kameny, které mohou odlétávat.

3.5 Symboly na stroji

3.5.1 Bezpečnostní značky

Symbol	Význam
	Při manipulaci dbejte zvýšené opatrnosti!
	Před uvedením do provozu si přečtěte návod k použití!

Symbol	Význam
	Nebezpečí kvůli vymršťovaným předmětům!
	Třetí osoby držte stranou nebezpečné oblasti!
	Nebezpečí zranění! Nohy a ruce udržujte dál od žacího ústrojí!
	Při nepoužívání, i před údržbou a opravami: Přístroj vypněte a odstraňte akumulátor z přístroje!
	Nevztahuje se, používá se jen u elektrických sekaček na trávu.[a]
	Nesekejte na příliš prudkých svazích![a]
	Nepoužívejte stroj za deště ani jej neskladujte venku![a]
STOP	Žací nůž po vypnutí stroje dobíhá. Žacího nože se můžete dotknout až po zastavení všech částí stroje![a]

[a] 46.6 Li SP comfort, 51.6 Li SP comfort

3.5.2 Značky obsluhy

Symbol	Význam
36V	Sekačka v 36V provozním režimu se dvěma 18V akumulátory.
START	Ke spuštění sekačky stiskněte tlačítko Start.[a]

Symbol	Význam
	Postup při spuštění sekačky (viz *Kapitola 6.3 "Spuštění a zastavení sekačky (11, 12)", strana 223*)[b]
GO STOP	Ukazatel stavu naplnění ke sběrnému koši na trávu: ■ Ukazatel stavu naplnění je nahoře (GO): Pokračovat v práci! ■ Ukazatel stavu naplnění je dole (STOP): Přerušte práci a vyprázdněte sběrný koš na trávu!
	Symbol obsluhy platný pro otočnou rukojeť na vodicí rukojeti:[c] ■ Zavřený zámek: Vodicí rukojeť upevněte ve zvolené poloze. ■ Otevřený zámek: Ke změně nastavení uvolněte vodicí rukojeť.
1 2 3	Stupně pro změnu nastavení výšky vodicí rukojeti (2 stupně)[c] Třetí stupeň slouží k překlopení vodicí rukojeti.
	Při nebezpečí: K zastavení sekačky na trávu ihned uvolněte bezpečnostní rukojeť.

[a] 34.6 Li comfort, 38.6 Li comfort, 43.6 Li comfort

[b] 46.6 Li SP comfort, 51.6 Li SP comfort

[c] 38.6 Li comfort, 43.6 Li comfort

3.6 Přehledy výrobku

3.6.1 Přehled výrobku (01)*

*: 34.6 Li comfort

Č.	Součást
1	Tlačítko Start
2	Bezpečnostní třmen
	Vodicí rukojeť:
3	■ Držadlo
4	■ Horní rukojeť
5	■ Otočný kloub s rychloupínací pákou
6	■ Dolní rukojeť

Č.	Součást
7	■ Otočný kloub se zajišťovacím tlačítkem
	Ukazatel stavu nabití akumulátorů:
8	■ LED diody
9	■ Tlačítko pro zjištění stavu nabití
10	Víko přihrádky na akumulátor
11	Přihrádka na akumulátor
	Centrální nastavení výšky sečení:
12	■ Indikace výšky sečení (5 stupňů)
13	■ Páka pro odblokování
14	Kryt žacího ústrojí s žacími noži
15	Rukojeť
16	Nárazová klapka
	Sběrný koš na trávu:
17	■ Skříň sběrného koše na trávu
18	■ Rukojeť sběrného koše na trávu
19	■ Ukazatel stavu naplnění sběrného koše na trávu
20 [a)]	Nabíječka [a)]
21 [a)]	Akumulátory (2×) [a)]

[a)] Součástí úplné sady

3.6.2 Přehled výrobku (02, 03)**

**: 38.6 Li comfort, 43.6 Li comfort

Č.	Součást
1	Tlačítko Start
2	Bezpečnostní třmen
	Vodicí rukojeť:
3	■ Držadlo
4	■ Horní rukojeť
5	■ Otočný kloub s rychloupínací pákou
6	■ Dolní rukojeť
7	■ 2stupňové nastavení výšky: 38.6 Li comfort: Otočný kloub s rychloupínací pákou, 43.6 Li comfort: Pružinový čep s otočnou rukojetí Třetí stupeň slouží k překlopení vodicí rukojeti.
	Ukazatel stavu nabití akumulátorů:
8	■ LED diody
9	■ Tlačítko pro zjištění stavu nabití
10	Víko přihrádky na akumulátor
11	Přihrádka na akumulátor
	Centrální nastavení výšky sečení:
12	■ Indikace výšky sečení (5 stupňů)
13	■ Páka pro odblokování
14	Kryt žacího ústrojí s žacími noži
15	Rukojeť
16	Nárazová klapka
	Sběrný koš na trávu:
17	■ Skříň sběrného koše na trávu
18	■ Rukojeť sběrného koše na trávu
19	■ Ukazatel stavu naplnění sběrného koše na trávu
20	Mulčovací klín
21 [a)]	Nabíječka [a)]
22 [a)]	Akumulátory (2×) [a)]

[a)] Součástí úplné sady

3.6.3 Přehled výrobku (04)***

***: 46.6 Li SP comfort, 51.6 Li SP comfort

Č.	Součást
	Kokpit obsahující:
1	■ Ukazatel stavu nabití akumulátorů
2	■ Tlačítko s dvojitou funkcí: 1. Tlačítko Start, 2. Zjištění stavu nabití akumulátorů
3	Bezpečnostní třmen
4	Spínací třmen pro pohon kol

Č.	Součást
	Vodicí rukojeť:
5	■ Držadlo
6	■ Rukojeť
7	■ Pružinový čep s otočnou rukojetí (2 polohy) Třetí poloha slouží ke sklopení vodicí rukojeti.
8	■ Otočný kloub rukojeti
	Centrální nastavení výšky sečení:
9	■ Indikace výšky sečení (6 stupňů)
10	■ Nastavovací páčka
11	Klapka bočního výhozu
12	Nástavec bočního výhozu
13	Přední rukojeť
14	Kryt žacího ústrojí s žacími noži
15	Přihrádka na akumulátor
16	Víko přihrádky na akumulátor
17	Zadní rukojeť na přenášení
18	Nárazová klapka
	Sběrný koš na trávu:
19	■ Skříň sběrného koše na trávu
20	■ Rukojeť sběrného koše na trávu
21	■ Ukazatel stavu naplnění sběrného koše na trávu
22	Mulčovací klín
23 [a)]	Nabíječka [a)]
24 [a)]	Akumulátory (2×) [a)]

[a)] Součástí úplné sady

4 MONTÁŽ

⚠ VÝSTRAHA! Nebezpečí v důsledku neúplné montáže! Provoz neúplně smontovaného stroje může přivodit těžká poranění a poškození stroje.

- Stroj provozujte pouze tehdy, když je kompletně smontovaný!
- Akumulátor vložte do stroje teprve tehdy, když je kompletně smontovaný!

Postupujte podle montážních pokynů uvedených v obrazové části pro váš model:

Installation
34.6 Li comfort

Installation
38.6 Li comfort

Installation
43.6 Li comfort

Installation
46.6 Li SP comfort | 51.6 Li SP comfort

5 UVEDENÍ DO PROVOZU

5.1 Nabití akumulátorů

Akumulátory jsou částečně nabité. Před prvním použitím akumulátory úplně nabijte. Akumulátory je možné skladovat v jakémkoli stavu nabití. Přerušení nabíjení akumulátory nepoškozuje.

UPOZORNĚNÍ Dbejte na detailní informace samostatných návodů k provozu akumulátorů a nabíječky.

5.2 Vložení a vyjmutí akumulátorů (05, 06)

Sekačka funguje pouze tehdy, jsou-li nainstalovány obě baterie.

POZOR! Riziko poškození akumulátorů. Pokud po použití ponecháte akumulátory v přístroji, mohou se poškodit.

- Bezprostředně po použití vyjměte akumulátory a uložte je tak, aby byly chráněny před mrazem.
- Akumulátory vložte do přístroje bezprostředně před začátkem práce.

Vložení akumulátorů

1. Odklopte (05/a, 06/a) víko přihrádky na akumulátory (05/1, 06/1).

2. Akumulátory (05/2, 06/2) nasuňte (05/b, 06/b) shora do přihrádek na akumulátory (05/3, 06/3), až zaklapnou.
3. Zavřete (05/c, 06/c) víko přihrádky na akumulátory.

Vyjmutí akumulátorů

1. Stiskněte odblokovací tlačítko (05/4, 06/4) na akumulátoru a držte je stisknuté.
2. Vyjměte akumulátor.

5.3 Připojení a odpojení elektřiny (05, 06)

⚠ VÝSTRAHA! Nebezpečí zranění. Neúmyslné zapnutí může vést k těžkým úrazům.

- Před přestávkami v práci a údržbou: Odstraňte akumulátory.

Zapnutí elektrického napájení

1. Odklopte (05/a, 06/a) víko přihrádky na akumulátory (05/1, 06/1).
2. Vložte akumulátory: viz *Kapitola 5.2 "Vložení a vyjmutí akumulátorů (05, 06)", strana 221*.
3. Zavřete (05/c, 06/c) víko přihrádky na akumulátory.
4. Zapněte přístroj: viz *Kapitola 6.3 "Spuštění a zastavení sekačky (11, 12)", strana 223*.

Vypnutí elektrického napájení

1. Vyjměte akumulátory: viz *Kapitola 5.2 "Vložení a vyjmutí akumulátorů (05, 06)", strana 221*.
2. Bezprostředně po použití vyjměte akumulátory z přístroje, nabijte je a uložte je tak, aby byly chráněny před mrazem. Akumulátory vložte znovu do přístroje až bezprostředně před začátkem další práce.

6 OBSLUHA

⚠ VÝSTRAHA! Nebezpečí poranění. Poškozená a vyřazená bezpečnostní a ochranná zařízení mohou vést k těžkým poraněním.

- Před zapnutím vyzkoušejte všechna bezpečnostní a ochranná zařízení, zda jsou k dispozici a funkční!

⚠ VÝSTRAHA! Nebezpečí poranění u neobvyklých provozních stavů. Okamžitě zastavte sekačku na trávu. Odstraňte akumulátory. Pak zkontrolujte, zda se úplně zastavily všechny pohyblivé díly:

- Po nárazu na cizí těleso: Zkontrolujte poškození sekačky na trávu a opravte ji. Poté sekačku na trávu zase zapněte a uveďte do provozu.
- Pokud sekačka na trávu neobvykle vibruje: Okamžitě zkontrolujte její poškození. Vyměňte nebo opravte poškozené díly. Zkontrolujte uvolněné díly a v případě jejich uvolnění je zase upevněte.

POZOR! Nebezpečí poškození zařízení. Jestliže je zablokován žací nůž, může dojít k přetížení motoru.

- Po každém použití vyčistěte žací ústrojí.
- Nastavte vyšší výšku sečení.
- Vyšší trávu a hustší porost sekejte stupňovitě.

6.1 Nastavení výšky sečení

⚠ OPATRNĚ! Nebezpečí zranění pořezáním. Nebezpečí řezných poranění při sáhnutí na běžící žací ústrojí.

- Výšku sečení nastavujte jen u vypnutého motoru a zastaveného řezacího ústrojí.

6.1.1 Nastavení výšky sečení (07)*

*: 34.6 Li comfort, 38.6 Li comfort, 43.6 Li comfort

1. Zatáhněte (07/a) za páku pro odblokování (07/1).
2. Zvedněte sekačku za rukojeť na přenášení (07/2), nebo ji zatlačte dolů (07/b). Požadovanou výšku sečení přitom odečtěte na stupnici (07/3).
3. Uvolněte páku pro odblokování.

6.1.2 Nastavení výšky sečení (08)**

**: 46.6 Li SP comfort, 51.6 Li SP comfort

1. K odjištění zatáhněte za nastavovací páčku (08/1) směrem ven (08/a) a podržte ji.
   - Pro nízký trávník: Nastavovací páčku posuňte směrem k přednímu kolu (08/b).
   - Pro vyšší trávník: Nastavovací páčku posuňte směrem ke sběrnému koši na trávu (08/b).
   - Požadovanou výšku sečení odečtěte na stupnici (08/3).
2. Uvolněte nastavovací páčku, takže zacvakne na požadovaném stupni.

6.2 Sečení se sběrným košem na trávu (09, 10)

Přístroj lze provozovat se sběrným košem na trávu nebo bez něj.

Zavěšení sběrného koše na trávu

1. Přesvědčte se, zda je přístroj vypnutý a žací ústrojí zastavené.
2. Nadzvedněte (09/a) nárazovou klapku (09/1).
3. Zavěste (09/b) sběrný koš na trávu (09/2) do držáku.
4. Uvolněte nárazovou klapku.

Kontrola hladiny naplnění

Ukazatel stavu naplnění (10/1) je díky proudu vzduchu při sečení stlačen nahoru (10/a). Pokud je sběrný koš na trávu (10/2) plný, přiléhá ukazatel stavu naplnění ke sběrnému koši na trávu (10/b). Sběrný koš na trávu musíte vyprázdnit.

Vyvěšení a vyprázdnění sběrného koše na trávu

⚠ OPATRNĚ! Nebezpečí zranění pořezáním. Nebezpečí řezných poranění při sáhnutí na běžící žací ústrojí.

- Sběrný koš na trávu sejměte až po zastavení žacího ústrojí.

UPOZORNĚNÍ Při vysypávání sběrného koše vyčistěte i vyfukovací otvory ukazatele stavu naplnění pro jeho další perfektní funkci.

1. Přesvědčte se, zda je přístroj vypnutý a žací ústrojí zastavené.
2. Zvedněte nárazovou klapku sekačky (09/1).
3. Uvolněte sběrný koš na trávu (09/2) z držáků a vyjměte jej směrem dozadu.
4. Vyprázdněte sběrný koš na trávu.
5. Vyčistěte vyfukovací otvory ukazatele stavu naplnění.
6. Zavěste sběrný koš na trávu (viz výše).

6.3 Spuštění a zastavení sekačky (11, 12)

Žací ústrojí startujte pouze na rovném povrchu, nikoli ve vysoké trávě. Podklad musí být zbaven cizích předmětů jako např. kamenů. Při spuštění přístroj nezvedejte ani nenaklánějte.

POZOR! Nebezpečí poškození přístroje. Několikanásobným, krátce za sebou se opakujícím zapnutím/vypnutím dochází k poškození motoru a žacího ústrojí.

- Motor zapněte jen po zastavení žacího ústrojí.

UPOZORNĚNÍ Dovolená poloha při obsluze: Stojíte za sekačkou na trávu a oběma rukama uchopíte vodicí rukojeť.

Nastartování žací lišty

1. Pokud se tak ještě nestalo: Zapněte napájení (viz *Kapitola 5.3 "Připojení a odpojení elektřiny (05, 06)", strana 222*).
2. Stiskněte tlačítko Start (11/1, 12/1) a držte ho stisknuté (11/a, 12/a).
3. Zatáhněte (11/a, 12/a) za bezpečnostní třmen (11/2, 12/2) směrem k vodicí rukojeti (11/3, 12/3). Motor a žací ústrojí se spustí.
4. Uvolněte tlačítko Start a přitom stále držte bezpečnostní třmen.

UPOZORNĚNÍ Bezpečnostní rukojeť nezaskočí. Během práce ji vždy pevně držte na vodicí rukojeti.

Zastavení žacího ústrojí

1. Uvolněte bezpečnostní třmen. To se automaticky vrátí do výchozí polohy.
2. Počkejte, až se žací ústrojí zastaví.
3. Vypněte napájení (viz *Kapitola 5.3 "Připojení a odpojení elektřiny (05, 06)", strana 222*).

⚠ OPATRNĚ! Nebezpečí řezných poranění. Nebezpečí pořezání při sahání do běžící sekačky.

- Počkejte, až se sekačka zastaví.
- Před všemi údržbovými a ošetřovacími pracemi: Vypněte zařízení a počkejte, až se sekačka zastaví. Odstraňte akumulátor.

6.4 Připojení a odpojení pohonu kol (13)**

**: 46.6 Li SP comfort, 51.6 Li SP comfort

UPOZORNĚNÍ Pohon kol může být připojen jen u běžícího motoru.

Připojení pohonu kol

1. Zapněte přístroj a spusťte motor (viz *Kapitola 6.3 "Spuštění a zastavení sekačky (11, 12)", strana 223*).
2. Třmen převodovky pohonu kol (13/1) přitlačte k vodicí rukojeti (13/2) a přidržte ho (13/a). Spínací třmen pohonu kol nezaskočí.

Odpojení pohonu kol

1. Uvolněte spínací třmen pohonu kol. Automaticky přejdou do výchozího postavení.

6.5 Kontrola stavu nabití akumulátorů (14, 15)

1. Stiskněte krátce tlačítko (14/1, 15/1).
   ⇨ LED diody (14/2, 15/2) svítí nebo blikají v závislosti na stavu nabití:

LED diody (zelené)	Stav nabití
Svítí 4 LED diody.	Akumulátor je plně nabitý.
Svítí 3 LED diody.	Akumulátor nabitý ze 75 %.
Svítí 2 LED diody.	Akumulátor nabitý z 50 %.
Svítí 1 LED dioda.	Akumulátor nabitý z 25 %.
4 LED diody blikají.	Akumulátor je zcela vybitý.

UPOZORNĚNÍ LED diody slouží též k signalizaci chybových kódů (viz *Kapitola 9.2 "Kódy chyb a odstraňování závad", strana 228*).

6.6 Nastavení vodicí rukojeti dle tělesné výšky

6.6.1 Přizpůsobení vodicí rukojeti (16)**

**: 38.6 Li comfort

1. Na obou stranách: Vyklopte (16/a) rychloupínací páku (16/1).
2. Otočte (16/b) vodicí rukojeť (16/2) do polohy 1 nebo 2.
   Upozornění: *Třetí stupeň slouží k překlopení vodicí rukojeti.*
3. Na obou stranách: Přiklopte (16/c) rychloupínací páku.

6.6.2 Přizpůsobení vodicí rukojeti (17)**

**: 43.6 Li comfort

1. Na obou stranách: Otočte (17/a) otočnou rukojeť (17/1) směrem k otevřenému zámku.
2. Otočte (17/b) vodicí rukojeť (17/2) do polohy 1 nebo 2.
   Upozornění: *Třetí stupeň slouží k překlopení vodicí rukojeti.*
3. Na obou stranách: Otočte (17/c) otočnou rukojeť směrem k zavřenému zámku.

6.6.3 Přizpůsobení vodicí rukojeti (18)***

***: 46.6 Li SP comfort, 51.6 Li SP comfort

1. Na obou stranách: Otočte (18/a) otočnou rukojeť (18/1) o 90°.
2. Vodicí rukojeť (18/2) otočte (18/b) do některé ze dvou poloh (18/3).
3. Na obou stranách: Otočte (18/c) otočnou rukojeť zpět o 90°.

6.7 Sklopení a vyklopení vodicí rukojeti

Po sklopení vodicí rukojeti lze přístroj naklonit na stranu a snadno vyčistit žací ústrojí. Se sklopenou vodicí rukojetí lze přístroj uložit tak, aby zabíral málo místa.

⚠ OPATRNĚ! Nebezpečí zmáčknutí. Prsty nebo jiné části těla mohou být zmáčknuty mezi volnými díly vodicí rukojeti.

- Pevně držte volné díly vodicí rukojeti.
- Prsty nebo jiné části těla nedržte mezi volnými díly.

6.7.1 Sklopení a vyklopení vodicí rukojeti (19)*, **

*: 34.6 Li comfort

**: 38.6 Li comfort, 43.6 Li comfort

Sklopení vodicí rukojeti

1. Na obou stranách: Uvolněte (19/a) upevnění (19/1) vodicí rukojeti na krytu natolik, aby vodicí rukojeť bylo možno otočit vpřed.
2. Sklopte (19/b) vodicí rukojeť (19/2) zcela vpřed.
3. Na obou stranách: Uvolněte horní rychloupínací páky (19/3).
4. Sklopte (19/c) horní vodicí rukojeť (19/4) dolů.

Odklopení vodicí rukojeti

Postupujte v opačném pořadí.

6.7.2 Sklopení a vyklopení vodicí rukojeti (20)***

***: 46.6 Li SP comfort, 51.6 Li SP comfort

Sklopení vodicí rukojeti

1. Na obou stranách: Otočte otočnou rukojeť (20/1) o 90°.
2. Sklopte (20/a) vodicí rukojeť (20/2) zcela vpřed.

Odklopení vodicí rukojeti

Postupujte v opačném pořadí.

6.8 Mulčování mulčovacím klínem (21, 22)**, ***

**: 38.6 Li comfort, 43.6 Li comfort

***: 46.6 Li SP comfort, 51.6 Li SP comfort

Při mulčování se odřezky nesbírají, ale zůstávají na trávníku. Mulč chrání půdu před vysycháním a dodává jí živiny. Nejlepších výsledků dosáhne-

te pravidelným seřezáváním o cca 2 cm. Pouze mladá tráva s měkkým pletivem listů hnije rychle.

- Výška trávy před mulčováním: max. 8 cm
- Výška trávy po mulčování: min. 4 cm

UPOZORNĚNÍ Rychlost kroku přizpůsobte mulčování, nechoďte moc rychle.

Vložení mulčovacího klínu (21)

OPATRNĚ! Nebezpečí řezných poranění. Nebezpečí pořezání při sahání do běžící sekačky.

- Než budete nasazovat nebo vyjímat mulčovací klín, přístroj vypněte.

POZOR! Nebezpečí poškození stroje. Pokud mulčovací klín nezaskočí, může dojít k poškození mulčovacího klínu a žacího ústrojí.

- Dávejte pozor, aby blokování zaskočilo.

1. Vypněte přístroj (viz *Kapitola 5.3 "Připojení a odpojení elektřiny (05, 06)", strana 222*).
2. Vyhákněte sběrný koš na trávu (viz *Kapitola 6.2 "Sečení se sběrným košem na trávu (09, 10)", strana 223*).
3. Nadzvedněte (21/a) nárazovou klapku (21/1).
4. Mulčovací klín (21/2) zasuňte (21/b) do vyhazovacího otvoru (21/3) tak, aby zaskočil.

Odstranění mulčovacího klínu (22)

1. Vypněte přístroj.
2. Nadzvedněte (22/a) nárazovou klapku (22/1).
3. Zámek (22/2) na mulčovacím klínu uvolněte (22/b) pevným stisknutím rukojeti (22/3).
4. Vyjměte mulčovací klín (22/c).

6.9 Sekání s bočním výhozem (23)***

***: 46.6 Li SP comfort, 51.6 Li SP comfort

OPATRNĚ! Nebezpečí zranění pořezáním. Nebezpečí řezných poranění při sáhnutí na běžící žací ústrojí.

- Nástavec bočního výhozu nasazujte popř. snímejte jen po zastavení motoru a žacího ústrojí.

Nasazení nástavce bočního výhozu

1. Vypněte přístroj a vyjměte akumulátor.
2. Sejměte sběrný koš.
3. Vyklopte nahoru (23/a) krycí klapku (23/1) bočního výhozu a držte ji.
4. Zasuňte (23/b) nástavec bočního výhozu (23/2) a s výstupky (23/3) směřujícími vzhůru jej zavěste pod boční výhoz.
5. Pomalu zavřete krycí klapku. Krycí klapka zajistí nástavec bočního výhozu před vypadnutím.
6. Vložte akumulátor a opět zapněte přístroj.

Odstranění nástavce bočního výhozu

1. Vypněte přístroj a vyjměte akumulátor.
2. Vyklopte nahoru krycí klapku bočního výhozu a držte ji.
3. Nástavec bočního výhozu vyvěste a vytáhněte.
4. Zavřete krycí klapku.
5. Vložte akumulátor a opět zapněte přístroj.

6.10 Sečení bez sběrného koše na trávu (24)***

***: 46.6 Li SP comfort, 51.6 Li SP comfort

Zařízení lze provozovat bez sběrného koše na trávu. Aby se zabránilo ucpání vyhazovacího otvoru, musí být nárazová klapka mírně otevřená.

1. Přesvědčte se, zda je přístroj vypnutý a žací ústrojí zastavené.
2. Nadzvedněte (24/a) nárazovou klapku (24/1).
3. Zvedejte podpěru krytu (24/2) (24/b), dokud nezapadne.
4. Uvolněte nárazovou klapku.

7 PRACOVNÍ POKYNY

Dodržujte bezpečnostní pokyny!

UPOZORNĚNÍ Dodržujte místní vyhlášky, které určují, kdy můžete sekačku používat.

- Dávejte pozor na předměty v trávě a odstraňte je z pracovního prostoru.
- Sekejte pouze za dobré viditelnosti.
- Sekejte pouze ostrým žacím nožem.
- Přístroj ovládejte pouze vodicí rukojetí.
- Pohybujte zařízením pouze v tempu chůze.
- Přístroj vždy přemisťujte příčně ke svahu. Nejezděte sekačkou na trávu do kopce nebo z kopce nebo na svazích se sklonem větším než 10°. Dodržujte zvýšenou opatrnost při změně směru práce.

Řezný výkon, popř. doba běhu akumulátoru

- Řezný výkon, respektive plocha, kterou lze sekat, závisí na vlastnostech trávníku. Faktory, jako je délka trávy, hustota trávy, zvolená výška sečení a vlhký trávník, to vše má vliv na řezný výkon.
- Optimální provozní doby je dosaženo častým sekáním a tím také krátkého trávníku.

- Časté zapínání a vypínání sekačky během sečení snižuje řezný výkon stejně jako ne zcela nabité baterie.
- Zapnutí pohonu kol [a)] sníží výkon, popř. zkrátí dobu běhu akumulátorů.
- Pro optimalizaci řezného výkonu se doporučuje sekat trávník často, nastavit vysokou výšku sekání a pohybovat se zařízením rychlostí chůze.

UPOZORNĚNÍ Pro prodloužení doby chodu lze zakoupit dodatečné baterie.

[a)] 46.6 Li SP comfort, 51.6 Li SP comfort

Tipy na sečení

- Sečte při stálé výšce 3–5 cm, ne více než v polovině výšky trávníku.
- Nepřetěžujte sekačku na trávu! Pokud otáčky motoru znatelně klesnou kvůli vysoké, těžké trávě, zvyšte výšku sečení a sečte na několikrát.
- Vítr a slunce mohou trávník po sekání vysušit, sečte proto v pozdních odpoledních hodinách.

8 ÚDRŽBA A PÉČE

NEBEZPEČÍ! Ohrožení života kvůli neodborné údržbě. Práce údržby prováděné nekvalifikovanými osobami, použití nepřípustných náhradních dílů i odstranění nebo změna bezpečnostních zařízení mohou v provozu přivodit těžká poranění a dokonce i smrt.

- Neodstraňujte žádná bezpečnostní zařízení, musí být stále funkční.
- Používejte jen schválené originální náhradní díly.
- Pravidelnou a odbornou údržbou zajistěte, aby se přístroj nacházel ve funkčním a čistém stavu.

VÝSTRAHA! Nebezpečí řezných poranění. Nebezpečí zranění pořezáním při sáhnutí na ostrohranné a pohybující se díly stroje i řezné nástroje.

- Před údržbou, ošetřováním a čištěním stroj vždy vypněte. Vytáhněte bezpečnostní klíč a odstraňte akumulátory!
- Při údržbě, ošetřování a čištění vždy noste ochranné rukavice.

VÝSTRAHA! Nebezpečí poranění při údržbě. Neodborná údržba může přivodit těžká poranění a poškození přístroje.

- Opravy na stroji mohou provádět jen odborné servisy.

8.1 Pravidelná údržba

- Zajistěte, aby byly všechny matice, čepy a šrouby pevně utaženy a stroj se nacházel v bezpečném stavu.
- Pravidelně kontrolujte funkci a opotřebení sběrného boxu.

8.2 Čištění stroje a žacího ústrojí

POZOR! Nebezpečí vyplývající z vody. Voda ve stroji vede ke zkratům a zničení elektrických součástí.

- Stroj neostřikujte vodou.
- K čištění používejte výhradně jen smetáček nebo kartáč.

1. Zastavte motor.
2. Vytáhněte akumulátory.
3. Vyhákněte sběrný koš na trávu.
4. Otočte přístroj a vyčistěte žací ústrojí.

8.3 Kontrola a výměna žacího nože

VÝSTRAHA! Těžká poranění odmrštěnými částmi nože. Opotřebený, prasklý nebo poškozený žací nůž se může zlomit a jeho části mohou způsobit nebezpečná poranění při jejich odmrštění.

- Pravidelně kontrolujte poškození žacího nože.
- Sekačku na trávu nepoužívejte, jestliže je žací nůž opotřebený nebo poškozený.

- Tupé nebo poškozené žací nože nechejte nabrousit, popř. vyměnit pouze v servisním středisku výrobce nebo autorizovaným prodejcem.
- Při údržbě žacího nože dávejte pozor, aby šlo žacím nožem pohybovat i u vypnutého proudového zdroje.
- Při nastavování stroje postupujte opatrně, abyste si nepřiskřípli prsty mezi pohyblivými žacími noži a pevnými díly stroje.
- K zamezení vibrací musí být žací nůž a šroub vždy vyměněny společně.
- Přebroušené žací nože musí být vyvážené. Nevyvážené žací nože vedou k nadměrným otřesům a poškození sekačky.

8.4 Opravy

⚠ VÝSTRAHA! Nebezpečí úrazu při provádění oprav. Neodborné opravy mohou mít za následek těžké úrazy a poškození stroje.

- Opravy nechávejte provádět jen servisními dílnami výrobce nebo autorizovanými odbornými provozy!

V následujících případech vyhledejte servisní středisko výrobce:

- Motor již nestartuje.
- Přístroj najel na překážku.
- Žací nože anebo motorová hřídel jsou ohnuté.
- Přístroj vibruje a běží neklidně.
- Akumulátor je opotřebovaný nebo poškozený.

9 POMOC PŘI PORUCHÁCH

⚠ OPATRNĚ! Nebezpečí zranění. Ostrohranné a pohybující se části strojů mohou vést k poranění.

- Při údržbě, ošetřování a čištění vždy noste ochranné rukavice!

9.1 Korekce chyb přístroje a používání

ℹ UPOZORNĚNÍ V případě poruch, které nejsou v této tabulce uvedené nebo které nemůžete sami odstranit, se obraťte na náš zákaznický servis.

Porucha	Příčina	Odstranění
Motor neběží.	Akumulátory chybí nebo nejsou správně usazeny.	Akumulátory správně nasaďte.
	Akumulátory jsou vybité.	Nabijte akumulátory.
	Žací nůž je zablokovaný.	1. Žací nůž a kryt žacího ústrojí důkladně vyčistěte. Žací nůž se musí volně otáčet. 2. Nastartujte sekačku na nízkém trávníku.
	Kabel nebo spínač jsou poškozené.	Přístroj nepoužívejte! Obraťte se na servisní středisko výrobce.
Slábne výkon motoru.	Akumulátory jsou vybité.	Nabijte akumulátory.
	Žací nůž je tupý.	Žací nůž si můžete nechat nabrousit v servisním středisku výrobce.
	Příliš mnoho trávy ve vyhazovacím kanálu nebo v žacím ústrojí.	1. Žací nůž a kryt žacího ústrojí důkladně vyčistěte. 2. Nastartujte sekačku na nízkém trávníku.
Motor se během sečení zastaví.	Žací nůž je tupý.	Žací nůž si můžete nechat nabrousit v servisním středisku výrobce.
	Motor je přetížený.	Vypněte sekačku na trávu, postavte ji na rovnou zem nebo nízkou trávu a znovu nastartujte.
Sběrný koš na trávu se plní nedostatečně.	Trávník je vlhký.	Nechte trávník vyschnout.
	Sběrný koš na trávu je ucpaný.	Vyčistěte mřížku sběrného koše na trávu.
	Příliš mnoho trávy ve vyhazovacím kanálu nebo v žacím ústrojí.	■ Žací nůž a kryt žacího ústrojí důkladně vyčistěte. ■ Nastavte vyšší výšku sečení.

Porucha	Příčina	Odstranění
	Žací nůž je tupý.	Žací nůž si můžete nechat nabrousit v servisním středisku výrobce.
Z žacího ústrojí vypadává tráva.	Sběrný koš na trávu je plný.	Vyprázdněte sběrný koš na trávu a vyčistěte vyhazovací kanál.
Provozní doba s akumulátorem se podstatně zkracuje.	Výška sečení je příliš nízká.	Nastavte vyšší výšku sečení.
	Tráva je příliš vysoká nebo vlhká.	■ Nechejte trávu uschnout. ■ Nastavte vyšší výšku sečení.
	Rychlost sečení je příliš vysoká.	■ Zpomalte rychlost sečení. ■ Vyčistěte vyhazovací kanál a žací ústrojí. Žací nůž se musí volně otáčet.
	Sběrný koš na trávu je plný.	Vyprázdněte sběrný koš na trávu a vyčistěte vyhazovací kanál.
	Životnost akumulátorů skončila.	Vyměňte akumulátory. Používejte pouze originální příslušenství od výrobce.
Akumulátory není možné nabít.	Kontakty akumulátoru jsou znečištěné.	Očistěte kontakty akumulátoru nekovovým předmětem a nastříkejte sprejem na kontakty. **Pozor:** *Nezkratujte kontakty akumulátoru kovovým předmětem!*
	Akumulátory nebo nabíječka vykazují vadu.	Náhradní díly si objednávejte u výrobce.
	Akumulátory jsou příliš horké.	Nechte akumulátory vychladnout.

9.2 Kódy chyb a odstraňování závad

Chyby jsou signalizovány různým blikáním 4 zelených LED diod:

Kód chyby	Příčina	Odstranění
2 bliknutí	Přístroj je přetížený.	■ Nastavte vyšší výšku sečení. ■ Pohybujte přístrojem pomaleji. ■ Zařaďte krátkou přestávku. ■ Sekejte trávu postupně.
4 bliknutí	Příliš vysoká nebo nízká teplota: ■ přístroje, ■ akumulátorů, ■ řídicí jednotky.	Přístroj a akumulátory: 1. Vypněte. 2. Nechejte vychladnout, popř. ohřát. 3. Zapněte a používejte v rámci rozmezí přípustných provozních teplot.

Kód chyby	Příčina	Odstranění
6 bliknutí	■ Příliš nízké elektrické napětí nebo proud ■ Přístroj nebo akumulátory jsou příliš horké.	■ Zkontrolujte stav nabití akumulátorů. Při zjištění nízkého stavu nabití dobijte akumulátory. ■ Vypněte přístroj a akumulátory a nechejte je vychladnout.
10 bliknutí	Jiné chyby	Obraťte se na odborný servis výrobce nebo na prodejce.

10 PŘEPRAVA

10.1 Přeprava přístroje

POZOR! Nebezpečí poškození žacího ústrojí. Při nejnižší výšce sečení může dojít k poškození žacího ústrojí při přejezdu přes schody, hrany nebo obrubníky.

- Při přepravě proto výšku sečení nastavte na nejvyšší úroveň.

1. Zastavte žací lištu a počkejte, dokud nezůstane stát.
2. Nastavte maximální výšku sečení.

Přeprava přístroje mezi dvěma pracovními místy

- Přístrojem přejíždějte na místo práce s maximální nastavenou výškou sečení.
- Pro snadnější manipulaci zapněte pohon kol[a)].
- Přístroj přenášejte za rukojeť na přenášení (viz *Kapitola 3.6 "Přehledy výrobku", strana 219*).

[a)] 46.6 Li SP comfort, 51.6 Li SP comfort

Přeprava přístroje ve vozidle

- Vyjměte akumulátor.
- Sklopte vodicí rukojeť.
- Přístroj ve vozidle zajistěte proti překlopení a posunutí.
- Přístroj zajistěte před nárazy okolními předměty.
- Na přístroj nestavte žádné předměty.

10.2 Přeprava

Přepravu provádějte podle následujících opatření:

1. Vypněte stroj.
2. Z přístroje vyjměte akumulátor.
3. Akumulátor předpisově zabalte (viz dále).

Akumulátor „B160.6 Li“ (obj. č. 114128)

UPOZORNĚNÍ Jmenovitá energie akumulátoru činí více než 100 Wh! Proto dbejte na následující pokyny k přepravě!

Obsažený lithium-iontový akumulátor podléhá předpisům pro nebezpečné náklady, ale může být přepravován za zjednodušených podmínek:

- Soukromí uživatelé mohou přepravovat akumulátor po silnici bez jakýchkoli dalších požadavků za předpokladu, že je akumulárot zabalen způsobem vhodným pro maloobchodní prodej a přeprava je určena pro soukromé účely.
- Komerční uživatelé, kteří provádí přepravu ve spojení s hlavní činností (např. dodávky z a ke staveništím nebo předváděcím akcím), mohou rovněž využívat toto zjednodušení.

V obou shora uvedených případech musí být nutně učiněna předběžná opatření k zamezení uvolnění obsahu. V dalších případech musí být bezpodmínečně dodržovány předpisy zákona o nebezpečném zboží! V případě nedodržení hrozí odesílateli a případně dopravci vysoké pokuty.

Další pokyny k přepravě a odeslání

- Lithiové akumulátory přepravujte, resp. zasílejte pouze v nepoškozeném stavu!
- K přepravě akumulátoru používejte výhradně jen originální kartony nebo kartony vhodné pro nebezpečné zboží (není potřebné u akumulátorů se jmenovitou energií menší než 100 Wh).
- Zalepte otevřené akumulátorové kontakty, abyste zabránili zkratu.
- Akumulátor uvnitř obalu zajistěte před posunutím, aby se zabránilo poškození akumulátoru.
- Při přepravě, popř. odeslání zajistěte správné označení a dokumentaci zásilky (např. balíkovou službou nebo přepravní společností).

- Předem se informujte, zda je možná přeprava zvoleným kurýrem, a označte zásilku.

Přípravu zásilky doporučujeme konzultovat s odborníkem na nebezpečné zboží. Dbejte na případné další národní předpisy.

11 SKLADOVÁNÍ

- Po každém použití zařízení důkladně vyčistěte a, jsou-li k dispozici, umístěte všechny ochranné kryty.
- Proveďte potřebnou údržbu.
- Zařízení uchovávejte na suchém, uzamykatelném místě a mimo dosah dětí.

11.1 Skladování akumulátorové sekačky

⚠ OPATRNĚ! Nebezpečí poranění při skladování. Hrozí nebezpečí poranění kvůli o ostré hrany uskladněného přístroje.

- Uložte přístroj na místě nepřístupném dětem a nepovolaným osobám.
- Přístroj skladujte jen po odstranění akumulátoru.

1. Vypněte přístroj.
2. Vyjměte akumulátor.
3. Vyprázdněte sběrný koš na trávu a vyčistěte vyhazovací kanál.
4. Přístroj důkladně vyčistěte.
5. Motor a celý přístroj nechejte ochladit.
6. Všechny kovové části opatřete tenkou vrstvou oleje nebo silikonu, abyste zabránili korozi.
7. Sklopte vodicí rukojeť.
8. Přístroj uchovávejte na suchém a čistém místě chráněném proti mrazu.
   - K ochraně proti prachu jej přikryjte prodyšnou plachtou.
   - Nepoužívejte plastové fólie, abyste zabránili hromadění vlhkosti.
   - **UPOZORNĚNÍ! Skladovací teplota sekačky na trávu: viz technické údaje.**

11.2 Skladování akumulátoru a nabíječky

⚠ NEBEZPEČÍ! Nebezpečí výbuchu a požáru! Osoby budou usmrceny nebo těžce zraněny, jestliže akumulátor vybuchne, protože byl skladován u otevřeného ohně nebo zdroje tepla.

- Akumulátor skladujte v chladu a suchu, nikdy však ne u otevřeného ohně nebo zdroje tepla.

ℹ UPOZORNĚNÍ Akumulátor je při nabíjení chráněn vůči přebíjení automatickým rozpoznáním stavu nabití, a může tak určitou dobu zůstat spojený s nabíječkou, ne však dlouhodobě.

ℹ UPOZORNĚNÍ Dodržujte samostatné návody k používání akumulátoru a nabíječky.

- Akumulátor skladuje na suchém místě chráněném před mrazem při teplotě okolí mezi 0 °C a 25 °C a nabitý na cca 40 - 60 %.
- Z důvodu nebezpečí zkratu nikdy neskladujte akumulátor v blízkosti kovových předmětů nebo předmětů obsahujících kyselinu.

12 LIKVIDACE

Pouze pro země EU:

Podle evropské směrnice 2012/19/EU o odpadních elektrických a elektronických zařízeních a její transformace do národního práva se musí již nepoužitelné nabíječky shromažďovat odděleně a odevzdat k ekologické recyklaci.

Při nesprávné likvidaci mohou odpadní elektrická a elektronická zařízení kvůli případnému obsahu nebezpečných látek poškodit životní prostředí a lidské zdraví.

Pokyny k zákonu o elektrických a elektronických zařízeních

- Elektrická a elektronická zařízení nepatří do domácího odpadu, ale odvážejí se k roztřídění, příp. k ekologické likvidaci!
- Staré baterie nebo akumulátory, které nejsou zabudovány do zařízení pevně, je nezbytné před odevzdáním vyjmout! Jejich likvidace se řídí zákonem o bateriích.
- Vlastník, příp. uživatel elektrických a elektronických zařízení mají zákonnou povinnost je po použití vrátit.
- Koncový uživatel je zodpovědný za smazání svých osobních údajů ze starého zařízení určeného k likvidaci!

Symbol přeškrtnutého kontejneru na odpadky znamená, že se elektrická a elektronická zařízení nesmí likvidovat prostřednictvím komunálního odpadu.

Elektrická a elektronická zařízení lze bezplatně odevzdat na následujících místech:

- Veřejnoprávní sběrné nebo likvidační stanice (např. komunální sběrné dvory)

- Prodejny elektrospotřebičů (kamenné a online), pokud má obchodník povinnost zpětného odběru, anebo ho nabízí dobrovolně.

Tato prohlášení platí pouze pro zařízení, které jsou instalovány a prodávány v zemích Evropské unie a podléhají Evropské směrnici 2012/19/EU. V zemích mimo Evropskou unii mohou platit odlišná ustanovení o likvidaci elektrických a elektronických zařízení.

Pokyny k zákonu o likvidaci baterií (BattG)

- Použité baterie a akumulátory nepatří do domácího odpadu, ale odvážejí se k roztřídění, příp. k ekologické likvidaci!
- Informace o bezpečnému vyjmutí baterií nebo akumulátorů z elektrického přístroje a informace o jejich typu a chemickém systému jsou uvedeny v dalších údajích v návodu k použití nebo v montážním návodu.
- Vlastník, příp. uživatel baterií nebo akumulátorů mají zákonnou povinnost je po použití vrátit. Odevzdávání se omezuje na běžné množství v domácnosti.

Použité baterie mohou obsahovat škodliviny nebo těžké kovy, které mohou poškozovat životní prostředí a zdraví. Zužitkování použitých baterií a využití v nich obsažených zdrojů přispívá k ochraně obou těchto důležitých zdrojů.

Symbol přeškrtnutého kontejneru na odpadky znamená, že se baterie a akumulátory nesmí likvidovat spolu s komunálním odpadem.

Pokud se pod odpadkovým kontejnerem nacházejí také znaky Hg, Cd nebo Pb, označuje se tím následující:

- Hg: Baterie obsahuje víc než 0,0005 % rtuti
- Cd: Baterie obsahuje víc než 0,002 % kadmia
- Pb: Baterie obsahuje víc než 0,004 % olova

Baterie a akumulátory lze bezplatně odevzdat na následujících místech:

- Veřejnoprávní sběrné nebo likvidační stanice (např. komunální sběrné dvory)
- Prodejní místa baterií a akumulátorů
- Místa zpětného odběru společného systému zpětného odběru použitých baterií a nepotřebných zařízení
- Místa zpětného odběru výrobce (pokud je členem společného systému zpětného odběru)

Tato prohlášení platí pouze pro akumulátory a baterie, které se prodávají v zemích Evropské unie a podléhají evropskému nařízení 2023/1542 EU. V zemích mimo Evropskou unii mohou platit odlišná ustanovení o likvidaci baterií a akumulátorů.

13 TECHNICKÉ ÚDAJE

Technické údaje: viz tabulku technických údajů na začátku tohoto návodu k použití.

** Poznámky k emisním hodnotám vibrací a hluku:*

- *Uvedené emisní hodnoty vibrací a hluku byly měřeny podle standardizovaného zkušebního postupu a mohou být použity k porovnání jednoho stroje s jiným.*
- *Uvedené emisní hodnoty vibrací a hluku mohou být také použity pro počáteční hodnocení vystavení vibracím (stupeň vystavení vibracím).*
- *Emisní hodnoty vibrací a hluku stroje se mohou během skutečného používání stroje lišit od uvedených hodnot, v závislosti na způsobu použití stroje.*
- *Dodržujte bezpečnostní opatření uvedená v kapitole Bezpečnost. Pokuste se udržovat zatížení vibracemi na co nejnižší úrovni. Mezi příklady opatření ke snížení zatížení vibracemi patří nošení rukavic při používání stroje a omezení pracovní doby. Přitom je třeba zohlednit všechny části provozního cyklu (např. doby, kdy je stroj vypnutý, a takové, kdy je sice zapnutý, ale běží bez zatížení).*

14 ZÁKAZNICKÝ SERVIS/SERVIS

Máte-li dotazy k záruce, opravě nebo náhradním dílům, obraťte se prosím na nejbližší servis AL-KO. Najdete jej na této internetové adrese:
www.alko-garden.com/service-contacts

Další informace k náhradním dílům najdete na adrese:
www.alko-garden.com/spareparts

15 INFORMACE K PROHLÁŠENÍ O SHODĚ

Tímto na vlastní odpovědnost prohlašujeme, že tento výrobek v provedení, které uvádíme na trh, odpovídá požadavkům harmonizovaných směrnic EU, bezpečnostním standardům EU, a standardům specifickým pro daný výrobek. Prohlášení o shodě je součástí návodu k použití a je přiloženo ke stroji.

16 ZÁRUKA

Případné vady na materiálu či výrobní závady na výrobku odstraníme během zákonné lhůty pro reklamaci nedostatků, a to dle našeho uvážení buď opravou, nebo dodáním náhradního výrobku. Lhůta pro reklamaci nedostatků se řídí právními ustanoveními země, ve které byl výrobek zakoupen.

Naše záruka platí jen v následujících případech:

- Dodržujte tento návod k obsluze
- Řádné zacházení
- Použití originálních náhradních dílů

Záruka zaniká v následujících případech:

- Svévolné pokusy o opravu
- Svévolné technické změny
- Používání v rozporu s určeným účelem

Ze záruky jsou vyloučeny:

- Škody na laku, které jsou způsobeny normálním opotřebením.
- Opotřebované díly, které jsou na kartě náhradních dílů xxxxxx (x) označeny rámečkem.

Záruční doba začíná dnem nákupu prvním koncovým uživatelem. Rozhodující je datum na nákupním dokladu. S tímto záručním listem a originálem nákupního dokladu se obraťte na svého prodejce nebo nejbližší autorizovaný servis pro zákazníky. Zákonné nároky kupujícího na reklamaci nedostatků vůči prodávajícímu zůstávají tímto prohlášením nedotčeny.

PREKLAD ORIGINÁLNEHO NÁVODU NA POUŽITIE

Obsah

1 Bezpečnostné pokyny ... 234
1.1 Všeobecné bezpečnostné pokyny pre elektrické stroje ... 234
1.1.1 Bezpečnosť pracovného miesta .. 234
1.1.2 Bezpečnosť elektrických súčastí . 234
1.1.3 Bezpečnosť osôb ... 234
1.1.4 Používanie, zaobchádzanie a ošetrovanie strojného zariadenia 235
1.1.5 Servis ... 235
1.2 Bezpečnostné pokyny pre kosačku na trávu ... 235
1.3 Bezpečnostné upozornenia pre akumulátor a nabíjačku ... 236
2 O tomto návode na obsluhu ... 236
2.1 Symboly na titulnej strane ... 237
2.2 Vysvetlenie symbolov a signálne slová ... 237
3 Popis výrobku ... 237
3.1 Používanie v súlade s určením ... 237
3.2 Možné predvídateľné chybné použitie 237
3.3 Zvyškové riziká ... 237
3.4 Bezpečnostné a ochranné zariadenia 238
3.5 Symboly na zariadení ... 238
3.5.1 Bezpečnostné označenia ... 238
3.5.2 Označenia pre obsluhu ... 238
3.6 Prehľady výrobkov ... 239
3.6.1 Prehľad výrobku (01)* ... 239
3.6.2 Prehľad výrobku (02, 03)** ... 239
3.6.3 Prehľad výrobku (04)*** ... 240
4 Montáž ... 240
5 Uvedenie do prevádzky ... 241
5.1 Nabitie akumulátorov ... 241
5.2 Vloženie a vybratie akumulátorov (05, 06) ... 241
5.3 Pripojenie a odpojenie elektrického napájania (05, 06) ... 241
6 Obsluha ... 241
6.1 Nastavenie výšky kosenia ... 242
6.1.1 Nastavenie výšky kosenia (07)* ... 242
6.1.2 Nastavenie výšky kosenia (08)** . 242
6.2 Kosenie so zberným košom na trávu (09, 10) ... 242
6.3 Spustenie a zastavenie mechanizmu kosenia (11, 12) ... 242
6.4 Pripojenie a odpojenie pohonu kolies (13)** ... 243
6.5 Kontrola stavu nabitia akumulátorov (14, 15) ... 243
6.6 Prispôsobenie vodiaceho držadla výške tela ... 243
6.6.1 Prispôsobenie vodiaceho držadla (16)** ... 243
6.6.2 Prispôsobenie vodiaceho držadla (17)** ... 243
6.6.3 Prispôsobenie vodiaceho držadla (18)*** ... 243
6.7 Sklopenie a vyklopenie vodiaceho držadla ... 244
6.7.1 Sklopenie a odklopenie vodiaceho držadla (19)*, ** ... 244
6.7.2 Sklopenie a odklopenie vodiaceho držadla (20)*** ... 244
6.8 Mulčovanie mulčovacím klinom (21, 22)**, *** ... 244
6.9 Kosenie s bočným výstupom (23)*** .. 244
6.10 Kosenie bez zberného koša na trávu (24)*** ... 245
7 Pokyny k práci ... 245
8 Údržba a starostlivosť ... 245
8.1 Pravidelné údržbové práce ... 246
8.2 Čistenie zariadenia a mechanizmu kosenia ... 246
8.3 Kontrola a výmena rezacieho noža 246
8.4 Opravy ... 246
9 Pomoc pri poruchách ... 246
9.1 Korekcie chýb prístroja a manipulácie 246
9.2 Kódy a odstránenie chýb ... 248

10 Preprava 248
10.1 Presúvanie zariadenia 248
10.2 Preprava 249
11 Skladovanie 249
11.1 Skladovanie akumulátorovej kosačky na trávu 249
11.2 Uskladnenie akumulátora a nabíjačky 250
12 Likvidácia 250
13 Technické údaje 251
14 Zákaznícky servis 251
15 Informácie k vyhláseniu o zhode 251
16 Záruka 251

1 BEZPEČNOSTNÉ POKYNY

1.1 Všeobecné bezpečnostné pokyny pre elektrické stroje

⚠ **VAROVANIE! Preštudujte si všetky bezpečnostné upozornenia, pokyny, ilustrácie a technické údaje, ktorými je toto strojné zariadenie vybavené.** *Zanedbanie dodržiavania nasledujúcich pokynov môže zapríčiniť zásah elektrickým prúdom, požiar a/alebo ťažké poranenia.*

- **Všetky bezpečnostné upozornenia a pokyny uschovajte pre budúcnosť.**

Pojem „strojné zariadenie / stroj“ používaný v bezpečnostných upozorneniach sa vzťahuje na strojné zariadenie poháňané zo siete (so sieťovým káblom) alebo na strojné zariadenie poháňané akumulátorom (bez sieťového kábla).

1.1.1 Bezpečnosť pracovného miesta

- **Udržiavajte vaše pracovné prostredie čisté a dobre osvetlené.** *Neporiadok alebo neosvetlené pracovné oblasti môžu viesť k nehodám.*
- **S týmto strojným zariadením nepracujte v prostredí ohrozenom výbuchom, v ktorom sa nachádzajú horľavé kvapaliny, plyny alebo prach.** *Stroje vytvárajú iskry, ktoré by prach alebo výpary mohli zapáliť.*
- **Počas používania stroja dbajte na bezpečnú vzdialenosť detí a iných osôb.** *Pri rozptýlení môžete nad strojným zariadením stratiť kontrolu.*

1.1.2 Bezpečnosť elektrických súčastí

- **Pripojovacia zástrčka stroja musí byť vhodná pre danú zásuvku. Zástrčka sa nesmie žiadnym spôsobom meniť. Nepoužívajte zástrčkové adaptéry spolu so strojmi s ochranným uzemnením.** *Nezmenené zástrčky a vhodné zásuvky znižujú riziko zásahu elektrickým prúdom.*
- **Vyhýbajte sa telesnému kontaktu s uzemnenými povrchmi ako sú rúry, kúrenia, sporáky a chladničky.** *Existuje zvýšené riziko zásahu elektrickým prúdom, keď je vaše telo uzemnené.*
- **Kosačku na trávu nepoužívajte, ak prší alebo je vlhko.** *To môže zvýšiť riziko zásahu elektrickým prúdom.*
- **Prípojné vedenie nepoužívajte na iné účely, napr. na prenášanie či zavesenie stroja alebo na vytiahnutie zástrčky zo zásuvky. Prípojné vedenie nevystavujte teplu, oleju, ostrým hranám alebo pohybujúcim sa predmetom.** *Poškodené alebo zamotané prípojné vedenia zvyšujú riziko úrazu elektrickým prúdom.*
- **Ak so strojom pracujete vonku, používajte len také predlžovacie káble, ktoré sú vhodné na použitie v nekrytých priestoroch.** *Použitie predlžovacieho kábla vhodného do nekrytých priestorov znižuje riziko úrazu elektrickým prúdom.*
- **Ak sa nedá zabrániť prevádzke stroja vo vlhkom prostredí, použite chránič zvodového prúdu.** *Použitie chrániča zvodového prúdu znižuje riziko zásahu elektrickým prúdom.*

1.1.3 Bezpečnosť osôb

- **Buďte opatrný, dávajte pozor na to, čo robíte, a so strojným zariadením pracujte s rozumom a rozvahou. Strojné zariadenie nepoužívajte, keď ste unavený alebo pod vplyvom drog, alkoholu alebo liekov.** *Moment nepozornosti pri používaní strojného zariadenia môže viesť k vážnym poraneniam.*
- **Noste osobné ochranné prostriedky a vždy noste ochranné okuliare.** *Nosenie osobných ochranných prostriedkov, ako prachová maska, protišmyková bezpečnostná obuv, ochranná prilba alebo ochrana sluchu, podľa druhu a použitia stroja, znižuje riziko zranenia.*
- **Vyhýbajte sa neúmyselnému uvedeniu do prevádzky. Pred pripojením strojného za-**

riadenia k elektrickej sieti a/alebo k akumulátoru, resp. pred jeho zdvihnutím alebo prenášaním sa uistite, že strojné zariadenie je vypnuté. *Ak máte pri prenášaní strojného zariadenia prst na spínači alebo ak strojné zariadenie pripájate k elektrickému napájaniu v zapnutom stave, môže to viesť k nehodám.*

- **Pred zapnutím strojného zariadenia odstráňte nastavovacie nástroje alebo skrutkovače.** *Nástroj alebo kľúč, ktorý sa nachádza v rotujúcej časti strojného zariadenia, môže spôsobiť zranenia.*
- **Vyhýbajte sa abnormálnemu držaniu tela. Postarajte sa o bezpečný postoj a udržiavajte vždy rovnováhu.** *Tým môžete strojné zariadenie v neočakávaných situáciách lepšie kontrolovať.*
- **Noste vhodný odev. Nenoste príliš široký odev alebo ozdoby. Vlasy a odev držte mimo pohyblivých dielov.** *Voľný odev, šperky alebo dlhé vlasy môžu byť zachytené pohyblivými dielmi.*
- **Keď môžu byť namontované zariadenia na odsávanie prachu a zachytenie odpadu, tieto musia byť pripojené a správne používané.** *Používanie odsávania prachu môže znížiť ohrozenie spôsobené prachom.*
- **Vyhýbajte sa mylnému dojmu o bezpečnosti a zanedbávaniu bezpečnostných pravidiel pre strojné zariadenia a to aj v prípade, ak ste sa po mnohonásobnom použití so strojným zariadením už oboznámili.** *Nepozorné používanie môže viesť za zlomok sekundy k vážnym zraneniam.*

1.1.4 Používanie, zaobchádzanie a ošetrovanie strojného zariadenia

- **Akumulátory nabíjajte len nabíjačkami, ktoré sú odporúčané výrobcom.** *Nabíjačke, ktorá je vhodná pre určitý druh akumulátorov, hrozí nebezpečenstvo požiaru, ak sa bude používať s inými akumulátormi.*
- **V strojných zariadeniach používajte len akumulátory, ktoré sú na to určené.** *Používanie iných akumulátorov môže viesť k zraneniam a nebezpečenstvu vzniku požiaru.*
- **Nepoužívaný akumulátor uchovávajte v bezpečnej vzdialenosti od kancelárskych spiniek, mincí, kľúčov, klincov, skrutiek alebo iných malých kovových predmetov, ktoré by mohli spôsobiť premostenie kontaktov.** *Skrat medzi kontaktmi akumulátora môžu mať za následok popáleniny alebo požiar.*
- **Pri nesprávnom použití môže z akumulátora vytekať kvapalina. Zabráňte kontaktu s ňou. Pri náhodnom kontakte opláchnite vodou. Ak sa kvapalina dostane do očí, vyhľadajte aj lekársku pomoc.** *Vytekajúca kvapalina akumulátora môže viesť k podráždeniu kože alebo popáleninám.*
- **Nepoužívajte poškodený alebo zmenený akumulátor, resp. žiadny poškodený alebo zmenený stroj.** *Poškodené alebo upravené akumulátory sa môžu správať nepredvídateľne a viesť k požiaru, výbuchu alebo nebezpečenstvu zranenia.*
- **Akumulátor alebo stroj nevystavujte požiaru alebo príliš vysokým teplotám.** *Oheň alebo teploty nad 130 °C môžu vyvolať výbuch.*
- **Dodržiavajte všetky pokyny týkajúce sa nabíjania a akumulátor ani strojné zariadenie akumulátorom poháňané nikdy nenabíjajte mimo teplotného rozsahu uvedeného v návode na prevádzku a použitie.** *Chybné nabíjanie alebo nabíjanie mimo prípustného rozsahu teploty môže zničiť akumulátor a zvýšiť nebezpečenstvo vzniku požiaru.*

1.1.5 Servis

- **Stroj si pre svoju bezpečnosť nechajte opraviť len u kvalifikovaného odborníka a s originálnymi náhradnými dielmi.** *Tým sa zabezpečí zachovanie bezpečnosti stroja.*
- **Nikdy nevykonávajte údržbu na poškodených akumulátoroch.** *Každú údržbu akumulátora by mal vykonať len výrobca alebo splnomocnený zákaznícky servis.*

1.2 Bezpečnostné pokyny pre kosačku na trávu

- **Kosačku na trávu nepoužívajte v prípade zlých poveternostných podmienok, hlavne v prípade nebezpečenstva zasiahnutia bleskom.** *Znižuje sa tým riziko zásahu bleskom.*
- **Dôkladne preskúmajte oblasť, v ktorej sa má kosačka na trávu použiť, či sa tam nenachádza divá zver.** *Počas použitia kosačky na trávu by sa mohla divá zver zraniť.*
- **Dôkladne preskúmajte oblasť, v ktorej sa má kosačka na trávu použiť a odstráňte všetky kamene, pne, drôty, kosti a iné cudzie telesá.** *Vymrštené predmety môžu spôsobiť osobné škody.*

- **Pred použitím kosačky na trávu stále vykonajte vizuálnu skúšku, aby ste zabezpečili, že nôž a nožová jednotka nie sú opotrebované alebo poškodené.** *Opotrebované alebo poškodené diely zvyšujú riziko zranení.*
- **Často kontrolujte opotrebovanie alebo poškodenie zberného koša na trávu.** *Opotrebovaný alebo poškodený zberný kôš na trávu môže zvýšiť riziko zranení.*
- **Nechajte namontovať všetky ochranné zariadenia. Ochranné zariadenia musia byť namontované funkčne a správne.** *Ochranné zariadenie, ktoré je uvoľnené alebo poškodené alebo nefunguje správne, môže spôsobiť zranenia.*
- **Vetracie otvory udržiavajte bez nečistôt.** *Upchané vetracie otvory a znečistenia môžu spôsobiť prehriatie alebo nebezpečenstvo vzniku požiaru.*
- **Počas prác s kosačkou na trávu vždy noste protišmykovú a ochrannú obuv. Kosačku na trávu neobsluhujte bosý alebo s otvorenými sandálmi.** *Tým sa zmenšuje nebezpečenstvo zranenia nôh kontaktom s pohybujúcim sa nožom.*
- **Počas prác s kosačkou na trávu vždy noste dlhé nohavice.** *Nechránená pokožka zvyšuje nebezpečenstvo zranenia vymršťovanými predmetmi.*
- **Kosačku na trávu nepoužívajte na mokrej tráve. Presúvajte sa krokom, nikdy nebežte.** *To znižuje nebezpečenstvo pošmyknutia alebo pádu, čo môže spôsobiť zranenia.*
- **Kosačku na trávu nepoužívajte na veľmi strmých svahoch.** *To znižuje nebezpečenstvo straty kontroly, pošmyknutia alebo pádu, čo môže spôsobiť zranenia.*
- **Pri prácach na svahoch vždy dbajte na bezpečnú stabilitu, pracujte vždy priečne ku svahu, nikdy nie hore alebo dole svahom a buďte mimoriadne opatrný pri zmenách smeru.** *To znižuje nebezpečenstvo straty kontroly, pošmyknutia alebo pádu, čo môže spôsobiť zranenia.*
- **Pri pohybe kosačky na trávu smerom dozadu alebo jej pritiahnutí k sebe buďte zvlášť opatrný. Vždy dávajte pozor na svoje okolie.** *Tým sa znižuje nebezpečenstvo, že sa počas používania kosačky na trávu potknete.*
- **Nedotýkajte sa noža a iných nebezpečných pohyblivých dielov, pokiaľ sa ešte stále pohybujú.** *To znižuje nebezpečenstvo zranenia pohyblivými dielmi.*
- **Zabezpečte, aby pri odstraňovaní zaseknutého materiálu alebo pri čistení kosačky na trávu boli všetky vypínače v polohe VYP a bol vybratý akumulátor.** *Neočakávané zapnutie kosačky na trávu môže spôsobiť vážne zranenia.*
- Výrobok nechajte vždy pred uskladnením ochladiť.
- Pred uskladnením vyprázdnite zberný kôš na trávu.
- Pri nastavovaní zariadenia dbajte na to, aby ste si nezasekli prsty medzi pohyblivé nože a pevné diely stroja.

1.3 Bezpečnostné upozornenia pre akumulátor a nabíjačku

- Pred nabíjaním odstráňte akumulátor zo zariadenia.
- Vložte akumulátor do zariadenia so správne nastavenými pólmi.
- Keď ich budete dlhšiu dobu skladovať, vyberte akumulátor zo zariadenia.
- Nespájajte svorky na pripojenie zariadenia alebo akumulátory nakrátko.

Návody na obsluhu

Venujte pozornosť a dbajte na bezpečnostné pokyny týkajúce sa akumulátora a nabíjačky, ktoré sú uvedené v samostatných návodoch na obsluhu:

- Návod na obsluhu 443998: akumulátory
- Návod na obsluhu 443999: nabíjačky

2 O TOMTO NÁVODE NA OBSLUHU

- U nemeckej verzie sa jedná o originálny návod na použitie. Všetky ostatné jazykové verzie sú preklady originálneho návodu na použitie.
- Návod na obsluhu si uschovajte vždy tak, aby ste si ho mohli prečítať, keď budete potrebovať nejakú informáciu k zariadeniu.
- Zariadenie postupujte ďalším osobám len spolu s týmto návodom na obsluhu.
- Prečítajte si a dbajte na bezpečnostné a výstražné pokyny v tomto návode na použitie.

2.1 Symboly na titulnej strane

Symbol	Význam
	Je bezpodmienečne potrebné, aby ste si pred uvedením prístroja do prevádzky starostlivo prečítali tento návod na prevádzku. Je to predpoklad pre bezpečnú prácu a bezporuchové zaobchádzanie.
	Návod na prevádzku
	Lítium-iónové akumulátory likvidujte opatrne! Dodržiavajte najmä pokyny pre dopravu, skladovanie a likvidáciu v tejto príručke!
	Tento produkt je v súlade s platnými európskymi smernicami a bolo vykonané posúdenie zhody pre tieto smernice.

2.2 Vysvetlenie symbolov a signálne slová

NEBEZPEČENSTVO! Upozornenie na bezprostredne hroziacu nebezpečnú situáciu, ktorá má – v prípade, že sa jej nepredíde – za následok smrť alebo ťažké zranenie.

VAROVANIE! Upozornenie na potenciálne hroziacu nebezpečnú situáciu, ktorá by mohla mať – v prípade, že sa jej nepredíde – za následok smrť alebo ťažké zranenie.

POZOR! Upozornenie na potenciálne hroziacu nebezpečnú situáciu, ktorá by mohla mať – v prípade, že sa jej nepredíde – za následok ľahké alebo stredne ťažké zranenie.

POZOR! Upozornenie na situáciu, ktorá by mohla mať – v prípade, že sa jej nepredíde – za následok vecné škody.

UPOZORNENIE Špeciálne pokyny pre lepšiu zrozumiteľnosť a zaobchádzanie.

3 POPIS VÝROBKU

V tejto dokumentácii sú popísané viaceré modely prístrojov. Identifikujte Váš model na základe obrázkov produktov a popisu jednotlivých možností.

Je možné použiť všetky akumulátory (Bxxx Li) a nabíjačky (Cxxx Li) sortimentu AL-KO 18 V / 36 V 1 BATTERY / 2 VOLTAGES

POZOR! Nebezpečenstvo poškodenia prístroja a akumulátora. Ak sa prístroj prevádzkuje s nevhodnými akumulátormi, môže dojsť k poškodeniu prístroja a akumulátora.

- Prístroj prevádzkujte len s predpísanými akumulátormi.

UPOZORNENIE V návodoch na obsluhu akumulátorov a nabíjačiek sortimentu AL-KO 18 V / 36 V 1 BATTERY / 2 VOLTAGES nájdete ďalšie informácie.

3.1 Používanie v súlade s určením

Toto zariadenie je určené na kosenie trávnika v súkromných priestoroch a smie sa používať len na suché kosenie.

Iné alebo rozsiahlejšie používanie platí za v rozpore s určeným účelom. Pracovať s prístrojom sa smie len vtedy, keď je úplne zmontovaný.

Tento prístroj je určený výlučne na použitie v súkromnej oblasti. Akékoľvek iné použitie, ako aj nedovolená prestavba alebo úprava je v rozpore s určením a ich následkom je vylúčenie záruky, ako aj strata zhody a odmietnutie akejkoľvek zodpovednosti výrobcu za škody spôsobené používateľovi alebo tretím osobám.

3.2 Možné predvídateľné chybné použitie

Prístroj nie je koncipovaný na komerčné používanie vo verejných parkoch a športových areáloch, ako ani na používanie v poľnohospodárstve a lesníctve.

- Zariadenie nepoužívajte počas dažďa alebo ak je trávnik vlhký.
- Na kosenej ploche sa nesmú nachádzať cudzie predmety, napr. kamene, kusy dreva, fľaše.
- Existujúce bezpečnostné zariadenia sa nesmú demontovať alebo premosťovať, napr. priviazaním spínacích bezpečnostných strmeňov na držadlo.

3.3 Zvyškové riziká

Aj pri správnom používaní prístroja vždy zostáva určité zvyškové riziko, ktoré sa nedá vylúčiť. Z druhu a konštrukcie prístroja môžu podľa spôsobu použitia vyplývať nasledujúce potenciálne nebezpečenstvá:

- odhodenie skoseného materiálu, zeminy a malých kameňov,
- vdychovanie častíc narezaného materiálu, ak sa nenosí ochrana dychu,
- nebezpečenstvo zranenia porezaním pri zasahovaní do otáčajúceho sa rezného noža.

3.4 Bezpečnostné a ochranné zariadenia

⚠ VAROVANIE! Nebezpečenstvo zranenia.
Chybné a mimo prevádzku uvedené bezpečnostné a ochranné zariadenia môžu viesť k vážnym zraneniam.

- Nechajte chybné bezpečnostné a ochranné zariadenia opraviť.
- Tieto bezpečnostné a ochranné zariadenia nikdy neodstavujte mimo prevádzku.

Bezpečnostný strmeň

Zariadenie je vybavené bezpečnostným strmeňom. V prípade nebezpečenstva pustite bezpečnostný strmeň. Motor a žací mechanizmus sa zastavia.

Štartovacie tlačidlo (na vodiacom držadle)

Aby ste mohli motor zapnúť pomocou bezpečnostného strmeňa, musíte najprv stlačiť štartovacie tlačidlo.

Zachytávací kryt

Zachytávací kryt chráni napr. pred časticami nakoseného materiálu a kameňmi, ktoré môžu byť vymrštené.

3.5 Symboly na zariadení

3.5.1 Bezpečnostné označenia

Symbol	Význam
	Buďte mimoriadne opatrní pri manipulácii!
	Pred uvedením do prevádzky si prečítajte návod na obsluhu!
	Nebezpečenstvo v dôsledku vymrštovaných predmetov!
	Nepúšťajte tretie osoby do nebezpečného priestoru!
	Nebezpečenstvo poranenia! Ruky a nohy držte mimo dosahu rezacieho mechanizmu!
	V prípade, že ho nepotrebujete, ako aj pri údržbárskych a opravárenských prácach: Zariadenie vypnite a vyberte z neho akumulátor!
	Nie je relevantné, používa sa len pri elektrických kosačkách.[a]
	Nekoste na strmých svahoch![a]
	V daždi zariadenie nepoužívajte a nenechajte vo voľnom priestranstve![a]
	Rezný nôž sa po vypnutí zariadenia ešte točí ďalej. Rezného noža sa dotknite až po zastavení všetkých častí zariadenia![a]

[a] 46.6 Li SP comfort, 51.6 Li SP comfort

3.5.2 Označenia pre obsluhu

Symbol	Význam
36V	Kosačka s 36 V režimom prevádzky s dvomi 18 V akumulátormi.
	Pri štartovaní kosačky stlačte tlačidlo Štart.[a]
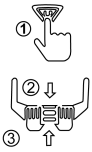	Postup pri štartovaní kosačky (pozri *Kapitola 6.3 "Spustenie a zastavenie mechanizmu kosenia (11, 12)", strana 242*)[b]
	Ukazovateľ stavu naplnenia na zbernom koši na trávu: ■ Ukazovateľ stavu naplnenia je hore (GO): Ďalšie práce! ■ Ukazovateľ stavu naplnenia je dole (STOP): Prerušte prácu a vyprázdnite zberný kôš na trávu!

Symbol	Význam
	Symbol obsluhy pre otočnú rukoväť na vodiacom držadle:[c)] ■ Zámok uzamknutý: Vodiace držadlo upevnite v zvolenej polohe. ■ Zámok odomknutý: Vodiace držadlo pre prestavenie uzamknite.
	Stupne pre prestavenie výšky vodiaceho držadla (2-stupňové)[c)] Tretí stupeň slúži na prestavenie vodiaceho držadla.
	V prípade nebezpečenstva: Ak chcete zastaviť kosenie, okamžite uvolnite bezpečnostný strmeň.

[a)] 34.6 Li comfort, 38.6 Li comfort, 43.6 Li comfort
[b)] 46.6 Li SP comfort, 51.6 Li SP comfort
[c)] 38.6 Li comfort, 43.6 Li comfort

3.6 Prehľady výrobkov

3.6.1 Prehľad výrobku (01)*

*: 34.6 Li comfort

Č.	Konštrukčný diel
1	Tlačidlo Štart
2	Bezpečnostný strmeň
	Vodiace držadlo:
3	■ Plocha rukoväte
4	■ Horné držadlo
5	■ Otočný kĺb s rýchloupínačom
6	■ Dolné držadlo
7	■ Otočný kĺb so zaisťovacím kolíkom
	Signalizácia stavu nabitia akumulátora:
8	■ LED kontrolky
9	■ Tlačidlo na zistenie stavu nabitia
10	Kryt priečinka akumulátorov
11	Priečinok akumulátorov
	Centrálne prestavenie výšky kosenia:
12	■ Kontrolka výšky kosenia (5-stupňová)
13	■ Odblokovacia páka
14	Kryt zadnej časti mechanizmu kosenia s rezným nožom
15	Rukoväť
16	Zachytávací kryt
	Zberný kôš na trávu:
17	■ Kryt zberného koša na trávu
18	■ Rukoväť zberného koša na trávu
19	■ Ukazovateľ stavu naplnenia na zbernom koši na trávu
20 [a)]	Nabíjačka [a)]
21 [a)]	Akumulátory (2x) [a)]

[a)] V kompletnej sade

3.6.2 Prehľad výrobku (02, 03)**

**: 38.6 Li comfort, 43.6 Li comfort

Č.	Konštrukčný diel
1	Tlačidlo Štart
2	Bezpečnostný strmeň
	Vodiace držadlo:
3	■ Plocha rukoväte
4	■ Horné držadlo
5	■ Otočný kĺb s rýchloupínačom
6	■ Dolné držadlo
7	■ 2-stupňové prestavenie výšky: 38.6 Li comfort: Otočný kĺb s rýchloupínačom, 43.6 Li comfort: Ručný čap s otočnou rukoväťou Tretí stupeň slúži na prestavenie vodiaceho držadla.
	Signalizácia stavu nabitia akumulátora:
8	■ LED kontrolky
9	■ Tlačidlo na zistenie stavu nabitia
10	Kryt priečinka akumulátorov
11	Priečinok akumulátorov
	Centrálne prestavenie výšky kosenia:
12	■ Kontrolka výšky kosenia (5-stupňová)

Č.	Konštrukčný diel
13	■ Odblokovacia páka
14	Kryt zadnej časti mechanizmu kosenia s rezným nožom
15	Rukoväť
16	Zachytávací kryt
	Zberný kôš na trávu:
17	■ Kryt zberného koša na trávu
18	■ Rukoväť zberného koša na trávu
19	■ Ukazovateľ stavu naplnenia na zbernom koši na trávu
20	Mulčovací klin
21 [a)]	Nabíjačka [a)]
22 [a)]	Akumulátory (2x) [a)]

[a)] V kompletnej sade

3.6.3 Prehľad výrobku (04)***

***: 46.6 Li SP comfort, 51.6 Li SP comfort

Č.	Konštrukčný diel
	Kokpit s:
1	■ Signalizácia stavu nabitia akumulátora
2	■ Tlačidlo s dvojitou funkciou: 1. Tlačidlo Štart, 2. Zistenie stavu nabitia
3	Bezpečnostný strmeň
4	Spínací strmeň pre pohon kolies
	Vodiace držadlo:
5	■ Plocha rukoväte
6	■ Držadlo
7	■ Ručný čap s otočnou rukoväťou (2-stupňový) Tretí stupeň slúži na prestavenie vodiaceho držadla.
8	■ Otočný kĺb držadla
	Centrálne prestavenie výšky kosenia:
9	■ Kontrolka výšky kosenia (6-stupňová)
10	■ Nastavovacia páka
11	Kryt bočného vyhadzovania
12	Vložka pre bočný výstup
13	Predná rukoväť
14	Kryt zadnej časti mechanizmu kosenia s rezným nožom
15	Priečinok akumulátorov
16	Kryt priečinka akumulátorov
17	Zadná rukoväť
18	Zachytávací kryt
	Zberný kôš na trávu:
19	■ Kryt zberného koša na trávu
20	■ Rukoväť zberného koša na trávu
21	■ Ukazovateľ stavu naplnenia na zbernom koši na trávu
22	Mulčovací klin
23 [a)]	Nabíjačka [a)]
24 [a)]	Akumulátory (2x) [a)]

[a)] V kompletnej sade

4 MONTÁŽ

⚠ **VAROVANIE! Nebezpečenstvá v dôsledku nekompletnej montáže!** Používanie nekompletne zmontovaného zariadenia môže viesť k vážnym zraneniam.

- Zariadenie používajte iba v prípade, že je kompletne zmontované!
- Akumulátory vkladajte do zariadenie iba vtedy, ak je zariadenie kompletne zmontované!

Dodržiavajte príslušné kroky montáže pre váš model v časti obrázku:

Installation
34.6 Li comfort

Installation
38.6 Li comfort

Installation
43.6 Li comfort

Installation
46.6 Li SP comfort | 51.6 Li SP comfort

5 UVEDENIE DO PREVÁDZKY

5.1 Nabitie akumulátorov

Akumulátory sú čiastočne nabité. Pred prvým použitím akumulátory úplne nabite. Akumulátory sa môžu nabíjať v akomkoľvek stave nabitia. Prerušenie nabíjania akumulátorom neškodí.

UPOZORNENIE Podrobné informácie nájdete v samostatných návodoch na použitie akumulátorov a nabíjačky.

5.2 Vloženie a vybratie akumulátorov (05, 06)

Kosačka na trávu funguje iba vtedy, keď sú vložené oba akumulátory.

POZOR! Nebezpečenstvo poškodenia akumulátorov. Ak sú akumulátory po použití ponechané v zariadení, môžu sa poškodiť.

- Bezprostredne po použití vyberte akumulátory zo zariadenia a uskladnite ich tak, aby bol chránené pred mrazom.
- Akumulátory vložte do zariadenia až bezprostredne pred začatím práce.

Vloženie akumulátorov

1. Vyklopte (05/a, 06/a) kryt priečinka akumulátorov (05/1, 06/1).
2. Akumulátory (05/2, 06/2) z hornej strany zasuňte do šachty pre akumulátor (05/3, 06/3) tak, aby zapadli na svoje miesto (05/b, 06/b).
3. Uzavrite kryt priečinka akumulátorov (05/c, 06/c).

Vybratie akumulátora

1. Stlačte a držte stlačené odblokovacie tlačidlo (05/4, 06/4) na akumulátore.
2. Vyberte akumulátor.

5.3 Pripojenie a odpojenie elektrického napájania (05, 06)

VAROVANIE! Nebezpečenstvo poranenia. Neúmyselné zapnutie môže viesť k vážnym zraneniam.

- Pred každou pracovnou prestávkou a údržbou: Odstráňte akumulátory.

Pripojenie elektrického napájania

1. Vyklopte (05/a, 06/a) kryt priečinka akumulátorov (05/1, 06/1).
2. Vloženie akumulátora: pozri *Kapitola 5.2 "Vloženie a vybratie akumulátorov (05, 06)", strana 241*.
3. Uzavrite kryt priečinka akumulátorov (05/c, 06/c).
4. Zapnutie zariadenia: pozri *Kapitola 6.3 "Spustenie a zastavenie mechanizmu kosenia (11, 12)", strana 242*.

Odpojenie elektrického napájania

1. Vybratie akumulátora: pozri *Kapitola 5.2 "Vloženie a vybratie akumulátorov (05, 06)", strana 241*.
2. Bezprostredne po použití vyberte akumulátor zo zariadenia, nabite ho a uskladnite ho tak, aby bol chránený pred mrazmi. Akumulátor vložte do zariadenia až bezprostredne pred nasledujúcim použitím.

6 OBSLUHA

VAROVANIE! Nebezpečenstvo zranenia. Chybné a mimo prevádzku uvedené bezpečnostné a ochranné zariadenia môžu viesť k vážnym zraneniam.

- Skontrolujte pred zapnutím, či sú prítomné a funkčné všetky bezpečnostné a ochranné zariadenia!

VAROVANIE! Nebezpečenstvo zranenia v prípade nenormálnych prevádzkových stavov. Kosačku na trávu okamžite zastavte. Odstráňte akumulátory. Potom skontrolujte, či všetky pohyblivé diely úplne stoja:

- Po nárazе na cudzí predmet: Skontrolujte poškodenie kosačky na trávu a opravte ju. Až potom opäť zapnite kosačku na trávu a uveďte ju do prevádzky.
- Ak kosačka na trávu neobvykle vibruje: Okamžite skontrolujte jej poškodenie. Vymeňte alebo opravte poškodené diely. Hľadajte uvoľnené diely a opäť ich upevnite.

POZOR! Nebezpečenstvo poškodenia zariadenia. Ak je rezný nôž zaseknutý, môže byť motor preťažený.

- Žací mechanizmus vyčisťte po každom použití.
- Nastavte vyššiu výšku kosenia.
- Vyššiu trávu a hustejší porast koste postupne.

6.1 Nastavenie výšky kosenia

⚠ POZOR! Nebezpečenstvo zranenia porezaním. Nebezpečenstvo zranenia porezaním pri zasahovaní do bežiaceho mechanizmu kosenia.

- Výšku rezania nastavte len pri vypnutom motore a stojacom žacom mechanizme.

6.1.1 Nastavenie výšky kosenia (07)*

*: 34.6 Li comfort, 38.6 Li comfort, 43.6 Li comfort

1. Potiahnite (07/a) odblokovaciu páku (07/1).
2. Rukoväťou (07/2) kosačku zdvíhajte smerom nahor alebo tlačte nadol (07/b). Pritom požadovanú výšku kosenia odčítajte na stupnici (07/3).
3. Uvoľnite odblokovaciu páku.

6.1.2 Nastavenie výšky kosenia (08)**

**: 46.6 Li SP comfort, 51.6 Li SP comfort

1. Na odblokovanie potiahnite nastavovaciu páku (08/1) smerom von (08/a) a podržte ju.
   - Pre nízku trávu: Nastavovaciu páku posuňte (08/b) smerom k prednému kolesu.
   - Pre vysokú trávu: Nastavovaciu páku posuňte (08/b) smerom k zbernému košu na trávu.
   - Požadovanú výšku kosenia odčítajte na stupnici (08/3).
2. Uvoľnite nastavovaciu páku, aby sa zafixovala pri požadovanej výške.

6.2 Kosenie so zberným košom na trávu (09, 10)

Zariadenie môže byť prevádzkované so zberným košom alebo bez zberného koša na trávu.

Zavesenie zberného koša na trávu

1. Uistite sa, že je zariadenie vypnuté a mechanizmus kosenia úplne nehybný.
2. Zdvihnite (09/a) zachytávací kryt (09/1).
3. Zberný kôš na trávu (09/2) zaveste (09/b) do držiakov.
4. Pustite zachytávací kryt.

Kontrola stavu naplnenia

Ukazovateľ stavu naplnenia (10/1) je pri kosení vytlačený prúdom vzduchu smerom hore (10/a). Ak je zberný kôš na trávu (10/2) plný, ukazovateľ stavu naplnenia dosadá (10/b) na zberný kôš. Zberný kôš na trávu vyprázdnite.

Zvesenie a vyprázdnenie zberného koša na trávu

⚠ POZOR! Nebezpečenstvo zranenia porezaním. Nebezpečenstvo zranenia porezaním pri zasahovaní do bežiaceho mechanizmu kosenia.

- Kôš na trávu odoberajte len vtedy, keď je mechanizmus kosenia zastavený.

ℹ UPOZORNENIE Pri vyprázdňovaní koša na trávu vyčisťte aj vyfukovacie otvory ukazovateľa naplnenia, aby táto mohla aj naďalej bezproblémovo fungovať.

1. Uistite sa, že je zariadenie vypnuté a mechanizmus kosenia úplne nehybný.
2. Nadvihnite zachytávací kryt (09/1).
3. Zberný kôš na trávu (09/2) vyzdvihnite z držiakov a vyberte ho smerom dozadu.
4. Vyprázdnite zberný kôš na trávu.
5. Vyčisťte vyfukovacie otvory ukazovateľa stavu naplnenia.
6. Zaveste zberný kôš na trávu (pozri vyššie).

6.3 Spustenie a zastavenie mechanizmu kosenia (11, 12)

Mechanizmus kosenia spúšťajte len na rovnom podklade, nie vo vysokej tráve. Podklad musí byť bez cudzích telies, ako napr. kameňov. Zariadenie pri spúšťaní nezdvíhajte, ani nenaklápajte.

POZOR! Nebezpečenstvo poškodenia zariadenia. Viacnásobným krátko za sebou nasledujúcim zapínaním/vypínaním dochádza k poškodeniu motora a mechanizmu kosenia.

- Motor zapínajte len vtedy, keď mechanizmus kosenia nie je v pohybe.

ℹ UPOZORNENIE Dovolená poloha obsluhy: Stojíte za kosačkou na trávu a držíte oboma rukami vodiace držadlo.

Spustenie mechanizmu kosenia

1. Ak ste tak ešte neurobili: Zapnite elektrické napájanie (pozri *Kapitola 5.3 "Pripojenie a odpojenie elektrického napájania (05, 06)", strana 241*).
2. Stlačte tlačidlo Štart (11/1, 12/1) a podržte zatlačené (11/a, 12/a).
3. Potiahnite (11/b, 12/b) bezpečnostný strmeň (11/2, 12/2) k vodiacemu držadlu (11/3, 12/3). Spustí sa motor, ako aj mechanizmus kosenia.
4. Pustite tlačidlo Štart a bezpečnostný strmeň držte naďalej pritiahnutý.

UPOZORNENIE Západka bezpečnostného strmeňa sa nezaistí. Počas celej práce ju držte pevne pri riadidlách.

Zastavenie mechanizmu kosenia

1. Uvoľnite bezpečnostný strmeň. Tá sa automaticky vráti do východiskovej polohy.
2. Počkajte na úplné zastavenie mechanizmu kosenia.
3. Vypnite elektrické napájanie (pozri *Kapitola 5.3 "Pripojenie a odpojenie elektrického napájania (05, 06)", strana 241*).

POZOR! Nebezpečenstvo rezných poranení. Nebezpečenstvo rezných poranení pri siahnutí do rotujúceho mechanizmu kosenia.

- Počkajte, kým sa mechanizmus kosenia úplne nezastavil.
- Pred akýmikoľvek prácami údržby a starostlivosťou o zariadenie: vypnite zariadenie a počkajte, kým sa mechanizmus kosenia úplne nezastavil. Vyberte akumulátor.

6.4 Pripojenie a odpojenie pohonu kolies (13)**

**: 46.6 Li SP comfort, 51.6 Li SP comfort

UPOZORNENIE Pohon kolies je možné pripojiť len, ak motor beží.

Pripojenie pohonu kolies

1. Zapnite zariadenie a naštartujte motor (pozri *Kapitola 6.3 "Spustenie a zastavenie mechanizmu kosenia (11, 12)", strana 242*).
2. Spínací strmeň pohonu kolies (13/1) pritlačte k vodiacemu držadlu (13/2) a podržte (13/A). Spínací strmeň pohonu kolies sa zaistí.

Odpojenie pohonu kolies

1. Spínací strmeň pre pohon kolies uvoľnite. Rukoväť alebo strmeň sa automaticky posunie do nulovej polohy.

6.5 Kontrola stavu nabitia akumulátorov (14, 15)

1. Zatlačte tlačidlo (14/1, 15/1) na krátku dobu.
   ⇨ V závislosti od stavu nabitia LED kontrolky (14/2, 15/2) svietia alebo blikajú:

LED kontrolky (zelené)	Stav nabitia
4 LED kontrolky svietia.	Akumulátor je plne nabitý.
3 LED kontrolky svietia.	Akumulátor je nabitý na 75 %.
2 LED kontrolky svietia.	Akumulátor je nabitý na 50 %.
1 LED kontrolka svieti.	Akumulátor je nabitý na 25 %.
4 LED kontrolky blikajú.	Akumulátor je vybitý.

UPOZORNENIE LED kontrolky signalizujú aj kódy chýb (pozri *Kapitola 9.2 "Kódy a odstránenie chýb", strana 248*).

6.6 Prispôsobenie vodiaceho držadla výške tela

6.6.1 Prispôsobenie vodiaceho držadla (16)**

**: 38.6 Li comfort

1. Na oboch stranách: Otvorte (16/a) rýchloupínač (16/1).
2. Otočte (16/b) vodiace držadlo (16/2) do polohy 1 alebo 2.
   Upozornenie: *Tretí stupeň slúži na prestavenie vodiaceho držadla.*
3. Na oboch stranách: Uzavrite rýchloupínač (16/c).

6.6.2 Prispôsobenie vodiaceho držadla (17)**

**: 43.6 Li comfort

1. Na oboch stranách: Otočte (17/a) otočnú rukoväť (17/1) k otvorenému zámku.
2. Otočte (17/b) vodiace držadlo (17/2) do polohy 1 alebo 2.
   Upozornenie: *Tretí stupeň slúži na prestavenie vodiaceho držadla.*
3. Na oboch stranách: Otočte (17/c) otočnú rukoväť k uzavretému zámku.

6.6.3 Prispôsobenie vodiaceho držadla (18)***

***: 46.6 Li SP comfort, 51.6 Li SP comfort

1. Na oboch stranách: Otočte (18/a) otočnú rukoväť (18/1) o 90°.
2. Otočte (18/b) vodiace držadlo (18/2) do jednej z oboch polôh (18/3).
3. Na oboch stranách: Otočte (18/c) otočnú rukoväť o 90° naspäť.

6.7 Sklopenie a vyklopenie vodiaceho držadla

Po sklopení vodiaceho držadla môžete zariadenie sklopiť na jednu stranu a jednoduchšie vyčistiť mechanizmus kosenia. So sklopeným vodiacim držadlom sa zariadenie dá aj priestorovo úsporne uskladniť.

⚠ POZOR! Nebezpečenstvo pomliaždenia. Prsty alebo iné časti tela sa môžu zaseknúť medzi voľnými časťami vodiacej tyče.

- Voľné časti vodiacej tyče pevne pridržiavajte.
- Medzi voľné časti nevsúvajte prsty ani iné časti tela.

6.7.1 Sklopenie a odklopenie vodiaceho držadla (19)*, **

*: 34.6 Li comfort

**: 38.6 Li comfort, 43.6 Li comfort

Sklopenie vodiaceho držadla

1. Na oboch stranách: Upevnenie (19/1) vodiaceho držadla na kryte uvoľnite (19/a) tak, aby sa vodiace držadlo dalo otočiť smerom dopredu.
2. Vodiace držadlo (19/2) sklopte (19/b) celkom dopredu.
3. Na oboch stranách: Uvoľnite horný rýchloupínač (19/3).
4. Horné vodiace držadlo (19/4) sklopte (19/c) celkom dole.

Vyklopenie vodiaceho držadla

Postupujte v opačnom poradí.

6.7.2 Sklopenie a odklopenie vodiaceho držadla (20)***

***: 46.6 Li SP comfort, 51.6 Li SP comfort

Sklopenie vodiaceho držadla

1. Na oboch stranách: Otočte otočnú rukoväť (20/1) o 90°.
2. Vodiace držadlo (20/2) sklopte (20/a) celkom dopredu.

Vyklopenie vodiaceho držadla

Postupujte v opačnom poradí.

6.8 Mulčovanie mulčovacím klinom (21, 22)**, ***

**: 38.6 Li comfort, 43.6 Li comfort

***: 46.6 Li SP comfort, 51.6 Li SP comfort

Pri mulčovaní sa kosená hmota nezbiera, ale zostane na trávniku. Mulč chráni pôdu pred vysychaním a zásobuje ho živinami. Najlepšie výsledky dosiahnete pravidelným skracovaním trávnika o cca 2 cm. Iba mladá tráva s mäkkým rastlinným pletivom sa rýchlo rozloží.

- Výška trávy pred mulčovaním: max. 8 cm
- Výška trávy po mulčovaní: min. 4 cm

UPOZORNENIE Rýchlosť pohybu prispôsobte mulčovaniu, nepohybujte sa príliš rýchlo.

Vkladanie mulčovacieho klina (21)

⚠ POZOR! Nebezpečenstvo rezných poranení. Nebezpečenstvo rezných poranení pri siahnutí do rotujúceho mechanizmu kosenia.

- Pred namontovaním, resp. odstránením mulčovacieho klinu zariadenie vypnite.

POZOR! Nebezpečenstvo poškodenia zariadenia. Ak mulčovací klin nezapadne, môže sa spolu s mechanizmom kosenia poškodiť.

- Dávajte pozor na to, aby poistka zapadla na svoje miesto.

1. Vypnite prístroj (pozri *Kapitola 5.3 "Pripojenie a odpojenie elektrického napájania (05, 06)", strana 241*).
2. Zveste zberný kôš na trávu (pozri *Kapitola 6.2 "Kosenie so zberným košom na trávu (09, 10)", strana 242*).
3. Zdvihnite (21/a) zachytávací kryt (21/1).
4. Mulčovací klin (21/2) zasuňte (21/ b) do výstupnej šachty (21/3) tak, by zapadol zámok na svoje miesto.

Odstránenie mulčovacieho klina (22)

1. Zariadenie vypnite.
2. Zdvihnite (22/a) zachytávací kryt (22/1).
3. Uvoľnite (22/b) poistku (22/2) na mulčovacom kline pevným uchopením rukoväte (22/3).
4. Vytiahnite mulčovací klin (22/c).

6.9 Kosenie s bočným výstupom (23)***

***: 46.6 Li SP comfort, 51.6 Li SP comfort

⚠ POZOR! Nebezpečenstvo zranenia porezaním. Nebezpečenstvo zranenia porezaním pri zasahovaní do bežiaceho mechanizmu kosenia.

- Vsuvku pre bočné vyhadzovanie zasúvajte, resp. vyberajte len v prípade, ak motor a mechanizmus kosenia stoja.

Zasunutie vložky pre bočný výstup

1. Zariadenie vypnite a vyberte akumulátor.
2. Odoberte zberný kôš na trávu.

3. Sklopte kryt (23/1) pre bočný výstup a pevne ho držte (23/a).
4. Nasuňte vložku pre bočný výstup (23/2) a zaveste (23/b) nosom (23/3) smerom nahor pod bočný výstup.
5. Kryt pomaly uzavrite. Kryt zaisťuje vložku pre bočný výstup pred vypadnutím.
6. Vložte akumulátor.a zariadenie opäť zapnite.

Vybratie vložky pre bočný výstup

1. Zariadenie vypnite a vyberte akumulátor.
2. Sklopte kryt pre bočný výstup a pevne ho držte.
3. Zveste vložku pre bočný výstup a vytiahnite.
4. Kryt uzavrite.
5. Vložte akumulátor.a zariadenie opäť zapnite.

6.10 Kosenie bez zberného koša na trávu (24)***

***: 46.6 Li SP comfort, 51.6 Li SP comfort

Zariadenie môžete prevádzkovať bez zberného koša na trávu. Aby sa neupchala vyhadzovacia šachta, musíte mierne odtiahnuť zachytávací kryt.

1. Uistite sa, že je zariadenie vypnuté a mechanizmus kosenia úplne nehybný.
2. Zdvihnite (24/a) zachytávací kryt (24/1).
3. Vyklápajte (24/b) podperu klapky (24/2), kým nezacvakne.
4. Pustite zachytávací kryt.

7 POKYNY K PRÁCI

Dodržujte bezpečnostné pokyny!

UPOZORNENIE Dodržiavajte miestne predpisy o dovolenej dobe používania kosačky.

- Venujte pozornosť predmetom v tráve a odstráňte ich z pracovného priestoru.
- Koste iba za dobrých podmienok viditeľnosti.
- Koste iba s ostrým rezným nožom.
- Zariadenie riaďte len vodiacim držadlom.
- Pohybujte zariadením, resp. tlačte zariadenie iba krokom.
- Pohybujte zariadením, resp. tlačte zariadenie vždy priečne k svahu. Nepoužívajte kosačku na trávu smerom nahor alebo nadol svahom so sklonom väčším ako 10°. Zvýšte pri zmene smeru práce svoju pozornosť.

Výkon kosenia, resp. doba chodu akumulátora

- Výkon kosenia, resp. plocha, ktorú môžete pokosiť, závisí od vlastností trávnika. Faktory, ako dĺžka trávy, hustota trávnika, vybraná výška kosenia a vlhký trávnik majú vplyv na výkon kosenia.
- Optimálnu prevádzkovú dobu a výdrž dosiahnete častým kosením, teda udržiavaním nízkeho trávnika.
- Výkon kosenia skracuje časté zapnutie a vypnutie kosačky na trávu počas kosenia, ako aj akumulátory, ktoré nie sú úplne nabité.
- Pripojenie pohonu kolies [a)] znižuje výkon kosenia, resp. skracuje prevádzkovú dobu akumulátora.
- Na optimalizáciu výkonu kosenia odporúčame, aby ste trávnik často kosili, nastavili vysokú výšku kosenia a pohybovali zariadením iba krokom.

UPOZORNENIE Na predĺženie doby chodu si môžete kúpiť dodatočné akumulátory.

[a)] 46.6 Li SP comfort, 51.6 Li SP comfort

Tipy týkajúce sa kosenia

- Rovnomerná výška kosenia 3 – 5 cm. Nekoste viac ako polovicu výšky trávnika.
- Nepreťažujte kosačku na trávu! Ak v dôsledku dlhej, ťažkej trávy značne klesnú otáčky motora, zvýšte výšku kosenia a pokoste plochu postupne.
- Vietor a slnko môžu trávnik po kosení vysušiť. Preto koste neskoro poobede.

8 ÚDRŽBA A STAROSTLIVOSŤ

NEBEZPEČENSTVO! Ohrozenie života z dôvodu neodbornej údržby. Údržba vykonaná nevzdelanou osobou, ako aj použitie neschválených náhradných dielov, ako aj odstránenie alebo zmena bezpečnostných zariadení, môže pri prevádzke spôsobiť vážne zranenia, dokonca až smrť.

- Neodstraňujte žiadne bezpečnostné prvky a neovplyvňujte ich funkčnosť.
- Používajte len schválené originálne náhradné diely.
- Vykonávaním pravidelnej a odbornej údržby sa postarajte o to, aby sa prístroj nachádzal vo funkčnom a čistom stave.

⚠ VAROVANIE! Nebezpečenstvo rezných poranení. Nebezpečenstvo zranenia porezaním pri zasahovaní do priestoru s ostrými a pohybujúcimi sa dielmi zariadenia, ako aj do priestoru rezného nástroja.

- Pred údržbou, ošetrovaním a čistením zariadenie vždy vypnite. Okamžite vytiahnite bezpečnostný kľúč a vyberte akumulátory!
- Pri vykonávaní údržbárskych, ošetrovacích a čistiacich prác vždy noste ochranné rukavice.

⚠ VAROVANIE! Nebezpečenstvo zranenia pri údržbárskych prácach. Nesprávna údržba môže spôsobiť vážne zranenia a poškodenie zariadenia.

- Opravy na zariadení nechajte vykonať len v odborných prevádzkach.

8.1 Pravidelné údržbové práce

- Postarajte sa o to, aby boli všetky matice, čapy a skrutky pevne dotiahnuté a aby bolo zariadenie v bezpečnom pracovnom stave.
- Pravidelne kontrolujte funkčnosť a opotrebenie koša na trávu.

8.2 Čistenie zariadenia a mechanizmu kosenia

POZOR! Nebezpečenstvo spôsobené vodou. Voda v zariadení spôsobuje skraty a zničenie elektrických konštrukčných prvkov.

- Zariadenie neostrekujte vodou.
- Na čistenie používajte výlučne metličku alebo kefku.

1. Vypnite motor.
2. Vytiahnite akumulátory.
3. Zveste zberný kôš na trávu.
4. Zariadenie preklopte a očistite žací mechanizmus.

8.3 Kontrola a výmena rezacieho noža

⚠ VAROVANIE! Vážne zranenia spôsobené odlietajúcimi kusmi noža. Opotrebovaný, prasknutý alebo poškodený rezný nôž sa môže zlomiť a jeho kusy sa môžu stáť nebezpečnými projektilmi.

- Pravidelne kontrolujte, či rezný nôž nie je poškodený.
- Kosačku nepoužívajte, ak je rezný nôž opotrebovaný alebo poškodený.
- Tupé alebo poškodené rezné nože nechajte naostriť, resp. vymeniť v stredisku výrobcu alebo v autorizovanej odbornej dielni.
- Pri údržbe rezného noža zohľadnite, že rezný nôž sa môže pohybovať aj v prípade vypnutého zdroja elektrického prúdu.
- Pri nastavovaní stroja buďte opatrný, aby sa zabránilo zaseknutiu prstov medzi pohyblivými reznými nožmi a pevnými časťami stroja.
- Aby sa zabránilo vibráciám, rezný nôž a skrutka noža musia byť vymenené vždy naraz.
- Dodatočne naostrené rezné nože musia byť vyvážené. Nevyvážené rezacie nože spôsobujú silné vibrácie a poškodia kosačku.

8.4 Opravy

⚠ VAROVANIE! Riziko zranenia pre neodborné opravy. Neodborná údržba môže spôsobiť vážne zranenia a poškodenie prístroja.

- Opravy smú vykonávať iba servisné strediská výrobcu alebo autorizované odborné firmy!

V nižšie uvedených prípadoch vyhľadajte servisné miesto výrobcu:

- Motor sa viac už nedá spustiť.
- Zariadenie nabehlo na prekážku.
- Ohnutý rezný nôž a/alebo hriadeľ motora.
- Zariadenie vibruje a beží nepokojne.
- Akumulátor je vybitý alebo poškodený.

9 POMOC PRI PORUCHÁCH

⚠ POZOR! Nebezpečenstvo zranenia. Ostré a pohybujúce sa diely prístroja môžu spôsobiť zranenia.

- V priebehu údržbárskych, ošetrovacích a čistiacich prác vždy noste ochranné rukavice!

9.1 Korekcie chýb prístroja a manipulácie

ℹ UPOZORNENIE Pri poruchách, ktoré nie sú uvedené v tejto tabuľke alebo ktoré nemôžete odstrániť sami, sa obráťte na náš zákaznícky servis.

Porucha	Príčina	Odstránenie
Motor nebeží.	Akumulátory chýbajú alebo nedosadajú správne.	Akumulátory vložte správne.
	Akumulátory sú vybité.	Nabite akumulátory.
	Rezný nôž je zablokovaný.	1. Dôkladne vyčistite rezný nôž a mechanizmus kosenia. Rezný nôž sa musí dať voľne otáčať. 2. Spustite kosačku na trávu na nízkom trávniku.
	Kábel alebo vypínač sú chybné.	Neprevádzkujte zariadenie! Vyhľadajte servisné miesto výrobcu.
Slabne výkon motora.	Akumulátory sú vybité.	Nabite akumulátory.
	Rezný nôž je tupý.	Rezný nôž nechajte naostriť na servisnom mieste výrobcu.
	Príliš veľa trávy vo výstupnom kanáli alebo v mechanizme kosenia.	1. Dôkladne vyčistite rezný nôž a mechanizmus kosenia. 2. Spustite kosačku na trávu na nízkom trávniku.
Motor sa počas kosenia zastavuje.	Rezný nôž je tupý.	Rezný nôž nechajte naostriť na servisnom mieste výrobcu.
	Motor je preťažený.	Vypnite kosačku na trávu, postavte ju na rovný podklad alebo nízku trávu a znovu ju spustite.
Zberný kôš na trávu sa nedostatočne napĺňa.	Trávnik je vlhký.	Nechajte trávnik vyschnúť.
	Zberný kôš na trávu je upchatý.	Vyčisťte mriežku zberného koša na trávu.
	Príliš veľa trávy vo výstupnom kanáli alebo v mechanizme kosenia.	■ Dôkladne vyčistite rezný nôž a mechanizmus kosenia. ■ Nastavte vyššiu výšku kosenia.
	Rezný nôž je tupý.	Rezný nôž nechajte naostriť na servisnom mieste výrobcu.
Z mechanizmu kosenia vypadáva tráva.	Zberný kôš na trávu je plný.	Vyprázdnite zberný kôš na trávu a vyčisťte výstupný kanál.
Prevádzková doba akumulátora sa výrazne znížila.	Výška kosenia je príliš malá.	Nastavte vyššiu výšku kosenia.
	Príliš vysoká alebo vlhká tráva.	■ Nechajte trávu vyschnúť. ■ Nastavte vyššiu výšku kosenia.
	Príliš vysoká rýchlosť kosenia.	■ Znížte rýchlosť kosenia. ■ Vyčistite výstupný kanál a mechanizmus kosenia. Rezný nôž sa musí dať voľne otáčať.

Porucha	Príčina	Odstránenie
	Zberný kôš na trávu je plný.	Vyprázdnite zberný kôš na trávu a vyčisťte výstupný kanál.
	Životnosť akumulátorov uplynula.	Vymeňte akumulátory. Používajte iba originálne príslušenstvo od výrobcu.
Akumulátory sa nedajú nabiť.	Kontakty akumulátora sú znečistené.	Kontakty akumulátora vyčistite nekovovým predmetom a nastriekajte sprejom na kontakty. **Pozor:** *Kontakty akumulátora neskratujte kovovým predmetom!*
	Akumulátor alebo nabíjačka sú chybné.	Objednajte náhradné diely u výrobcu.
	Akumulátory sú príliš horúce.	Akumulátory nechajte ochladiť.

9.2 Kódy a odstránenie chýb

Chyby sú signalizované rozdielnym blikaním 4 zelených LED kontroliek:

Kód chyby	Príčina	Odstránenie
2x bliká	Zariadenie je preťažené.	■ Nastavte vyššiu výšku kosenia. ■ Jazdite pomalšie. ■ Urobte si krátku prestávku. ■ Trávu koste postupne.
4x bliká	Príliš vysoká alebo nízka teplota pri: ■ Zariadenie ■ Akumulátory ■ Riadiaca jednotka	Zariadenie a akumulátory: 1. Vypnite. 2. Nechajte ochladiť alebo ohriať. 3. Zapnite a používajte v rámci rozsahu prevádzkovej teploty.
6x bliká	■ Príliš nízke elektrické napätie, resp. prúd ■ Zariadenie a akumulátory sú príliš horúce	■ Skontrolujte stav nabitia akumulátorov. Ak je príliš nízke, nabite. ■ Zariadenie a akumulátory:vypnite a tiež nechajte ochladiť.
10x bliká	Iné chyby	Vyhľadajte servis výrobcu, resp. obchodníka.

10 PREPRAVA

10.1 Presúvanie zariadenia

POZOR! Nebezpečenstvo poškodenia žacieho mechanizmu. Pri najnižšej výške kosenia môže dôjsť k poškodeniu kosačky pri prejazde cez schody, hrany alebo obrubníky.

- V prípade presúvania nastavte výšku kosenia na najvyššiu úroveň.

1. Zastavte mechanizmus kosenia a počkajte, kým sa zastaví.
2. Nastavte najväčšiu výšku kosenia.

Preprava zariadenia medzi dvomi pracovnými priestormi

- Zariadenie presúvajte do pracovného priestoru s najväčšou výškou mechanizmu kosenia.
- Na uľahčenie jazdy zapnite pohon kolies[a)].
- Na prenášanie zariadenia používajte rukoväte (pozri *Kapitola 3.6 "Prehľady výrobkov", strana 239*).

[a)] 46.6 Li SP comfort, 51.6 Li SP comfort

Preprava zariadenia vo vozidle

- Vyberte akumulátor.

- Sklopte vodiace držadlo.
- Zariadenie zabezpečte vo vozidle proti prevráteniu a zošmyknutiu.
- Zariadenie zabezpečte pred nárazmi do okolitých predmetov.
- Na zariadenie neumiestňujte žiadne predmety.

10.2 Preprava

Pred prepravou vykonajte nasledujúce opatrenia:

1. Zariadenie vypnite.
2. Akumulátor vyberte zo zariadenia.
3. Akumulátor zabaľte predpísaným spôsobom (pozri nižšie).

Akumulátor „B160.6 Li“ (obj. č. 114128)

UPOZORNENIE Menovitá energia akumulátora je viac ako 100 Wh! Preto dodržiavajte nasledovné prepravné pokyny!

Použitý lítium-iónový akumulátor podlieha právnym predpisom o nebezpečnom materiáli, môže sa ale pri zjednodušených podmienkach prepravovať:

- Súkromný používateľ môže akumulátor prepravovať po verejných komunikáciách bez nutnosti ďalších opatrení, pokiaľ je správne samostatne zabalený a preprava slúži súkromným účelom.
- Komerční používatelia, ktorí vykonávajú prepravu v spojení s ich hlavnou činnosťou (napr. dodávky zo stavenísk a na staveniská alebo predvádzania), môžu toto zjednodušenie tiež uplatniť.

V oboch vyššie uvedených prípadoch je potrebné nutne uskutočniť opatrenia, aby sa zabránilo uvoľneniu obsahu. V iných prípadoch je potrebné nevyhnutne dodržiavať predpisy o nebezpečnom materiáli! V prípade nedodržania hrozia odosielateľovi a príp. dopravcovi značné pokuty.

Ďalšie pokyny pre dopravu a odoslanie

- Lítium-iónové akumulátory prepravujte, resp. odosielajte len v nepoškodenom stave!
- Na prepravu akumulátora používajte výlučne originálny kartón alebo vhodný kartón pre nebezpečný materiál (nie je potrebný u akumulátorov s menšou menovitou energiou ako 100 Wh).
- Otvorené kontakty akumulátora zalepte, aby sa zabránilo skratu.
- Akumulátor v rámci balenia zaistite pred pošmyknutím, aby sa zabránilo poškodeniu akumulátora.
- V priebehu prepravy, resp. odoslania zabezpečte správne označenie a dokumentáciu zásielky (napr. balíkovou službou alebo špedíciou).
- Dopredu sa informujte, či je možná preprava zvoleným poskytovateľom a informujte o zásielke.

Odporúčame vám privolať odborníka na nebezpečný materiál pre prípravu zásielky. Dodržiavajte a prípadné ďalšie národné predpisy.

11 SKLADOVANIE

- Po každom použití zariadenie dôkladne vyčisťte a – v prípade potreby – nasaďte všetky ochranné kryty.
- Vykonajte potrebné údržbárske práce.
- Zariadenie skladujte na suchom, uzamykateľnom mieste, mimo dosahu detí.

11.1 Skladovanie akumulátorovej kosačky na trávu

POZOR! Nebezpečenstvo zranenia pri skladovaní. V dôsledku častí uskladneného zariadenia s ostrými hranami existuje nebezpečenstvo zranenia.

- Zariadenie skladujte tak, aby nebolo prístupné deťom alebo nepovolaným osobám.
- Zariadenie skladujte len, ak je vybratý akumulátor.

1. Zariadenie vypnite.
2. Vyberte akumulátor.
3. Vyprázdnite zberný kôš na trávu a vyčisťte výstupný kanál.
4. Zariadenie dôkladne vyčistite.
5. Motor a celé zariadenie nechajte ochladiť.
6. Na ochranu proti korózii natrite všetky kovové časti tenkou vrstvou oleja alebo silikónu.
7. Sklopte vodiace držadlo.
8. Zariadenie uschovajte na suchom, čistom mieste, ktoré je chránené pred mrazom.
   - Na ochranu pred prachom ho zakryte priedušnou plachtou.
   - Nepoužívajte fóliu z umelej hmoty, aby ste zabránili nahromadeniu vlhkosti.
   - **UPOZORNENIE! Teplota uskladnenia kosačky na trávu: pozrite si technické údaje.**

11.2 Uskladnenie akumulátora a nabíjačky

⚠ NEBEZPEČENSTVO! Nebezpečenstvo výbuchu a požiaru! K usmrteniu alebo vážnemu zraneniu osôb dôjde vtedy, keď akumulátor vybuchne, pretože bol uskladnený pri otvorenom plameni alebo zdrojoch tepla.

- Akumulátor skladujte v chlade a v suchu, nie však pri otvorenom plameni alebo zdrojoch tepla.

UPOZORNENIE Akumulátor je počas nabíjania v nabíjačke na základe automatického rozpoznania stavu nabitia chránený pred prebíjaním a môže tak nejaký čas, nie však nastálo, ostať v nabíjačke.

UPOZORNENIE Dodržujte samostatné návody na použitie akumulátora a nabíjačky.

- Akumulátor skladujte na suchom, nezamŕzajúcom mieste, pri skladovacej teplote od 0 °C do 25 °C a v stave nabitia na cca 40 – 60 %.
- Z dôvodu nebezpečenstva skratu akumulátor neskladujte v blízkosti kovových predmetov alebo premetov obsahujúcich kyselinu.

12 LIKVIDÁCIA

Len pre krajiny EÚ:

Podľa európskej smernice 2012/19/EÚ odpade z elektrických a elektronických zariadení a jej transpozícii do národného právneho poriadku sa musia už nepoužiteľné zariadenia zbierať separovane a odovzdať na recykláciu v súlade s ochranou životného prostredia.

Pri nesprávnej likvidácii môžu mať staré elektrické a elektronické zariadenia kvôli možnej prítomnosti nebezpečných látok škodlivý vplyv na životné prostredie a ľudské zdravie.

Pokyny k zákonu o elektrických a elektronických zariadeniach

- Elektrické a elektronické staré zariadenia nepatria do domového odpadu, ale je potrebné ich likvidovať samostatne!
- Staré batérie alebo akumulátory, ktoré nie sú pevne zabudované v starom zariadení, sa musia pred odovzdaním na likvidáciu vybrať! Ich likvidácia je regulovaná zákonom o batériách.
- Majitelia, resp. používatelia elektrických a elektronických zariadení sú povinní po ich použití odovzdať ich na recykláciu.
- Koncový používateľ je sám zodpovedný za vymazanie údajov o svojej osobe z likvidovaného starého zariadenia!

Symbol prečiarknutého smetiska znamená, že elektrické a elektronické zariadenia sa nesmú likvidovať do domového odpadu.

Elektrické a elektronické zariadenia bezodplatne odovzdajte na nasledovných miestach:

- verejné miesta likvidácie, resp. zberu s oprávnením (napr. komunálne stavebné dvory)
- predajné miesta elektrických zariadení (statické a online), pokiaľ sú obchodníci povinní prevziať zariadenie alebo ho z vlastnej vôle ponúknuť.

Tieto nariadenia platia len pre zariadenia, ktoré boli inštalované a predané v krajinách Európske Únie a ktoré podliehajú Európskej smernici 2012/19/EÚ. V krajinách mimo Európskej únie môžu pre likvidáciu elektrických a elektronických starých zariadení platiť odlišné predpisy.

Pokyny k zákonu o batériách (BattG)

- Staré batérie a akumulátory nepatria do domového odpadu, ale je potrebné ich likvidovať samostatne!
- Pre bezpečné odobratie batérií alebo akumulátorov z elektrického zariadenia a za informácie o ich type, resp. chemickom systéme, dodržujte, prosím, ďalšie údaje v rámci návodu na obsluhu, resp. montáž.
- Majitelia, resp. používatelia batérií a akumulátorov sú povinní po ich použití odovzdať ich na recykláciu. Prevzatie sa obmedzuje na odovzdanie obvyklého množstva pre domácnosť.

Staré batérie môžu obsahovať škodlivé látky alebo ťažké kovy, ktoré by mohli spôsobiť škody na životnom prostredí a zdraví. Zhodnotenie starých batérií a využitie v nich obsiahnutých zdrojov prispieva k ochrane týchto oboch dôležitých materiálov.

Symbol prečiarknutého smetiska znamená, že sa batérie a akumulátory nesmú likvidovať do domového odpadu.

Ak sa okrem toho pod smetiskom nachádza značka Hg, Cd alebo Pb, znamená to nasledovné:

- Hg: Batéria obsahuje viac ako 0,0005 % ortute
- Cd: batéria obsahuje viac ako 0,002 % kadmia
- Pb: batéria obsahuje viac ako 0,004 % olova

Akumulátory a batérie bezodplatne odovzdajte na nasledovných miestach:

- verejné miesta likvidácie, resp. zberu s oprávnením (napr. komunálne stavebné dvory)
- miesta likvidácie batérií a akumulátorov
- zberné miesta tzv. spoločného systému spätného odberu starých akumulátorov zariadení
- zberné miesto u výrobcu (v prípade, že nie je členom spoločného systému spätného odberu)

Tieto informácie nie sú platné pre akumulátory a batérie, ktoré sa predané v krajinách Európskej Únie a podliehajú Európskemu nariadeniu (EÚ) 2023/1542. V krajinách mimo Európskej Únie môžu pre likvidáciu akumulátorov a batérií platiť odlišné predpisy.

13 TECHNICKÉ ÚDAJE

Technické údaje: pozrite si tabuľku technických údajov na začiatku tohto návodu na obsluhu a použitie.

** Poznámky k hodnotám emisií vibrácií a emisií hluku:*

- *Uvedené hodnoty emisií vibrácií a hluku boli namerané podľa štandardizovanej skúšobnej metódy a možno ich použiť na porovnanie jedného stroja s druhým.*
- *Uvedené hodnoty emisií vibrácií a hluku sa môžu použiť aj na predbežné posúdenie vystavenia vibráciám (stupeň vystavenia vibráciám).*
- *Hodnoty emisií vibrácií a hluku sa môžu líšiť od uvedených hodnôt pri skutočnom používaní stroja v závislosti od spôsobu, akým sa stroja v používa.*
- *Dodržiavajte bezpečnostné opatrenia podľa kapitoly o bezpečnosti. Pokúste sa udržať zaťaženie vibráciami čo možno najmenšie. Príklad opatrení na zníženie zaťaženia vibráciami je nosenie rukavíc pri používaní stroja a obmedzenie pracovného času. Pritom nie je potrebné zohľadniť všetky časti cyklu prevádzky (napríklad časy, počas ktorých je stroj vypnutý a také, počas ktorých je síce zapnutý, ale nie je zaťažený).*

14 ZÁKAZNÍCKY SERVIS

V prípade otázok k záruke, oprave alebo náhradným dielom sa obráťte, prosím, na najbližší servis spoločnosti AL-KO. Tento nájdete na internete na nasledujúcej adrese:
www.alko-garden.com/service-contacts

Ďalšie informácie k náhradným dielom nájdete pod:
www.alko-garden.com/spareparts

15 INFORMÁCIE K VYHLÁSENIU O ZHODE

Týmto vyhlasujeme na výhradnú vlastnú zodpovednosť, že tento výrobok vo forme, v akej sa predáva na trhu, spĺňa podmienky harmonizovaných smerníc EÚ, bezpečnostných štandardov EÚ a štandardov špecifických pre výrobok. Vyhlásenie o zhode je súčasťou návodu na obsluhu a je priložené ku stroju.

16 ZÁRUKA

Prípadné chyby materiálu alebo výrobné chyby na zariadení odstránime počas zákonnej premlčacej lehoty pre nárok na náhradu škody podľa nášho výberu opravou alebo výmenou. Premlčacia lehota sa určuje vždy podľa právnych predpisov krajiny, v ktorej bolo zariadenie zakúpené.

Nárok na uplatnenie záruky akceptujeme len pri:

- dodržiavate pokyny tohto návodu na použitie.
- odbornom zaobchádzaní so zariadením
- používaní originálnych náhradných dielov

Nárok na uplatnenie záruky zaniká ak:

- sa svojvoľne pokúšate o opravu
- svojvoľne vykonáte na zariadení technické zmeny
- používate zariadenie v rozpore s určením

Zo záruky sú vylúčené:

- poškodenia laku, ktoré vyplývajú z normálneho opotrebovania
- diely podliehajúce opotrebeniu, ktoré sú na karte náhradných dielov označené rámčekom xxxxxx (x)

Záručná doba začína plynúť odo dňa zakúpenia zariadenia prvým koncovým odberateľom. Rozhodujúci je dátum na doklade o zakúpení zariadenia. S týmto vyhlásením o záruke a s originálnym dokladom o zakúpení zariadenia sa obráťte na svojho predajcu alebo na najbližší autorizovaný zákaznícky servis. Zákonné nároky kupujúceho voči predávajúcemu vyplývajúce z chýb výrobku zostávajú týmto vyhlásením nedotknuté.

AZ EREDETI KEZELÉSI ÚTMUTATÓ FORDÍTÁSA

Tartalomjegyzék

1 Biztonsági utasítások ... 253
1.1 Általános biztonsági utasítások elektromos gépekhez ... 253
1.1.1 Munkahelyi biztonság ... 253
1.1.2 Elektromos biztonság ... 253
1.1.3 Személyek biztonsága ... 253
1.1.4 Akkumulátoros működésű gép használata és kezelése ... 254
1.1.5 Szerviz ... 254
1.2 Biztonsági utasítások pázsitnyírókhoz ... 254
1.3 Biztonsági utasítások az akkumulátorhoz és a töltőkészülékhez ... 255
2 Ehhez a kezelési útmutatóhoz ... 255
2.1 A címlapon található szimbólumok ... 256
2.2 Jelmagyarázatok és jelzőszavak ... 256
3 Termékleírás ... 256
3.1 Rendeltetésszerű használat ... 256
3.2 Lehetséges előre látható hibás használat ... 256
3.3 Maradék kockázatok ... 256
3.4 Biztonsági és védőberendezések ... 257
3.5 A készüléken szereplő szimbólumok ... 257
3.5.1 Biztonsági jelölések ... 257
3.5.2 Kezelési jelölések ... 257
3.6 Termékáttekintések ... 258
3.6.1 Termékáttekintés (01)* ... 258
3.6.2 Termékáttekintés (02, 03)** ... 258
3.6.3 Termékáttekintés (04)*** ... 259
4 Összeszerelés ... 260
5 Üzembe helyezés ... 260
5.1 Akkumulátorok feltöltése ... 260
5.2 Akkumulátorok behelyezése és kihúzása (05, 06) ... 260
5.3 Az áramellátás be- és kikapcsolása (05, 06) ... 260
6 Kezelés ... 260
6.1 Vágásmagasság beállítása ... 261
6.1.1 Vágási magasság beállítása (07)* ... 261
6.1.2 Vágási magasság beállítása (08)** ... 261
6.2 Pázsitnyírás fűgyűjtő dobozzal (09, 10) ... 261
6.3 Vágóberendezés indítása és leállítása (11, 12) ... 261
6.4 A kerékmeghajtás be- és kikapcsolása (13)** ... 262
6.5 Az akkumulátor töltöttségi szintjének ellenőrzése (14, 15) ... 262
6.6 A vezetőnyél beállítása a testmagasséghoz ... 262
6.6.1 A vezetőnyél beállítása (16)** ... 262
6.6.2 A vezetőnyél beállítása (17)** ... 262
6.6.3 A vezetőnyél beállítása (18)*** ... 262
6.7 Vezetőnyél be- és kihajtása ... 263
6.7.1 Vezetőnyél be- és felhajtása (19)*, ** ... 263
6.7.2 Vezetőnyél be- és felhajtása (20)*** ... 263
6.8 Mulcsolás mulcsolóékkel (21, 22)**, *** ... 263
6.9 Fűnyírás oldalsó kidobóval (23)*** ... 263
6.10 Pázsitnyírás fűgyűjtő doboz nélkül (24)*** ... 264
7 Munkautasítás ... 264
8 Karbantartás és ápolás ... 265
8.1 Rendszeres karbantartási munkák ... 265
8.2 A gép és a fűkasza tisztítása ... 265
8.3 Vágókés ellenőrzése és cseréje ... 265
8.4 Javítási munkák ... 265
9 Hibaelhárítás ... 266
9.1 A készülék- és kezelési hibák kijavítása ... 266
9.2 Hibakódok és hibaelhárítás ... 267

10 Szállítás 268
10.1 A készülék szállítása 268
10.2 Szállítás 268
11 Tárolás 268
11.1 Az akkumulátoros pázsitnyíró tárolása 269
11.2 Az akkumulátor és a töltőkészülék tárolása 269
12 Ártalmatlanítás 269
13 Műszaki adatok 270
14 Ügyfélszolgálat/Szerviz 270
15 Információk a megfelelőségi nyilatkozathoz 271
16 Garancia 271

1 BIZTONSÁGI UTASÍTÁSOK

1.1 Általános biztonsági utasítások elektromos gépekhez

⚠ **FIGYELMEZTETÉS! Olvassa el az ehhez géphez tartozó összes biztonsági utasítást, útmutatót, illusztrációt és műszaki adatot.** *A következő útmutatások és utasítások betartásánál elkövetett mulasztások elektromos áramütést, tüzet, illetve súlyos sérüléseket okozhatnak.*

- **Őrizzen meg a jövőre minden biztonsági útmutatást és utasítást.**

A biztonsági utasításokban alkalmazott „gép” fogalom hálózati üzemeltetésű (hálózati vezetékkel rendelkező) gépekre vagy akkumulátoros (hálózati vezeték nélküli) elektromos gépekre vonatkozik.

1.1.1 Munkahelyi biztonság

- **A munkaterületét tartsa tisztán és jól megvilágítva.** *A rendetlenség vagy a megvilágítatlan munkaterületek balesetekhez vezethetnek.*
- **Ne dolgozzon a géppel robbanásveszélyes környezetben, ahol gyúlékony folyadékok, gázok vagy porok találhatók.** *A gépek szikrákat keltenek, amelyek meggyújthatják a port vagy a gőzöket.*
- **A gép használata közben gyerekeket és más személyeket tartson távol.** *Mással való foglalkozás esetén elveszítheti a gép fölötti ellenőrzést.*

1.1.2 Elektromos biztonság

- **A gép hálózati dugójának illeszkednie kell a csatlakozóaljzatba. A hálózati dugót semmilyen módon sem szabad megváltoztatni. Védőföldeléses gépekhez ne használjon adapterdugót.** *A változtatás nélküli dugaszok és hozzáillő csatlakozóaljzatok csökkentik az áramütés kockázatát.*
- **Kerülje a testi érintkezést földelt felületekkel, mint például csövekkel, fűtőtestekkel, tűzhelyekkel és hűtőszekrényekkel.** *Fokozott az áramütés veszélye, ha a teste földelve van.*
- **Esőben vagy nyirkos időben ne használja pázsitnyírót.** *Ez ugyanis az áramütés kockázatával jár.*
- **Ne használja a csatlakozóvezetéket a rendeltetésétől eltérően a gép szállításához, felakasztásához vagy a dugó csatlakozóaljzatból való kihúzásához. A csatlakozóvezetéket hőtől, olajtól, éles peremektől vagy mozgó alkatrészektől óvni kell.** *A sérült vagy összegabalyodott csatlakozóvezetékek növelik az áramütés kockázatát.*
- **Ha egy géppel a szabadban dolgozik, akkor csak szabadban is használható hosszabbítóvezetékeket használjon.** *A szabadban történő használatra alkalmas hosszabbítóvezeték csökkenti az áramütés kockázatát.*
- **Ha a gép nyirkos környezetben történő üzemeltetése nem kerülhető el, akkor használjon egy hibaáram-védőkapcsolót.** *A hibaáram-védőkapcsoló alkalmazása csökkenti az áramütés kockázatát.*

1.1.3 Személyek biztonsága

- **Legyen figyelmes, ügyeljen arra, amit csinál, és a géppel történő munkavégzés során használja a józan eszét. Ne használjon gépet, ha fáradt, vagy ha drogok, alkohol vagy gyógyszerek hatása alatt áll.** *A gép használata közben már egy pillanatnyi figyelmetlenség is a legsúlyosabb sérülésekhez vezethet.*
- **Viseljen személyi védőfelszerelést és mindenkor védőszemüveget.** *A személyi védőfelszerelés, például a pormaszk, a csúszásmentes biztonsági cipő, a védősisak vagy hallásvédő, az elektromos szerszám fejtájától és alkalmazásától függően csökkenti a sérülések kockázatát.*
- **Kerülje el az akaratlan üzembe helyezést. Győződjön meg arról, hogy a gépet kikap-**

csolta, mielőtt azt az áramellátáshoz és/vagy az akkumulátorhoz csatlakoztatja, felveszi vagy szállítja. *Ha a gép szállítása közben az ujját a kapcsolón tartja, vagy a gépet bekapcsolva csatlakoztatja a hálózathoz, ez balesetekhez vezethet.*

- **A gép bekapcsolása előtt távolítsa el a beállító szerszámokat vagy a csavarkulcsokat.** *Egy szerszám vagy kulcs a gép egyik forgó készülékrészében sérülésekhez vezethet.*
- **Kerülje el a rendellenes testtartást. Gondoskodjon biztonságos állásról, és mindig legyen egyensúlyban.** *Így jobban tudja ellenőrizni a gépet váratlan helyzetekben.*
- **Viseljen megfelelő ruházatot. Ne hordjon bő ruházatot vagy ékszert. Tartsa távol a haját és a ruháját a mozgó alkatrészektől.** *A bő ruhát, ékszert vagy hosszú hajat elkaphatja a szerszám valamelyik mozgó része.*
- **Ha porelszívó és porgyűjtő berendezések felszerelése lehetséges, akkor azokat is használni kell a megfelelő módon.** *A porelszívás alkalmazása a por által okozott veszélyeket is csökkentheti.*
- **Ne ringassa magát a hamis biztonság képzetébe, és soha ne hagyja figyelmen kívül a gépek biztonsági szabályait még akkor sem, ha többszöri használat után kap megbízást a gép használatára.** *A figyelmetlen kezelés a másodperc tört része alatt okozhat súlyos sérüléseket.*

1.1.4 Akkumulátoros működésű gép használata és kezelése

- **Az akkumulátorokat csak a gyártó által ajánlott töltőkészülékekkel töltse fel.** *Tűzveszélyt okoz, ha egy adott akkumulátorfajtához alkalmas töltőkészüléket más akkumulátorokhoz használják.*
- **Csak az ajánlott akkumulátorokat használja a gépekben.** *Másfajta akkumulátorok alkalmazása sérülésekhez és tűzveszélyhez vezethet.*
- **A használaton kívüli akkumulátort tartsa távol az iratkapcsoktól, érméktől, kulcsoktól, tűktől, csavaroktól vagy más fémtárgyaktól, amelyek az érintkezők áthidalását okozhatják.** *Az akkumulátorok érintkezői közötti rövidzárlat égési sérülésekhez vagy tűzhöz vezethet.*
- **Hibás alkalmazás esetén az akkumulátorból folyadék távozhat. Kerülje a folyadékkal való érintkezést. Véletlen érintkezés esetén vízzel öblítse le. Ha a folyadék a szembe kerül, kérjen orvosi segítséget is.** *Az akkumulátorból kikerülő folyadék a bőr ingerléséhez vagy égési sérülésekhez is vezethet.*
- **Sérült vagy megváltoztatott akkumulátort, ill. sérült vagy megváltoztatott gépet ne használjon.** *A sérült vagy megváltoztatott akkumulátorok váratlanul viselkedhetnek és tüzet, robbanást vagy sérülésveszélyt okozhatnak.*
- **Az akkumulátort vagy egy gépet ne tegyen ki nyílt láng vagy magas hőmérsékletek hatásának.** *A tűz vagy a 130 °C feletti hőmérséklet robbanást okozhat.*
- **Kövesse a töltésre vonatkozó összes utasítást, és az akkumulátort vagy az akkumulátoros gépet soha ne töltse a kezelési útmutatóban megadott hőmérsékleti tartományon kívül.** *Nem megfelelő töltés vagy a megengedett hőmérsékleti tartományon kívül történő töltés károsíthatja az akkumulátort és fokozza a tűzveszélyt.*

1.1.5 Szerviz

- **A gépet csak képzett szakemberrel és csak eredeti pótalkatrészek felhasználásával javíttassa.** *Ezzel biztosítható, hogy a gép biztonsága megmaradjon.*
- **Sérült akkumulátoron soha ne végezzen karbantartást.** *Az akkumulátor minden karbantartására csak a gyártó vagy az arra feljogosított ügyfélszolgálati helyek jogosultak.*

1.2 Biztonsági utasítások pázsitnyírókhoz

- **Ne használja a pázsitnyírót rossz időjárási körülmények között, különösen villámlás idején.** *Ez csökkenti a villámcsapás bekövetkezésének kockázatát.*
- **Vizsgálja át a területet, ahol a pázsitnyírót használni kívánja, különösen a vadállatok szempontjából.** *Működés közben a pázsitnyíró miatt a vadállatok sérüléseket szenvedhetnek.*
- **Gondosan vizsgálja át a területet, ahol a pázsitnyírót használni szeretné, és távolítson el minden követ, botot, drótot, csontot és más idegen tárgyat.** *A szétrepülő tárgya személyi sérüléseket okozhatnak.*
- **A pázsitnyíró használata előtt szemrevételezéssel győződjön meg arról, hogy a kés és a vágóegység nincs elhasználódva és**

nem sérült. *Kopott vagy sérült alkatrészek növelik a sérülések kockázatát.*

- **Ellenőrizze gyakran a fűgyűjtő tartály kopását vagy károsodását.** *Egy elhasználódott vagy sérült fűgyűjtő edény növelheti a sérülések kockázatát.*
- **Hagyjon felszerelve minden védőberendezést. A védőberendezéseket működőképes állapotban és előírásszerűen kell felszerelni.** *A laza vagy sérült védőberendezések nem működnek megfelelően, így sérülésekhez vezethetnek.*
- **Minden szellőzőnyílást tartson szennyeződésmentesen.** *Az eltömődött szellőzőnyílások és szennyeződések túlmelegedést vagy tűzveszélyt okozhatnak.*
- **A pázsitnyíróval végzett munka közben mindig viseljen testhez simuló és védelmet nyújtó lábbelit. Ne kezelje a pázsitnyírót mezítláb vagy nyitott szandálban.** *Ez csökkenti a lábak mozgó késsel való érintkezése miatti sérülésének veszélyét.*
- **A pázsitnyíróval végzett munka közben mindig viseljen hosszú nadrágot.** *A védtelen bőrfelület fokozza a szétrepülő tárgyak okozta sérülések veszélyét.*
- **Ne működtesse a pázsitnyírót nedves pázsiton. Haladjon lassan, soha ne fusson.** *Ez csökkenti annak a veszélyét, hogy elessen vagy elcsússzon, ami sérüléseket okozhatna.*
- **Ne működtesse a pázsitnyírót nagyon meredek lejtőkön.** *Ez csökkenti annak a veszélyét, hogy elveszti az ellenőrzést, elessen vagy elcsússzon, ami sérüléseket okozhatna.*
- **Lejtőkön való munkavégzés esetén ügyeljen a biztos állásra, mindig a lejtőre merőlegesen dolgozzon, soha ne a lejtőn felfelé vagy lefelé, és irányváltás közben legyen nagyon óvatos.** *Ez csökkenti annak a veszélyét, hogy elveszti az ellenőrzést, elessen vagy elcsússzon, ami sérüléseket okozhatna.*
- **Legyen nagyon óvatos, ha a pázsitnyírót hátrafelé mozgatja vagy maga felé húzza. Mindig figyeljen a környezetére.** *Ez csökkenti annak a veszélyét, hogy pázsitnyírás közben elessen.*
- **Ne érintse meg a késeket és más veszélyes mozgó alkatrészeket addig, amíg azok még mozgásban vannak.** *Ez csökkenti a mozgó alkatrészek miatti sérülések veszélyét.*
- **Gondoskodjon róla, hogy beszorult anyag eltávolításakor vagy a pázsitnyíró tisztításakor minden kapcsoló KI legyen kapcsolva és az akku el legyen távolítva.** *A pázsitnyíró váratlan működése súlyos sérülésekhez vezethet.*
- Elrakás előtt mindig hagyja lehűlni a terméket.
- Elrakás előtt ürítse ki a fűgyűjtő kosarat.
- A készülék beállításakor ügyeljen arra, hogy az ujjai ne szoruljanak be a mozgó kések és a gép rögzített alkatrészei közé.

1.3 Biztonsági utasítások az akkumulátorhoz és a töltőkészülékhez

- Feltöltés előtt vegye ki az akkumulátort a készülékből.
- Az akkumulátort megfelelő polaritással helyezze be a készülékbe.
- Távolítsa el az akkumulátort a készülékből, ha hosszabb ideig tárolja.
- Ne zárja rövidre a készülék vagy az akkumulátorok csatlakozókapcsait.

Kezelési útmutatók

Vegye figyelembe az akkumulátor és a töltőkészülék biztonsági utasításait a külön kezelési útmutatókban:

- Kezelési útmutató 443998: akkumulátorok
- Kezelési útmutató 443999: töltőkészülékek

2 EHHEZ A KEZELÉSI ÚTMUTATÓHOZ

- A német változat esetében az eredeti üzemeltetési útmutatóról van szó. Minden más nyelvi változat az eredeti üzemeltetési útmutató fordítása.
- Tárolja mindig úgy ezt a kezelési útmutatót, hogy bármikor beleolvashasson, ha a berendezéssel kapcsolatos információra van szüksége.
- Másik személynek csak ezzel a kezelési útmutatóval együtt adja tovább a készüléket.
- Olvassa el és tartsa be a jelen kezelési útmutató biztonsági tudnivalóit és figyelmeztetéseit.

2.1 A címlapon található szimbólumok

Szimbólum	Jelentés
	Üzembe helyezés előtt feltétlenül olvassa el gondosan ezt a kezelési útmutatót. Ez a zavarmentes munkavégzés és a hibamentes kezelés feltétele.
	Kezelési útmutató
	A Li-ion akkumulátorokat kezelje óvatosan! Különösen a jelen kezelési útmutató szállításra, tárolásra és ártalmatlanításra vonatkozó utasításait tartsa be!
	Ez a termék megfelel az alkalmazandó európai irányelveknek, és az ezekre az irányelvekre vonatkozó megfelelőségértékelési eljárást elvégezték.

2.2 Jelmagyarázatok és jelzőszavak

⚠ VESZÉLY! Olyan veszélyes helyzetet jelez, amely – ha nem kerülik el – halálos vagy súlyos sérüléseket eredményez.

⚠ FIGYELMEZTETÉS! Olyan potenciálisan veszélyes helyzetet jelez, amely – ha nem kerülik el – halálos vagy súlyos sérüléseket eredményezhet.

⚠ VIGYÁZAT! Olyan potenciálisan veszélyes helyzetet jelez, amely – ha nem kerülik el – kisebb vagy közepesen súlyos sérüléseket eredményezhet.

FIGYELEM! Olyan helyzetet jelez, amely – ha nem kerülik el – anyagi károkat eredményezhet.

TUDNIVALÓ Az érthetőséget és a használatot segítő, különleges tudnivalók.

3 TERMÉKLEÍRÁS

Ebben a dokumentációban több készülékmodell leírásai találhatók. Azonosítsa a saját modelljét a termékábrák és a különböző opciók leírása alapján.

A AL-KO 18 V / 36 V 1 BATTERY / 2 VOLTAGES termékcsalád valamennyi akkumulátora (Bxxx Li) és töltőkészüléke (Cxxx Li) használható.

FIGYELEM! A készülék és az akkumulátor károsodásának veszélye. Ha a készüléket nem megfelelő akkumulátorral üzemeltetik, akkor a készülék és az akkumulátor is károsodhat.

- A készüléket csak az előírás szerinti akkumulátorral használja.

TUDNIVALÓ A AL-KO 18 V / 36 V 1 BATTERY / 2 VOLTAGES termékcsaládba tartozó akkumulátorok és töltőkészülékek üzemeltetési útmutatóban további információk találhatók.

3.1 Rendeltetésszerű használat

Ez a készülék magántulajdonú pázsitfelületek nyírására szolgál, és nem lehet elszáradt pázsit nyírására használni.

Amennyiben egyéb, vagy a megadott előírásoknak nem megfelelő folyadékokhoz használja a berendezést, az nem rendeltetésszerű használatnak számít. A készülék csak teljesen összeszerelt állapotban használható.

Ez a gép magáncélú használatra készült. Bármely más felhasználás, valamint az illetéktelen módosítások vagy átépítések nem megfelelő használatnak minősülnek, és a garancia kizárását, valamint a megfelelőség elvesztését és a felhasználónak vagy harmadik feleknek okozott károkért való felelősség elutasítását eredményezik a gyártó részéről.

3.2 Lehetséges előre látható hibás használat

A készülék nem alkalmas nyilvános parkokban és sportlétesítményekben történő iparszerű használatra, valamint mező- és erdőgazdaságokban való alkalmazásra sem.

- A készüléket esőben vagy nedves pázsiton ne használja.
- A megmunkálandó felületeken nem lehetnek idegen testek, pl. kövek, fadarabok, palackok.
- A meglévő biztonsági felszereléseket nem szabad leszerelni vagy áthidalni, pl. a biztonsági kengyelnek a fogantyúkhoz való hozzákötésével.

3.3 Maradék kockázatok

Még a készülék rendeltetésszerű használata esetén is mindig marad valamennyi ésszerű kockázat, amely nem zárható ki. A készülék fajtájából

és szerkezetéből adódóan alkalmazástól függően a következő potenciális veszélyeztetések fordulhatnak elő:

- a levágott növényrészek, föld és kisebb kövek kirepülése,
- vágási részecskék belélegzése légzőkészülék viselésének elmaradása esetén,
- Vágási sérülések a forgó vágókések közé nyúlás esetén.

3.4 Biztonsági és védőberendezések

⚠ **FIGYELMEZTETÉS! Sérülésveszély.** A sérült és kiiktatott biztonsági és védőberendezések súlyos sérüléseket okozhatnak.

- A sérült biztonsági és védőberendezéseket javíttassa meg.
- A biztonsági és védőberendezéseket soha ne iktassa ki.

Biztonsági kengyel

A készülék egy biztonsági kengyellel van felszerelve. Vészhelyzetben egyszerűen engedje el a biztonsági kengyelt. A motor és a vágóberendezés leáll.

Indítógomb (a vezetőnyélen)

Ahhoz, hogy a motort a biztonsági kengyellel be lehessen kapcsolni, előzőleg be kell nyomni az indítógombot.

Ütközőfedél

Az ütközőfedél véd pl. a levágott részektől és kövektől, amelyek munka közben szétrepülhetnek.

3.5 A készüléken szereplő szimbólumok

3.5.1 Biztonsági jelölések

Szimbólum	Jelentés
	A kezelésnél legyen különösen óvatos!
	Az üzembe helyezése előtt olvassa el a kezelési útmutatót!
	A kirepülő tárgyak okozta veszély!
	Más személyeket tartson távol a veszélyzónától!
	Sérülésveszély! Kezeit ás lábait tartsa távol a vágóberendezéstől!
	Ha nem használják, valamint karbantartási és javítási munkák előtt: A készüléket kapcsolja ki és vegye ki belőle az akkumulátort!
	Nem érvényes, csak elektromos fűnyíróknál alkalmazzák.[a)]
	Ne nyírjon füvet meredek lejtőkön![a)]
	A készüléket ne használja esőben vagy ne tárolja a szabadban![a)]
	A vágókés a készülék kikapcsolása után még tovább forog. A vágókést csak akkor érintse meg, ha a készülék minden alkatrésze teljesen leállt![a)]

[a)] 46.6 Li SP comfort, 51.6 Li SP comfort

3.5.2 Kezelési jelölések

Szimbólum	Jelentés
	Pázsitnyíró 36 V-os üzemben, két 18 V-os akkumulátorral.
	A pázsitnyíró beindításához nyomja meg az indítógombot.[a)]

Szimbólum	Jelentés
	A pázsitnyíró indításának eljárása (lásd *Fejezet 6.3 "Vágóberendezés indítása és leállítása (11, 12)", oldal 261*) [b)]
	Töltöttségjelző a fűgyűjtő dobozon: ■ A töltöttségjelző fent van (GO): Dolgozzon tovább! ■ A töltöttségjelző lent van (STOP): Szakítsa meg a munkát és ürítse ki a fűgyűjtő dobozt!
	A vezetőnyélen lévő forgókar kezelési szimbóluma:[c)] ■ Lakat zárva: A vezetőnyél rögzítése a kiválasztott állásban. ■ Lakat nyitva: A vezetőnyél kioldása az átállításhoz.
	A vezetőnyél magasságállításának fokozatai (2 fokozatú)[c)] A harmadik fokozat a vezetőnyél áthelyezésére szolgál.
	Veszély esetén: A biztonsági kengyelt a pázsitnyíró leállításához azonnal engedje el.

[a)] 34.6 Li comfort, 38.6 Li comfort, 43.6 Li comfort

[b)] 46.6 Li SP comfort, 51.6 Li SP comfort

[c)] 38.6 Li comfort, 43.6 Li comfort

3.6 Termékáttekintések

3.6.1 Termékáttekintés (01)*

*: 34.6 Li comfort

Sz.	Alkatrész
1	Indítógomb
2	Biztonsági kengyel
	Vezetőnyél:
3	■ Fogófelület
4	■ Felső nyél
5	■ Forgócsukló gyorsbefogóval
6	■ Alsó nyél
7	■ Forgócsukló rögzítőgombbal
	Az akkumulátor töltöttségkijelzése:
8	■ LED-ek
9	■ Gomb a töltésszint lekérdezéséhez
10	Akkumulátorrekesz-fedél
11	Akkumulátorrekesz
	Központi vágásimagasság-állító:
12	■ A vágási magasság kijelzője (5 fokozatú)
13	■ Kioldókar
14	Fűkaszafedél vágókéssel
15	Hordozófogantyú
16	Ütközőfedél
	Fűgyűjtő doboz:
17	■ Fűgyűjtő doboz háza
18	■ A fűgyűjtő doboz fogantyúja
19	■ Töltöttségjelző a fűgyűjtő dobozon
20 [a)]	Töltőkészülék [a)]
21 [a)]	Akkumulátorok (2x) [a)]

[a)] Komplett készletben

3.6.2 Termékáttekintés (02, 03)**

**: 38.6 Li comfort, 43.6 Li comfort

Sz.	Alkatrész
1	Indítógomb
2	Biztonsági kengyel
	Vezetőnyél:
3	■ Fogófelület
4	■ Felső nyél
5	■ Forgócsukló gyorsbefogóval
6	■ Alsó nyél

Sz.	Alkatrész
7	■ 2 fokozatú magasságállítás: 38.6 Li comfort: Forgócsukló gyors-befogóval, 43.6 Li comfort: Rugós csapszeg forgókarral A harmadik fokozat a vezetőnyél áthelyezésére szolgál.
	Az akkumulátor töltöttségkijelzése:
8	■ LED-ek
9	■ Gomb a töltésszint lekérdezéséhez
10	Akkumulátorrekesz-fedél
11	Akkumulátorrekesz
	Központi vágásimagasság-állító:
12	■ A vágási magasság kijelzője (5 fokozatú)
13	■ Kioldókar
14	Fűkaszafedél vágókéssel
15	Hordozófogantyú
16	Ütközőfedél
	Fűgyűjtő doboz:
17	■ Fűgyűjtő doboz háza
18	■ A fűgyűjtő doboz fogantyúja
19	■ Töltöttségjelző a fűgyűjtő dobozon
20	Mulcsolóék
21 [a)]	Töltőkészülék [a)]
22 [a)]	Akkumulátorok (2x) [a)]

[a)] Komplett készletben

3.6.3 Termékáttekintés (04)***

***: 46.6 Li SP comfort, 51.6 Li SP comfort

Sz.	Alkatrész
	Műszerfal a következőkkel:
1	■ Az akkumulátor töltöttségkijelzése
2	■ Gomb kettős funkcióval: 1. Indítógomb, 2. A töltöttségi állapot lekérdezése
3	Biztonsági kengyel
4	Kerékmeghajtás kapcsolókengyele

Sz.	Alkatrész
	Vezetőnyél:
5	■ Fogófelület
6	■ Nyél
7	■ Rugós csapszeg forgókarral (2 fokozatú) A harmadik fokozat a vezetőnyél döntésére szolgál.
8	■ A nyél forgócsuklója
	Központi vágásimagasság-állító:
9	■ A vágási magasság kijelzője (6 fokozatú)
10	■ Beállítókar
11	Oldalsó kidobónyílás fedele
12	Oldalsó kidobóbetét
13	Elülső hordozófogantyú
14	Fűkaszafedél vágókéssel
15	Akkumulátorrekesz
16	Akkumulátorrekesz-fedél
17	Hátsó hordozófogantyú
18	Ütközőfedél
	Fűgyűjtő doboz:
19	■ Fűgyűjtő doboz háza
20	■ A fűgyűjtő doboz fogantyúja
21	■ Töltöttségjelző a fűgyűjtő dobozon
22	Mulcsolóék
23 [a)]	Töltőkészülék [a)]
24 [a)]	Akkumulátorok (2x) [a)]

[a)] Komplett készletben

4 ÖSSZESZERELÉS

⚠ FIGYELMEZTETÉS! Veszélyek nem teljes összeszerelés miatt! Egy nem teljesen összeszerelt gép üzemeltetése súlyos sérülésekhez vezethet.

- A gépet csak teljesen összeszerelt állapotban üzemeltesse!
- Az akkumulátorokat csak akkor tegye be a készülékbe, ha az teljesen össze van szerelve!

A képes részben kövesse az Ön modelljére vonatkozó szerelési lépéseket:

Installation
34.6 Li comfort

Installation
38.6 Li comfort

Installation
43.6 Li comfort

Installation
46.6 Li SP comfort | 51.6 Li SP comfort

5 ÜZEMBE HELYEZÉS

5.1 Akkumulátorok feltöltése

Az akkumulátorok részben fel vannak töltve. Az akkumulátorokat az első használat előtt teljesen töltse fel. Az akkumulátorok bármilyen töltöttségi állapotban tölthetők. A töltés megszakítása nem károsítja az akkumulátorokat.

ℹ TUDNIVALÓ Részletes információkért olvassa el az akkukhoz és a töltőkészülékhez tartozó külön üzemeltetési útmutatókat.

5.2 Akkumulátorok behelyezése és kihúzása (05, 06)

A fűnyíró csak akkor működik, ha mindkét akkumulátor be van helyezve.

FIGYELEM! Az akkumulátorok károsodásának veszélye. Ha az akkumulátorok használat után a készülékben maradnak, akkor károsodhatnak.

- Közvetlenül a használat után az akkumulátorokat húzza ki a gépből és tárolja fagytól védett helyen.
- Az akkumulátorokat csak közvetlenül a munka megkezdése előtt tegye be a gépbe.

Akkumulátorok behelyezése

1. Az akkumulátorrekesz-fedelet (05/1, 06/1) hajtsa fel (05/a, 06/a).
2. Az akkumulátorokat (05/2, 06/2) felülről kattanásig tolja be (05/b, 06/b) tolja be az akkumulátornyílásba (05/3, 06/3).
3. Csukja be (05/c, 06/c) az akkumulátorrekesz-fedelet.

Az akkumulátorok kihúzása

1. Az akkumulátoron lévő kioldógombot (05/4, 06/4) nyomja meg és tartsa nyomva.
2. Húzza ki az akkumulátort.

5.3 Az áramellátás be- és kikapcsolása (05, 06)

⚠ FIGYELMEZTETÉS! Sérülésveszély. A véletlen bekapcsolás súlyos sérüléseket okozhat.

- Munkaszünetek és karbantartási munkák előtt mindig: Távolítsa el az akkumulátorokat.

Áramellátás bekapcsolása

1. Az akkumulátorrekesz-fedelet (05/1, 06/1) hajtsa fel (05/a, 06/a).
2. Akkumulátorok behelyezése: lásd *Fejezet 5.2 "Akkumulátorok behelyezése és kihúzása (05, 06)", oldal 260*.
3. Csukja be (05/c, 06/c) az akkumulátorrekesz-fedelet.
4. Készülék bekapcsolása: lásd *Fejezet 6.3 "Vágóberendezés indítása és leállítása (11, 12)", oldal 261*.

Áramellátás kikapcsolása

1. Akkumulátorok kihúzása: lásd *Fejezet 5.2 "Akkumulátorok behelyezése és kihúzása (05, 06)", oldal 260*.
2. Közvetlenül a használat után az akkumulátorokat húzza ki a készülékből, töltse fel és tárolja fagytól védett helyen. Az akkumulátorokat csak közvetlenül a következő használat előtt helyezze be.

6 KEZELÉS

⚠ FIGYELMEZTETÉS! Sérülésveszély. A sérült és kiiktatott biztonsági és védőberendezések súlyos sérüléseket okozhatnak.

- Bekapcsolás előtt ellenőrizze, hogy az összes biztonsági és védőberendezés rendelkezésre áll-e és működőképes-e!

⚠ FIGYELMEZTETÉS! Sérülésveszély szokatlan üzemi állapotok esetén. Azonnal állítsa le a pázsitnyírót. Távolítsa el az akkumulátorokat. Ezután ellenőrizze, hogy az összes mozgó alkatrész teljesen megállt:

- Idegen test felcsapódása után: Ellenőrizze a pázsitnyíró károsodásait, és javítsa ki azokat. A pázsitnyírót csak ezután kapcsolja be és helyezze üzembe újra.
- Ha a pázsitnyíró szokatlanul rezeg: Azonnal ellenőrizze a károsodásokat. A sérült alkatrészeket cserélje ki vagy javítsa meg. Keresse meg és rögzítse újra a meglazult alkatrészeket.

FIGYELEM! A készülék sérülésének veszélye. Ha a vágókés elakadt, akkor a motor túlterhelődhet.

- A vágóberendezést minden használat után tisztítsa meg.
- Állítson be nagyobb vágási magasságot.
- A magas fűt és a sűrűbb növényzetet fokozatosan vágja.

6.1 Vágásmagasság beállítása

⚠ VIGYÁZAT! Vágási sérülések veszélye. Vágási sérülések veszélye a mozgó fűkaszába történő benyúlás esetén.

- A vágási magasságot csak akkor állítsa át, ha a motort kikapcsolták és a vágóberendezés teljesen leállt.

6.1.1 Vágási magasság beállítása (07)*

*: 34.6 Li comfort, 38.6 Li comfort, 43.6 Li comfort

1. A kioldókart (07/1) húzza meg (07/a).
2. Emelje meg a pázsitnyírót a hordozófogantyúval (07/2), vagy nyomja le (07/b). Közben olvassa le a kívánt vágási magasságot a skálán (07/3).
3. Engedje el a kioldókart.

6.1.2 Vágási magasság beállítása (08)**

**: 46.6 Li SP comfort, 51.6 Li SP comfort

1. Húzza kifelé a beállítókart (08/1) a kireteszeléshez (08/a), és tartsa meg.
   - Alacsony pázsithoz: Tolja (08/b) a beállítókart tolja az első kerék felé.
   - Magas pázsithoz: Tolja (08/b) a beállítókart a fűgyűjtő doboz felé.
   - A kívánt vágási magasság a skáláról (08/3) olvasható le.
2. Engedje el a beállítókart a kívánt fokozatba történő bekattanáshoz.

6.2 Pázsitnyírás fűgyűjtő dobozzal (09, 10)

A készülék működtethető fűgyűjtő dobozzal és anélkül is.

A fűgyűjtő doboz beakasztása

1. Biztosítsa, hogy a készülék ki legyen kapcsolva, és a vágóberendezés álljon.
2. Emelje meg (09/a) az ütközőfedelet (09/1).
3. A fűgyűjtő dobozt (09/2) akassza be (09/b) a tartóba.
4. Engedje le az ütközőfedelet.

Töltési szint ellenőrzése

A töltöttségjelzőt (10/1) nyírás közben a levegőáramlat felfelé nyomja (10/a). Ha a fűgyűjtő doboz (10/2) megtelt, akkor a töltöttségjelző a fűgyűjtő dobozon fekszik (10/b). A fűgyűjtő dobozt ki kell üríteni.

A fűgyűjtő doboz kiakasztása és kiürítése

⚠ VIGYÁZAT! Vágási sérülések veszélye. Vágási sérülések veszélye a mozgó fűkaszába történő benyúlás esetén.

- A pázsitgyűjtő dobozt csak akkor vegye le, ha a fűkasza megállt.

ℹ TUDNIVALÓ A pázsitgyűjtő kosár ürítésekor tisztítsa meg a töltöttségjelző kifúvónyílásait is, hogy zavartalanul működhessenek tovább.

1. Biztosítsa, hogy a készülék ki legyen kapcsolva, és a vágóberendezés álljon.
2. Emelje meg az ütközőfedelet (09/1).
3. Emelje ki a tartóból a fűgyűjtő dobozt (09/2), és hátrafelé vegye le.
4. Ürítse ki a fűgyűjtő dobozt.
5. Tisztítsa meg a töltöttségjelző kifúvónyílásait.
6. Akassza be a fűgyűjtő dobozt (ld. fentebb).

6.3 Vágóberendezés indítása és leállítása (11, 12)

A vágóberendezést csak sima talajon indítsa el, ne magas fűben. A talajnak idegen tárgyaktól mentesnek kell lennie, pl. követtől. A készüléket az indításhoz ne emelje meg, és ne döntse meg.

FIGYELEM! A készülék sérülésének veszélye. Gyors egymásutánban történő be- és kikapcsolások hatására a motor és a fűkasza károsodik.

- A motort csak akkor kapcsolja be, ha a vágóberendezés áll.

TUDNIVALÓ Megengedett kezelési pozíció: Ön a pázsitnyíró mögött áll, és két kézzel fogja a vezetőnyelet.

Fűkasza indítása

1. Ha még nem történt meg: Kapcsolja be az áramellátást (lásd *Fejezet 5.3 "Az áramellátás be- és kikapcsolása (05, 06)", oldal 260*).
2. Nyomja meg az indítógombot (11/1, 12/1) és tartsa nyomva (11/a, 12/a).
3. Húzza (11/b, 12/b) a biztonsági kengyelt (11/2, 12/2) a vezetőnyélhez (11/3, 12/3). A motor és a vágóberendezés elindul.
4. Engedje el az indítógombot és közben tartsa tovább erősen a biztonsági kengyelt.

TUDNIVALÓ A biztonsági kapcsolókengyel nem reteszelődik. A teljes munka alatt tartsa szorosan a vezetőnyélen.

A vágóberendezés leállítása

1. Engedje el a biztonsági kengyelt. A kengyel automatikusan kiindulási helyzetbe áll.
2. Várja meg, amíg megáll a vágóberendezés.
3. Kapcsolja ki az áramellátást (lásd *Fejezet 5.3 "Az áramellátás be- és kikapcsolása (05, 06)", oldal 260*).

VIGYÁZAT! Vágási sérülések veszélye. A járó vágóberendezésbe nyúláskor vágási sérülés veszélye áll fenn.

- Várja meg, amíg a vágóberendezés leáll.
- Karbantartási és ápolási munka előtt mindig: Kapcsolja ki a készüléket és várja meg, amíg a vágóberendezés leáll. Távolítsa el az akkumulátort.

6.4 A kerékmeghajtás be- és kikapcsolása (13)**

**: 46.6 Li SP comfort, 51.6 Li SP comfort

TUDNIVALÓ A kerékmeghajtás bekapcsolása csak járó motornál hajtható végre.

Kerékmeghajtás bekapcsolása

1. Kapcsolja be a készüléket és indítsa el a motort (lásd *Fejezet 6.3 "Vágóberendezés indítása és leállítása (11, 12)", oldal 261*).
2. A kerékmeghajtás kengyelét (13/1) nyomja neki a vezetőnyélnek (13/2) és tartsa meg (13/a). A kerékmeghajtás kapcsolókengyele nem kattan be.

Kerékmeghajtás kikapcsolása

1. Engedje el kerékmeghajtás kapcsolókengyelét. Mindkét szerkezet automatikusan alaphelyzetbe áll.

6.5 Az akkumulátor töltöttségi szintjének ellenőrzése (14, 15)

1. Röviden nyomja meg a gombot (14/1, 15/1).

⇨ A LED-ek (14/2, 15/2) a töltési szinttől függően világítanak vagy villognak:

LED-ek (zöld)	Töltési szint
4 LED világít.	Az akkumulátor teljesen fel van töltve.
3 LED világít.	Az akkumulátor 75%-ig van feltöltve.
2 LED világít.	Az akkumulátor 50%-ig van feltöltve.
1 LED világít.	Az akkumulátor 25%-ig van feltöltve.
4 LED villog.	Az akkumulátor lemerült.

TUDNIVALÓ A LED-ek hibakódokat is jelölnek (lásd *Fejezet 9.2 "Hibakódok és hibaelhárítás", oldal 267*).

6.6 A vezetőnyél beállítása a testmagassághoz

6.6.1 A vezetőnyél beállítása (16)**

**: 38.6 Li comfort

1. Mindkét oldalon: Nyissa ki (16/a) a gyorsbefogót (16/1).
2. A vezetőnyelet (16/2) fordítsa el (16/b) 1-es vagy 2-es helyzetbe.
   Tudnivaló: *A harmadik fokozat a vezetőnyél áthelyezésére szolgál.*
3. Mindkét oldalon: Zárja (16/c) a gyorsbefogót.

6.6.2 A vezetőnyél beállítása (17)**

**: 43.6 Li comfort

1. Mindkét oldalon: Forgassa el (17/a) a forgókart (17/1) a nyitott lakathoz.
2. A vezetőnyelet (17/2) fordítsa el (17/b) 1-es vagy 2-es helyzetbe.
   Tudnivaló: *A harmadik fokozat a vezetőnyél áthelyezésére szolgál.*
3. Mindkét oldalon: Forgassa el (17/c) a forgókart a zárt lakathoz.

6.6.3 A vezetőnyél beállítása (18)***

***: 46.6 Li SP comfort, 51.6 Li SP comfort

1. Mindkét oldalon: A forgókart (18/1) fordítsa el (18/a) 90°-kal.
2. A vezetőnyelet (18/2) fordítsa el (18/b) a két pozíció egyikébe (18/3).
3. Mindkét oldalon: 90°-kal forgassa vissza (18/c) a forgókart.

6.7 Vezetőnyél be- és kihajtása

A vezetőnyél behajtása után a készüléket oldalra tudja billenteni, így a vágóberendezést könnyen meg tudja tisztítani. Ha a vezetőnyél be van hajtva, a készülék helytakarékosan tárolható.

⚠ VIGYÁZAT! Zúzódásveszély. Az ujjai vagy egyéb testrészei becsípődhetnek a vezetőnyél laza részei közé.

- Tartsa erősen a vezetőnyél laza részeit.
- Ne tartsa az ujjait vagy egyéb testrészeit a laza részek közé.

6.7.1 Vezetőnyél be- és felhajtása (19)*, **

*: 34.6 Li comfort

**: 38.6 Li comfort, 43.6 Li comfort

Vezetőnyél behajtása

1. Mindkét oldalon: A vezetőnyél rögzítését (19/1) a házon annyira lazítsa meg (19/a), hogy a vezetőnyél előrefelé kicsavarható legyen.
2. A vezetőnyelet (19/2) hajtsa (19/b) teljesen előre.
3. Mindkét oldalon: Lazítsa meg felső gyorsbefogót (19/3).
4. Hajtsa le (19/c) a felső vezetőnyelet (19/4).

Vezetőnyél felhajtása

Végezzen el mindent fordított sorrendben.

6.7.2 Vezetőnyél be- és felhajtása (20)***

***: 46.6 Li SP comfort, 51.6 Li SP comfort

Vezetőnyél behajtása

1. Mindkét oldalon: A forgókart (20/1) fordítsa el 90°-kal.
2. A vezetőnyelet (20/2) hajtsa (20/a) teljesen előre.

Vezetőnyél felhajtása

Végezzen el mindent fordított sorrendben.

6.8 Mulcsolás mulcsolóékkel (21, 22)**, ***

**: 38.6 Li comfort, 43.6 Li comfort

***: 46.6 Li SP comfort, 51.6 Li SP comfort

Mulcsolásnál az aprítékot a készülék nem gyűjti össze, hanem a pázsiton marad. A mulcs megvédi a talajt a kiszáradástól, és tápanyagokkal látja el. A legjobb eredményeket a rendszeres kb. 2 cm-es visszavágással lehet elérni. Csak a finom szövetű, gyenge fű rothad gyorsan.

- Mulcsolás előtt a fű magassága: max. 8 cm
- Mulcsolás után a fű magassága: min. 4 cm

TUDNIVALÓ A haladási sebességet a mulcsoláshoz kell igazítani, ne mozogjon gyorsan.

Mulcsolóék behelyezése (21)

⚠ VIGYÁZAT! Vágási sérülések veszélye. A járó vágóberendezésbe nyúláskor vágási sérülés veszélye áll fenn.

- Kapcsolja ki a készüléket, mielőtt a mulcsolóéket behelyezi vagy eltávolítja.

FIGYELEM! A készülék sérülésének veszélye. Ha a mulcsolóék nem pattan be, akkor a mulcsolóék és a vágóberendezés károsodhat.

- Ügyeljen rá, hogy a reteszelés bepattanjon.

1. Kapcsolja ki a készüléket (lásd *Fejezet 5.3 "Az áramellátás be- és kikapcsolása (05, 06)", oldal 260*).
2. Akassza ki a fűgyűjtő dobozt (lásd *Fejezet 6.2 "Pázsitnyírás fűgyűjtő dobozzal (09, 10)", oldal 261*).
3. Emelje meg (21/a) az ütközőfedelet (21/1).
4. A mulcsolóéket (21/2) kattanásig tolja be (21/b) a kidobókürtőbe (21/3).

Mulcsolóék eltávolítása (22)

1. Kapcsolja ki a készüléket.
2. Emelje meg (22/a) az ütközőfedelet (22/1).
3. A mulcsolóék reteszelését (22/2) a markolatot (22/3) erősen tartva lazítsa meg (22/b).
4. Húzza ki (22/c) a mulcsolóéket.

6.9 Fűnyírás oldalsó kidobóval (23)***

***: 46.6 Li SP comfort, 51.6 Li SP comfort

⚠ VIGYÁZAT! Vágási sérülések veszélye. Vágási sérülések veszélye a mozgó fűkaszába történő benyúlás esetén.

- Az oldalsó kidobóbetétet csak akkor helyezze be, ill. távolítsa el, ha a motor és a vágóberendezés teljesen leállt.

Oldalsó kidobóbetét behelyezése

1. Kapcsolja ki a készüléket és vegye ki az akkumulátort.
2. Vegye le a pázsitgyűjtő kosarat.

3. Az oldalsó kidobó fedőlapját (23/1) hajtsa fel és tartsa erősen (23/a).
4. Az oldalsó kidobóbetétet (23/2) tolja be, és a bütykökkel (23/3) felfelé akassza be (23/b) az oldalsó kidobó alá.
5. A fedőlapot lassan csukja be. A fedőlap akadályozza meg, hogy az oldalsó kidobóbetét kiessen.
6. Helyezze be az akkumulátort, és kapcsolja be újra a készüléket.

Oldalsó kidobóbetét eltávolítása

1. Kapcsolja ki a készüléket és vegye ki az akkumulátort.
2. Az oldalsó kidobó fedőlapját hajtsa fel és tartsa erősen.
3. Az oldalsó kidobóbetétet akassza ki és húzza ki.
4. A fedőlapot csukja be.
5. Helyezze be az akkumulátort, és kapcsolja be újra a készüléket.

6.10 Pázsitnyírás fűgyűjtő doboz nélkül (24)***

***: 46.6 Li SP comfort, 51.6 Li SP comfort

A készülék fűgyűjtő doboz nélkül is működtethető. Az ütközőfedelet kissé ki kell támasztani, hogy a kidobókürtő ne tömődjön el.

1. Biztosítsa, hogy a készülék ki legyen kapcsolva, és a vágóberendezés álljon.
2. Emelje meg (24/a) az ütközőfedelet (24/1).
3. Állítsa fel (24/b) a fedéltámasztékot (24/2), amíg be nem kattan.
4. Engedje le az ütközőfedelet.

7 MUNKAUTASÍTÁS

Tartsa be a biztonsági utasításokat!

TUDNIVALÓ Tartsa be a helyi előírásokat arra vonatkozóan, hogy mikor lehet használni a pázsitnyírót.

- Ügyeljen a fűben lévő tárgyakra, és távolítsa el őket a munkaterületről.
- Csak jó látási viszonyok esetén nyírja a pázsitot.
- Csak éles vágókéssel nyírja a pázsitot.
- A készüléket csak a vezetőnyéllel irányítsa.
- A készüléket csak gyalogtempóban mozgassa.
- A készüléket mindig keresztirányban mozgassa a lejtőn. Ne használja a pázsitnyírót lejtőn felfelé és lefelé, illetve 10°-nál nagyobb dőlésű lejtőkön. Legyen nagyon óvatos a munkairány megváltoztatásánál.

Vágási teljesítmény, ill. az akkumulátor üzemideje

- A vágóteljesítmény, ill. az a felület, amelyet nyírni lehet, a pázsit tulajdonságaitól függ. Az olyan tényezők, mint a fű hossza, vastagsága, a kiválasztott vágásmagasság és a nedves fű kihat a vágóteljesítményre.
- Optimális üzemidőt gyakori pázsitnyírással és röviden tartott pázsittal lehet elérni.
- A fűnyíró gyakori be- és kikapcsolása a pázsitnyírás alatt ugyanúgy csökkenti a vágóteljesítményt, mint a nem teljesen feltöltött akkumulátor.
- A kerékmeghajtás [a)] bekapcsolása csökkenti a vágási teljesítményt, ill. az akkumulátor üzemidejét.
- A vágóteljesítmény optimalizálásához javasoljuk, hogy gyakran nyírja a pázsitot, magas vágásmagasságot állítson be, és a készüléket gyalogtempóban mozgassa.

TUDNIVALÓ Az élettartam meghosszabbítása érdekében kiegészítő akkumulátorokat lehet vásárolni.

[a)] 46.6 Li SP comfort, 51.6 Li SP comfort

Tippek a pázsitnyíráshoz

- A vágásmagasság maradjon mindig 3–5 cm, ne nyírjon le a pázsitmagasság felénél többet.
- Ne terhelje túl a pázsitnyírót! Ha a hosszú, nehéz fű miatt észrevehetően csökken a motorfordulatszám, akkor növelje meg a vágásmagasságot, és többször nyírja a füvet.
- A szél és a napsütés pázsitnyírás után kiszárítha a pázsitot, ezért késő délután nyírja a pázsitot.

8 KARBANTARTÁS ÉS ÁPOLÁS

⚠ VESZÉLY! Életveszély szakszerűtlen karbantartás miatt. A szakképzetlen személyek által végzett karbantartási munkák, a nem engedélyezett pótalkatrészek használata és a biztonsági berendezések eltávolítása vagy módosítása súlyos sérülésekhez, sőt halálhoz is vezethet a működés során.

- A biztonsági berendezéseket ne távolítsa el és ne helyezze ezeket üzemen kívül.
- Csak engedélyezett eredeti pótalkatrészeket használjon.
- Rendszeres és szakszerű karbantartással gondoskodjon arról, hogy a készülék működőképes és tiszta állapotban legyen.

⚠ FIGYELMEZTETÉS! Vágási sérülések veszélye. Vágási sérülések veszélye az éles szélű és még mozgó készülék-alkatrészek közé, valamint a vágószerszámokba nyúlás esetén.

- Karbantartási, gondozási és tisztítási munkák előtt mindig kapcsolja ki a készüléket. Húzza ki a biztonsági kulcsot, és távolítsa el az akkumulátorokat!
- Karbantartási, ápolási és tisztítási munkák közben mindig viseljen védőkesztyűt.

⚠ FIGYELMEZTETÉS! Sérülésveszély karbantartási munkák közben. A szakszerűtlen karbantartás súlyos sérülésekhez és a készülék károsodásához vezethet.

- A berendezésen javításokat csak szakműhellyel végeztessen.

8.1 Rendszeres karbantartási munkák

- Gondoskodjon arról, hogy az anyacsavarok, a csapok és a csavarok szorosan meg legyenek húzva, és hogy a gép biztonságos üzemi állapotban legyen.
- Rendszeresen ellenőrizze a pázsitgyűjtő doboz működését és kopását.

8.2 A gép és a fűkasza tisztítása

FIGYELEM! Víz használata miatti veszély. A készülékben lévő víz rövidzárlatot vagy az elektromos alkatrészek sérülését okozza.

- Ne fecskendezze a készüléket vízzel.
- A tisztításhoz kizárólag kézi seprűt vagy kefét használjon.

1. Állítsa le a motort.
2. Húzza ki az akkumulátorokat.
3. Akassza ki a fűgyűjtő dobozt.
4. A gépet billentse meg és tisztítsa meg a vágóberendezést.

8.3 Vágókés ellenőrzése és cseréje

⚠ FIGYELMEZTETÉS! Súlyos sérülések szétrepülő késdarabok miatt. Egy kopott, repedt vagy sérült vágókés eltörhet, és szétrepülő darabjai veszélyes lövedékként hathatnak.

- Rendszeresen ellenőrizze, hogy nem sérült-e a vágókés.
- Ne használja a pázsitnyírót, ha a vágókés elhasználódott vagy sérült.

- A tompa vagy sérült vágókéseket csak a gyártó egyik szervizállomásán vagy egy hivatalos szakműhelyben éleztesse meg, ill. cseréltesse ki.
- A vágókés karbantartása közben vegye figyelembe, hogy a vágókés az áramforrás kikapcsolt állapotban is megmozdulhat.
- A gép beállítása közben legyen óvatos, hogy az ujjai be ne szoruljanak a mozgó vágókések és a gép rögzített alkatrészei közé.
- A rezgések elkerüléséhez a vágókést és a késtartó csavarokat mindig együtt kell kicserélni.
- Az újraélezett vágókést ki kell egyensúlyozni. A kiegyensúlyozatlan vágókések erős rezgéseket okoznak, ami károsítja a fűnyírót.

8.4 Javítási munkák

⚠ FIGYELMEZTETÉS! Sérülésveszély javítási munkák közben. A szakszerűtlen javítások súlyos sérülésekhez és a készülék károsodásához vezethetnek.

- A javítási munkákat csak a gyártó szervizhelyeivel vagy hivatalos szakműhelyekkel végeztesse!

A következő esetekben forduljon a gyártó szervizéhez:

- A motor már nem indul el.
- A készülék akadályba ütközött.
- A vágókés vagy a motortengely elgörbült.
- A készülék rázkódik és nem egyenletesen jár.
- Az akkumulátor lemerült vagy sérült.

9 HIBAELHÁRÍTÁS

⚠ **VIGYÁZAT! Sérülésveszély.** Az éles szélű és mozgó készülékalkatrészek sérüléseket okozhatnak.

- Karbantartási, ápolási és tisztítási munkák közben mindig viseljen védőkesztyűt!

9.1 A készülék- és kezelési hibák kijavítása

TUDNIVALÓ Olyan hibák esetében, amelyek nem szerepelnek ebben a táblázatban, vagy amelyeket saját maga nem tudja kijavítani vevőszolgálatunkhoz.

Zavar	Ok	Elhárítás
A motor nem jár.	Az akkuk hiányoznak vagy rosszul illeszkednek.	Helyezze be megfelelően az akkumulátorokat.
	Az akkumulátorok lemerültek.	Töltse fel az akkukat.
	A vágókés elakadt.	1. Tisztítsa meg alaposan a vágókést és a fűkaszafedelet. A vágókésnek könnyen kell forognia. 2. A pázsitnyírót alacsony pázsiton indítsa el.
	Hibás kábel vagy kapcsoló.	Ne működtesse a készüléket! Keresse fel a gyártó szervizállomását.
A motor teljesítménye csökken.	Az akkumulátorok lemerültek.	Töltse fel az akkukat.
	A vágókés tompa.	A vágókéseket a gyártó szervizeiben éleztesse.
	Túl sok a fű a kidobócsatornában vagy a fűkaszafedélben.	1. Tisztítsa meg alaposan a vágókést és a fűkaszafedelet. 2. A pázsitnyírót alacsony pázsiton indítsa el.
A motor nyírás közben leáll.	A vágókés tompa.	A vágókéseket a gyártó szervizeiben éleztesse.
	A motor túlterhelt.	Kapcsolja ki a pázsitnyírót, állítsa egyenes talajra vagy alacsony gyepre és indítsa újra.
A fűgyűjtő doboz nem telik meg kellően.	A pázsit nedves.	Hagyja megszáradni a pázsitot.
	A fűgyűjtő doboz eltömődött.	Tisztítsa meg a fűgyűjtő doboz rácsát.
	Túl sok a fű a kidobócsatornában vagy a fűkaszafedélben.	■ Tisztítsa meg alaposan a vágókést és a fűkaszafedelet. ■ Állítson be nagyobb vágási magasságot.
	A vágókés tompa.	A vágókéseket a gyártó szervizeiben éleztesse.
A fű kiesik a kaszafedélből.	A fűgyűjtő doboz megtelt.	Ürítse ki a fűgyűjtő dobozt, és tisztítsa meg a kidobócsatornát.

Zavar	Ok	Elhárítás
Az akkumulátor üzemideje jelentősen csökken.	A vágási magasság túl alacsony.	Állítson be nagyobb vágási magasságot.
	A fű túl magas vagy túl nedves.	■ Hagyja megszáradni a füvet. ■ Állítson be nagyobb vágási magasságot.
	Túl gyors a vágási sebesség.	■ Csökkentse a vágási sebességet. ■ Tisztítsa meg a kidobócsatornát és a fűkaszafedelet. A vágókésnek könnyen kell forognia.
	A fűgyűjtő doboz megtelt.	Ürítse ki a fűgyűjtő dobozt, és tisztítsa meg a kidobócsatornát.
	Az akkumulátorok elérték élettartamuk végét.	Cserélje ki az akkumulátorokat. Csak a gyártó eredeti tartozékait használja.
Az akkumulátorok nem töltődnek.	Az akkumulátorérintkezők szennyezettek.	Az akkumulátorérintkezőket egy nem fémes eszközzel tisztítsa meg, és kontaktspray-vel permetezze be. **Figyelem:** *Az akkumulátorérintkezőket fém tárggyal ne zárja rövidre!*
	Az akkumulátorok vagy a töltőkészülék hibás.	Pótalkatrészeket a gyártónál rendeljen.
	Az akkumulátorok túl forróak.	Hagyja lehűlni az akkumulátorokat.

9.2 Hibakódok és hibaelhárítás

A hibákat a 4 zöld LED eltérő villogásai jelzik:

Hibakód	Ok	Elhárítás
2x villog	A készülék túlterhelt.	■ Állítson be nagyobb vágási magasságot. ■ Haladjon lassabban. ■ Tartson rövid szünetet. ■ Fokozatosan nyírja a füvet.
4x villog	Túl magas vagy túl alacsony hőmérséklet itt: ■ Készülék ■ Akkumulátorok ■ Vezérlőegység	Készülék és akkumulátorok: 1. Kapcsolja ki. 2. Hagyja lehűlni vagy felmelegedni. 3. Kapcsolja be, és használja az üzemi hőmérsékleti tartományon belül.
6x villog	■ Túl kicsi elektromos feszültség, ill. áramerősség ■ A készülék és akkumulátorok túl forróak	■ Ellenőrizze az akkumulátorok töltöttségi szintjét. Ha túl alacsony, töltse fel. ■ Kapcsolja ki és hagyja lehűlni a készüléket és az akkumulátorokat.
10x villog	Egyéb hibák	Keresse fel a gyártó szervizét, ill. a kereskedőt.

10 SZÁLLÍTÁS

10.1 A készülék szállítása

FIGYELEM! A vágóberendezés károsodásának veszélye. Alacsonyabb vágási magasság esetén a vágóberendezés szegélyeken, éleken vagy határköveken történő áthaladás közben károsodhat.

- Szállításhoz állítsa be a legnagyobb vágási magasságot.

1. Állítsa le a fűkaszát, és várjon, amíg megáll.
2. Állítsa be a legnagyobb vágási magasságot.

A készülék szállítása két munkaterület között

- A készülékkel a legnagyobb vágási magassággal haladjon a munkaterületre.
- A könnyebb haladáshoz kapcsolja be a kerékhajtást [a)].
- A készülék szállításához használja hordozófogantyút (lásd *Fejezet 3.6 "Termékáttekintések", oldal 258*).

[a)] 46.6 Li SP comfort, 51.6 Li SP comfort

A készülék szállítása járműben

- Az akkumulátort vegye ki.
- Hajtsa be a vezetőnyelet.
- A készüléket a járműben biztosítani kell felborulás és elcsúszás ellen.
- A készüléket a körülötte lévő tárgyakhoz való ütődéstől óvni kell.
- Ne tegyen semmilyen tárgyat a készülékre.

10.2 Szállítás

Szállítás előtt tegye meg a következő intézkedéseket:

1. Kapcsolja ki a készüléket.
2. Távolítsa el az akkumulátort a készülékből.
3. Az akkumulátort előírás szerint csomagolja be (lásd alább).

„B160.6 Li” akkumulátor (cikksz. 114128)

TUDNIVALÓ Az akkumulátor névleges fogyasztása több mint 100 Wh! Ezért tartsa be a következő szállítási utasításokat!

A készülékben használt Li-ion-akkumulátorra a veszélyes árukra vonatkozó törvény érvényes, azonban egyszerűbb feltételek mellett szállítható:

- Magánfelhasználó az akkumulátort további intézkedések nélkül az utcán szállíthatja, amennyiben az szakszerűen becsomagolt állapotban van és a szállítás személyes célokat szolgál.
- Közületi felhasználó, aki a szállítást fő tevékenységi köréhez kapcsolódva végzi (pl. alkalmazási helyre/helyről bemutatókra/bemutatókról történő szállítás esetén), akkor ez a könnyítés igénybe vehető.

Az előbb említett két esetben megfelelő előzetes intézkedéseket kell tenni annak megelőzésére, hogy a beltartalom a szabadba kerüljön. Egyéb esetekben a veszélyes árukra vonatkozó törvény betartása kötelező! Ennek elmulasztása esetén a feladót és adott esetben a szállítót büntetőjogi felelősség terheli.

További tudnivalók a szállításhoz és a kiküldéshez

- A lítium-ion akkumulátorokat csak sértetlen állapotban szállítsa vagy továbbítsa!
- Az akkumulátor szállításához kizárólag az eredeti kartoncsomagolást vagy egy veszélyes termékhez alkalmas kartoncsomagolást használjon (100 Wh-nál kisebb teljesítményű akkumulátorok esetén ez szükségtelen).
- A szabad akkumulátorérintkezőket a rövidzárlat megelőzéséhez ragassza le.
- Az akkumulátort a csomagoláson belül elcsúszás ellen biztosítani kell az akkumulátor sérüléseinek elkerülésére.
- Gondoskodjon a küldemény helyes megjelöléséről és dokumentációjáról szállítás, ill. kiküldés közben (pl. csomagküldő szolgálat vagy szállítmányozás igénybe vétele esetén).
- Előzőleg tájékozódjon, hogy a kiválasztott szolgáltatóval lehetséges-e a szállítás, és küldjön értesítést.

A kiküldés előkészítéséhez javasoljuk egy veszélyes áruk terén szakértőnek számító személy bevonását. Tartsa be az esetleges további nemzeti előírásokat is.

11 TÁROLÁS

- A készüléket minden használat után alaposan tisztítsa meg, és tegyen fel minden védőburkolatot – ha vannak.
- Végezze el a szükséges karbantartási munkákat.
- A készüléket száraz, zárható, gyermekek által nem elérhető helyen tárolja.

11.1 Az akkumulátoros pázsitnyíró tárolása

⚠ VIGYÁZAT! Sérülésveszély tárolás közben. A tárolt készüléknél az éles részek miatt sérülésveszély áll fenn.

- A gépet gyermekek és illetéktelen személyek számára nem hozzáférhető módon tárolja.
- A készüléket csak akkor tegye el, ha az akkumulátort kivették.

1. Kapcsolja ki a készüléket.
2. Húzza ki az akkumulátort.
3. Ürítse ki a fűgyűjtő dobozt, és tisztítsa meg a kidobócsatornát.
4. Alaposan tisztítsa meg a készüléket.
5. A motort és az egész készüléket hagyja lehűlni.
6. Minden fém alkatrészt vékonyan kenjen be olajjal vagy szilikonnal a korrózióvédelem érdekében.
7. Hajtsa be a vezetőnyelet.
8. A készüléket száraz, tiszta és fagytól védett helyen tárolja.
   - Légáteresztő ponyvával takarja le, hogy védje a portól.
   - Ne használjon műanyag fóliát a nedvesség felhalmozódásának elkerülése érdekében.
   - **TUDNIVALÓ! A pázsitnyíró tárolási hőmérsékletét lásd a műszaki adatoknál.**

11.2 Az akkumulátor és a töltőkészülék tárolása

⚠ VESZÉLY! Robbanás- és tűzveszély! Halálos vagy súlyos sérülés történhet, ha az akkumulátort nyílt láng vagy hőforrások közelében tárolja.

- Az akkumulátort hűvös, száraz helyen, nyílt lángtól vagy hőforrásoktól távol kell tárolni.

ℹ TUDNIVALÓ Az akkumulátor feltöltés közben a töltési szint automatikus észlelése miatt a túltöltés ellen védett, és ezért egy ideig, azonban nem tartósan, a töltőkészülékkel összekötve maradhat.

ℹ TUDNIVALÓ Vegye figyelembe az akkura és a töltőkészülékre vonatkozó külön üzemeltetési útmutatókat.

- Az akkumulátort tárolja száraz, fagymentes helyen, 0 °C és 25 °C közötti környezeti hőmérsékleten és kb. 40–60%-os feltöltöttséggel.
- Rövidzárlat veszélye miatt ne tárolja az akkumulátort fémes vagy savakat tartalmazó tárgyak közelében.

12 ÁRTALMATLANÍTÁS

Csak az EU-tagországok számára:

A használt villamos és elektronikus berendezésekre vonatkozó 2012/19/EU sz. Európai Irányelvnek és ennek a megfelelő országok jogharmonizációjának megfelelően a már használhatatlan töltőkészülékeket külön össze kell gyűjteni és a környezetvédelmi szempontból megfelelő újra felhasználásra le kell adni.

Szakszerűtlen ártalmatlanítás esetén a már használhatatlan elektromos és elektronikus készülékek a bennük esetleg található veszélyes anyagok következtében káros hatással lehetnek a környezetre és az emberek egészségére.

Tudnivalók az elektromos és elektronikus készülékekre vonatkozó törvényről

- A használt elektromos és elektronikus készülékek nem tartoznak a háztartási hulladékhoz, hanem válogatott begyűjtése, ill. ártalmatlanításuk szükséges!
- A régi elemeket vagy akkumulátorokat, amelyek nincsenek a régi készülékbe rögzítve, leadás előtt el kell távolítani! Ezek ártalmatlanítását az akkumulátorokra vonatkozó törvény szabályozza.
- Az elektromos és elektronikus készülékek tulajdonosai, ill. használói kötelesek a készülékeket használatuk befejeztével visszaszolgáltatni.
- A végfelhasználó kizárólagos felelőssége, hogy törölje az ártalmatlanítandó régi készüléken lévő személyes jellegű adatait!

Az áthúzott hulladéktároló edény szimbólum azt jelenti, hogy az elektromos és elektronikus készülékeket nem szabad a háztartási hulladékkal ártalmatlanítani.

Az elektromos és elektronikus készülékek a következő helyeken díjtalanul leadhatók:

- Nyilvános törvényes ártalmatlanító, ill. gyűjtőpontok (pl. kommunális hulladékudvarok)
- Elektromos készülékeket forgalmazó üzletek (helyhez kötött és online), valamint kereskedők kötelesek ezeket átvenni, ill. ezt. Önként felajánlani.

Ezek az állítások csak azokra a készülékekre érvényesek, amelyeket az Európai Unió országaiban telepítettek és vásároltak, és amelyek a

2012/19/EU sz. európai irányelv hatálya alá tartoznak. Az Európai Unión kívüli országokban ezektől eltérő rendelkezések lehetnek érvényben a használt elektromos és elektronikus készülékek ártalmatlanítására vonatkozóan.

Tudnivalók az akkumulátorokra vonatkozó törvénnyel (BattG) kapcsolatban

- A használt elemek és akkumulátorok nem tartoznak a háztartási hulladékhoz, hanem válogatott begyűjtése, ill. ártalmatlanítása szükséges!
- Az elektromos készülékből származó elemek vagy akkumulátorok biztonságos kivételéhez és a típusra, ill. a kémia rendszerre vonatkozó információk a kezelési és szerelési útmutatóban található további adatok között találhatók.
- Az elemek és akkumulátorok tulajdonosai, ill. használói kötelesek a készülékeket használatuk befejeztével visszaszolgáltatni. A visszaadás a háztartásban előforduló mennyiségek átvételére vonatkozik.

A használt elemek káros anyagokat vagy nehézfémeket tartalmazhatnak, amelyek károsíthatják a környezetet és az egészséget. A használt elemek értékesítése és a bennük megtalálható erőforrások hasznosítása hozzájárul mind a környezet, mind az egészség védelméhez.

Az áthúzott hulladéktároló edény szimbólum azt jelenti, hogy az elemeket és akkumulátorokat nem szabad a háztartási hulladékkal ártalmatlanítani.

Ha ezenkívül a hulladéktároló edény alatt Hg, Cd vagy Pb jelzés látható, akkor a következő helyzet áll fenn:

- Hg: az elem több mint 0,0005% higanyt tartalmaz
- Cd: az elem több mint 0,002% kadmiumot tartalmaz
- Pb: az elem több mint 0,004% ólmot tartalmaz

Az akkumulátorok és az elemek a következő helyeken díjtalanul leadhatók:

- Nyilvános törvényes ártalmatlanító, ill. gyűjtőpontok (pl. kommunális hulladékudvarok)
- Elemeket és akkukat árusító helyeken
- A készülékekhez használt elemek gyűjtését végző közös visszavételi rendszerek bármelyik átvételi pontján
- A gyártó visszavételi helyén (ha a közös visszavételi rendszer nem áll rendelkezésre)

Ezek az állítások csak azokra az elemekre és akkumulátorokra érvényesek, amelyeket az Európai Unió országaiban telepítettek és vásároltak, és amelyek az (EU) 2023/1542 sz. európai irányelv hatálya alá tartoznak. Az Európai Unión kívüli országokban ezektől eltérő rendelkezések lehetnek érvényben az elemek és akkumulátorok ártalmatlanítására vonatkozóan.

13 MŰSZAKI ADATOK

Műszaki adatok: lásd a műszaki adatok táblázatát a jelen kezelési útmutató elején.

** Megjegyzések a rezgéskibocsátási és zajkibocsátási értékekhez:*

- *A megadott rezgéskibocsátási és zajkibocsátási értékek mérésére egy szabványos mérési eljárás keretében került sor, és az összehasonlításhoz egy másik gép került alkalmazásra.*
- *A megadott rezgéskibocsátási és zajkibocsátási értékek a kitettség (rezgésterhelési fokozat) kezdeti becsléséhez is használhatók.*
- *A rezgéskibocsátási és zajkibocsátási értékek a gép tényleges használata közben a gép használati módjától és jellegétől függően a megadott értékektől eltérhetnek.*
- *Tartsa be a biztonsági intézkedéseket a biztonsággal foglalkozó fejezet szerint. Próbálja meg a rezgés miatti terhelést a lehető legalacsonyabb szinten tartani. A rezgés okozta terhelés csökkentésére vonatkozó intézkedés lehet például kesztyű viselése a gép használata közben, valamint a munkaidő korlátozása. Eközben az üzemelési ciklus minden részére figyelni kell (pl. azokra az időkre, amikor a gép ki van kapcsolva, valamint azokra, amikor ugyan be van kapcsolva, de nincs terhelve).*

14 ÜGYFÉLSZOLGÁLAT/SZERVIZ

A garanciával, javítással vagy pótalkatrészekkel kapcsolatos kérdések esetén kérjük, forduljon a legközelebbi AL-KO szervizhez. Ezek megtalálhatók az interneten a következő címen:
www.alko-garden.com/service-contacts

A pótalkatrészekkel kapcsolatos további információk itt találhatók:
www.alko-garden.com/spareparts

15 INFORMÁCIÓK A MEGFELELŐSÉGI NYILATKOZATHOZ

Kizárólagos felelősségünk tudatában kijelentjük, hogy a termék a piacon értékesített formájában teljesíti a harmonizált EU-irányelvek követelményeit, az EU biztonsági szabványait és a termékspecifikus szabványokat. A megfelelőségi nyilatkozat a kezelési útmutató része, és a gépnél kell tartani.

16 GARANCIA

A berendezés esetleges anyag- és gyártási hibáinak elhárítása javítással vagy alkatrészcserével történik a törvényben előírt jótállási időn belül. A jótállási határidőt azon ország jogrendszere határozza meg, ahol a berendezést vásárolták.

A garancia kizárólag akkor érvényes, ha:

- betartják ezt az üzemeltetési utasítást
- szakszerűen használják a berendezést
- csak eredeti pótalkatrészeket használnak

A garancia nem érvényes

- önhatalmú javítási próbálkozás
- önhatalmú műszaki módosítások
- nem rendeltetésszerű használat esetén

A garancia nem vonatkozik:

- a használatból eredő festékhibákra,
- a kopó alkatrészekre, amelyek a pótalkatrész-katalógusban be vannak keretezve xxxxxx (x)

A garancia az első végfelhasználó vásárlásától lép életbe. Az időpont meghatározásakor a fizetési bizonylaton szereplő dátum a mérvadó. A garanciajeggyel és az eredeti fizetési bizonylattal forduljon a szakkereskedéshez vagy a legközelebbi hivatalos ügyfélszolgálathoz. A vevő eladóval szembeni kellékszavatossági jogainak törvényes érvényesítési lehetőségeit a jelen nyilatkozat nem befolyásolja.

OVERSÆTTELSE AF DEN ORIGINALE BRUGSANVISNING

Indholdsfortegnelse

1 Sikkerhedsanvisninger ... 273
1.1 Generelle sikkerhedsanvisninger for elværktøjer ... 273
1.1.1 Arbejdspladssikkerhed ... 273
1.1.2 Elektrisk sikkerhed ... 273
1.1.3 Personsikkerhed ... 273
1.1.4 Brug og håndtering af den batteridrevne maskine ... 274
1.1.5 Service ... 274
1.2 Sikkerhedsanvisninger til plæneklipperen ... 274
1.3 Sikkerhedsanvisninger om batteri og oplader ... 275
2 Om denne brugsanvisning ... 275
2.1 Symboler på forsiden ... 275
2.2 Symboler og signalord ... 275
3 Produktbeskrivelse ... 276
3.1 Tilsigtet brug ... 276
3.2 Forudsigelig forkert brug ... 276
3.3 Restrisici ... 276
3.4 Sikkerheds- og beskyttelsesanordninger ... 276
3.5 Symboler på apparatet ... 276
3.5.1 Sikkerhedssymboler ... 276
3.5.2 Betjeningssymbol ... 277
3.6 Produktoversigter ... 277
3.6.1 Produktoversigt (01)* ... 277
3.6.2 Produktoversigt (02, 03)** ... 278
3.6.3 Produktoversigt (04)*** ... 278
4 Montering ... 279
5 Ibrugtagning ... 279
5.1 Opladning af batterier ... 279
5.2 Isætning og udtagning af batterier (05, 06) ... 279
5.3 Til- og frakobling af strømforsyning (05, 06) ... 280
6 Betjening ... 280
6.1 Indstilling af klippehøjde ... 280
6.1.1 Indstilling af klippehøjde (07)* ... 280
6.1.2 Indstilling af klippehøjde (08)** ... 280
6.2 Klipning med græsopsamlingsbeholder (09, 10) ... 280
6.3 Start og stop klippeværk (11, 12) ... 281
6.4 Til- og frakobling af hjuldrev (13)** ... 281
6.5 Kontrol af batteriets ladetilstand (14, 15) ... 281
6.6 Indstilling af håndtaget til brugerens højde ... 282
6.6.1 Tilpasning af håndtag (16)** ... 282
6.6.2 Tilpasning af håndtag (17)** ... 282
6.6.3 Tilpasning af håndtag (18)*** ... 282
6.7 Ind- og udklapning af håndtag ... 282
6.7.1 Ind- og udklapning af håndtag (19)*, ** ... 282
6.7.2 Ind- og udklapning af håndtaget (20)*** ... 282
6.8 Bioklipning med biospjæld (21, 22)**, *** ... 282
6.9 Klipning med sideudkast (23)*** ... 283
6.10 Klipning uden græsopsamlingsbeholder (24)*** ... 283
7 Arbejdsanvisninger ... 283
8 Service og vedligeholdelse ... 284
8.1 Regelmæssig vedligeholdelse ... 284
8.2 Rengøring af apparat og klippeværk ... 284
8.3 Kontrol og udskiftning af kniv ... 284
8.4 Ved reparationsarbejde ... 284
9 Hjælp ved fejl ... 284
9.1 Afhjælpning af maskin- og håndteringsfejl ... 285
9.2 Fejlkoder og -afhjælpning ... 286
10 Transport ... 287
10.1 Transport af maskinen ... 287
10.2 Transport ... 287

11 Opbevaring 287
11.1 Opbevaring af batteridrevne plæneklippere 287
11.2 Opbevaring af batteri og oplader 288
12 Bortskaffelse 288
13 Tekniske data 289
14 Kundeservice/service 289
15 Information til overensstemmelseserklæringen 289
16 Garanti 289

1 SIKKERHEDSANVISNINGER

1.1 Generelle sikkerhedsanvisninger for elværktøjer

⚠ ADVARSEL! Læs alle sikkerhedsanvisninger, generelle anvisninger, illustrationer og tekniske data, som maskinen er udstyret med. *Manglende overholdelse af de efterfølgende anvisninger kan forårsage elektrisk stød, brand og/eller alvorlige personskader.*

- **Opbevar alle sikkerhedsanvisninger med henblik på fremtidig brug.**

Begrebet "maskine", der anvendes i sikkerhedsanvisningerne henviser til strømdrevne maskiner (med strømkabel) eller batteridrevne maskiner (uden strømkabel).

1.1.1 Arbejdspladssikkerhed

- **Sørg altid for, at arbejdsområdet er ryddeligt og ordentligt oplyst.** *Uorden og dårligt oplyste arbejdsområder kan forårsage ulykker.*
- **Arbejd ikke med maskinen i eksplosionsfarlige omgivelser, hvor der forekommer brandfarlige væsker, gasser eller støvpartikler.** *Maskiner danner gnister, der kan antænde støv og dampe.*
- **Hold børn og andre personer på afstand, mens maskinen benyttes.** *Hvis din opmærksomhed afledes, kan du miste kontrollen over maskinen.*

1.1.2 Elektrisk sikkerhed

- **Maskinens tilslutningsstik skal passe til stikdåsen. Stikket må ikke ændres på nogen måde. Brug ikke adapterstik sammen med en beskyttelsesjordet maskine.** *Stik uden adaptere og passende stikdåser mindsker risikoen for elektrisk stød.*
- **Undgå, at kroppen kommer i kontakt med jordede genstande såsom rør, radiatorer, komfurer og køleskabe.** *Der er øget risiko for elektrisk stød, hvis din krop har jordforbindelse.*
- **Brug ikke plæneklipperen, når det regner eller er fugtigt.** *Dette kan øge risikoen for elektrisk stød.*
- **Brug ikke tilslutningsledningen uhensigtsmæssigt, f.eks. for at bære maskinen, hænge den op eller for at trække stikket ud af stikkontakten. Hold tilslutningsledningen på afstand af varme, olie, skarpe kanter eller bevægelige dele.** *Tilslutningsledninger, der er beskadigede eller viklet sammen, øger risikoen for elektrisk stød.*
- **Når du arbejder med en maskine under åben himmel, må du kun bruge forlængerledninger, der er egnet til udendørs brug.** *Når der anvendes forlængerledninger, der er egnet til udendørs brug, mindskes risikoen for elektrisk stød.*
- **Hvis anvendelse af maskinen i fugtige omgivelser ikke kan undgås, skal der anvendes et fejlstrømsrelæ.** *Brugen af et fejlstrømsrelæ mindsker risikoen for elektrisk stød.*

1.1.3 Personsikkerhed

- **Vær altid opmærksom, vær bevidst om, hvad du foretager dig, og brug din sunde fornuft, når du arbejder med maskinen. Brug ikke maskiner, hvis du er træt eller påvirket af narkotika, alkohol eller medicin.** *Et øjebliks uopmærksomhed under brugen af maskinen kan føre til alvorlig personskade.*
- **Bær personlige værnemidler og altid beskyttelsesbriller.** *Der skal afhængigt af maskinens type og anvendelsesområde bæres personlige værnemidler som f.eks. støvmaske, skridsikre sikkerhedssko, beskyttelseshjelm eller høreværn, hvorved risikoen for personskade mindskes.*
- **Forebyg, at maskinen sættes i gang utilsigtet. Forvis dig om, at der er slukket for maskinen, før du slutter den til strømforsyningen og/eller batteriet samt løfter eller bærer den.** *Der er fare for ulykker, hvis du bærer maskinen og samtidigt har fingeren på tænd/sluk-knappen, eller hvis maskinen er tændt, når den sluttes til strømforsyningen.*
- **Fjern indstillingsværktøj eller skruenøgler, før du tænder maskinen.** *Et værktøj eller en nøgle, der sidder i en roterende del af maskinen, kan medføre personskade.*

- **Undgå unormale kropsstillinger. Sørg for sikkert fodfæste, og hold altid balancen.** *På denne måde kan du bedre styre maskinen i uventede situationer.*
- **Bær egnet tøj. Bær ikke løstsiddende tøj eller smykker. Hold hår og tøj væk fra bevægelige dele.** *Løstsiddende tøj, smykker og langt hår kan komme til at sidde fast i bevægelige dele.*
- **Hvis der kan monteres støvudsugnings- og -opsamlingsanlæg, skal dette tilsluttes og bruges som tilsigtet.** *Faremomenter som følge af støv kan reduceres ved brug af en støvudsugningsanordning.*
- **Vær ikke overmodig, og tilsidesæt ikke maskinens sikkerhedsforskrifter, heller ikke selv om du kender maskinen godt efter omfattende brug.** *Uagtsom håndtering kan lynhurtigt medføre alvorlig personskade.*

1.1.4 Brug og håndtering af den batteridrevne maskine

- **Lad kun de genopladelige batterier op i opladere, der anbefales af producenten.** *Der er brandfare, hvis en oplader, der kun er egnet til en bestemt type genopladelige batterier, bruges sammen med andre genopladelige batterier.*
- **Brug kun de dertil beregnede genopladelige batterier i maskinen.** *Brug af andre batterier kan medføre personskade og brandfare.*
- **Hold batterier, der ikke bruges, på afstand af hæfteklammer, mønter, nøgler, søm, skruer og andre mindre metalgenstande, der kan forårsage en direkte forbindelse af polerne.** *Kortslutning mellem batterikontakterne kan forårsage forbrændinger og brand.*
- **Ved forkert anvendelse kan der sive væske ud af det genopladelige batteri. Undgå enhver kontakt med væsken. Ved utilsigtet kontakt skylles med vand. Søg læge, hvis væsken kommer i øjnene.** *Udsivende væske fra det genopladelige batteri kan medføre hudirritation og forbrændinger.*
- **Brug ikke beskadigede eller ombyggede batterier eller beskadigede eller ombyggede maskiner.** *Beskadigede eller ombyggede batterier kan forholde sig uforudsigeligt og medføre brand, eksplosion og personskaderisiko.*
- **Et batteri eller værktøj skal holdes væk fra ild og meget høje temperaturer.** *Ild og temperaturer over 130 °C kan forårsage en eksplosion.*
- **Overhold alle anvisninger om opladning, og oplad aldrig batteriet eller den batteridrevne maskine i andet end det temperaturområde, der er angivet i brugsanvisningen.** *Forkert opladning eller opladning, der ikke er i det tilladte temperaturområde, kan ødelægge batteriet og øger brandrisikoen.*

1.1.5 Service

- **Lad kun kvalificerede fagfolk reparere maskinen og kun med originale reservedele.** *På denne måde er der sikkerhed for, at maskinens sikkerhedsfunktioner opretholdes.*
- **Udfør aldrig service på beskadigede batterier.** *Service på batterier må udelukkende udføres af producenten eller et autoriseret kundeserviceværksted.*

1.2 Sikkerhedsanvisninger til plæneklipperen

- **Brug ikke plæneklipperen i dårligt vejr, især hvis der risiko for lynnedslag.** *Dette mindsker risikoen for at blive ramt af lyn.*
- **Undersøg nøje området for vildtlevende dyr der, hvor plæneklipperen skal bruges.** *Dyr kan blive kvæstet af plæneklipperen, når den er i brug.*
- **Undersøg nøje området, hvor plæneklipperen skal bruges, og fjern alle sten, grene, tråde, knogler og andre fremmedlegemer.** *Udslyngede genstande kan forårsage personskader.*
- **Kontroller altid plæneklipperen visuelt inden brug for at sikre, at kniven og knivenheden ikke er slidt eller beskadiget.** *Slidte eller beskadigede dele øger risikoen for kvæstelser.*
- **Kontroller jævnligt græsopsamleren for slid eller beskadigelse.** *En slidt eller beskadiget græsopsamler kan øge risikoen for kvæstelser.*
- **Lad alle beskyttelsesanordninger være påmonteret. Beskyttelsesanordningerne skal fungere og være monteret rigtigt.** *En beskyttelsesanordning, der sidder løst, er beskadiget eller ikke fungerer rigtigt, kan medføre kvæstelser.*
- **Hold alle ventilationsåbninger fri for snavs.** *Tilstoppede ventilationsåbninger og snavs kan medføre overophedning eller brandfare.*

- **Brug altid skridsikkert og beskyttende fodtøj, når du arbejder med plæneklipperen. Betjen aldrig plæneklipperen med bare fødder eller åbne sandaler.** *Dette mindsker risikoen for fodskader ved kontakt med den roterende kniv.*
- **Hav altid lange bukser på, når du arbejder med plæneklipperen.** *Hvis huden er ubeskyttet, er der øget risiko for kvæstelser ved udslyngning af genstande.*
- **Brug ikke plæneklipperen i vådt græs. Gå, løb aldrig.** *Det mindsker risikoen for, at du glider eller falder, hvilket kan føre til kvæstelser.*
- **Brug ikke plæneklipperen på meget stejle skråninger.** *Det mindsker risikoen for, at du mister kontrollen, glider eller falder, hvilket kan føre til kvæstelser.*
- **Sørg for godt fodfæste, når du arbejder på skråninger. Arbejd altid på tværs af skråningen, aldrig op eller ned. Vær meget forsigtig, hvis arbejdsretningen skal ændres.** *Det mindsker risikoen for, at du mister kontrollen, glider eller falder, hvilket kan føre til kvæstelser.*
- **Vær meget forsigtig, hvis du bevæger plæneklipperen bagud eller hen imod dig. Vær altid opmærksom på omgivelserne.** *Det mindsker risikoen for, at du snubler.*
- **Rør ikke ved kniven og andre farlige roterende dele, så længe de bevæger sig.** *Det mindsker risikoen for kvæstelser på grund af roterende dele.*
- **Sørg for, at alle kontakter er slukket og batteriet taget ud, når du fjerner fastsiddende materiale eller rengør plæneklipperen.** *Utilsigtet drift af plæneklipperen kan medføre alvorlige kvæstelser.*
- Lad altid produktet køle af, inden det opbevares.
- Tøm græsopsamleren inden opbevaring.
- Pas på ikke at få fingrene i klemme mellem de roterende knive og maskinens faste dele, når du indstiller apparatet.

1.3 Sikkerhedsanvisninger om batteri og oplader

- Tag det genopladelige batteri ud af apparatet før opladning.
- Sæt det genopladelige batteri i apparatet med den rigtige polaritet.
- Tag batteriet ud af apparatet, hvis det ikke skal bruges i nogen tid.
- Kortslut ikke apparatets eller batteriets tilslutningsklemmer.

Brugsanvisninger

Overhold sikkerhedsanvisningerne til batteri og oplader i de separate brugsanvisninger:

- Brugsanvisning 443998: genopladelige batterier
- Brugsanvisning 443999: opladere

2 OM DENNE BRUGSANVISNING

- Den tyske udgave er den originale driftsvejledning. Alle andre sprog er oversættelser af den originale driftsvejledning.
- Opbevar denne brugsanvisning, så du altid kan slå op i den, når du har brug for informationer om maskinen.
- Overdrag kun maskinen til andre personer sammen med denne brugsanvisning.
- Læs og overhold sikkerhedsanvisningerne og advarslerne i denne brugsanvisning.

2.1 Symboler på forsiden

Symbol	Betydning
	Læs denne brugsanvisning omhyggeligt, før du tager produktet i brug. Det er en forudsætning for, at du kan arbejde sikkert og håndtere produktet uden forstyrrelser.
	Brugsanvisning
	Håndter li-ion-batterier forsigtigt! Overhold især anvisningerne i nærværende brugsanvisning vedrørende transport, opbevaring og bortskaffelse!
	Dette produkt overholder de gældende europæiske direktiver, og der er udarbejdet en overensstemmelseserklæring vedr. disse direktiver.

2.2 Symboler og signalord

⚠ FARE! Indikerer en umiddelbar farlig situation, som, hvis den ikke undgås, er livsfarlig eller medfører alvorlige kvæstelser.

⚠ ADVARSEL! Indikerer en potentiel farlig situation, som, hvis den ikke undgås, kan være livsfarlig eller medføre alvorlige kvæstelser.

⚠ FORSIGTIG! Indikerer en potentiel farlig situation, som, hvis den ikke undgås, kan medføre mindre eller moderate kvæstelser.

OBS! Indikerer en situation, som, hvis den ikke undgås, kan medføre tingsskade.

ℹ BEMÆRK Specielle anvisninger, der gør dig i stand til at forstå og håndtere maskinen bedre.

3 PRODUKTBESKRIVELSE

I denne dokumentation beskrives flere modeller. Hvilken model der er tale om fremgår af produktbillederne og beskrivelsen af de forskellige funktioner.

Alle genopladelige batterier (Bxxx Li) og opladere (Cxxx Li) i AL-KO 18 V / 36 V 1 BATTERY / 2 VOLTAGES -sortimentet kan anvendes.

OBS! Risiko for skader på apparatet og batteriet. Hvis apparatet drives med uegnede batterier, kan det føre til skader på apparatet og batterierne.

- Driv kun apparatet med de foreskrevne batterier.

ℹ BEMÆRK Der findes flere oplysninger i brugsanvisningerne til batterierne og opladerne i AL-KO 18 V / 36 V 1 BATTERY / 2 VOLTAGES -sortimentet.

3.1 Tilsigtet brug

Denne maskine er beregnet til privat plæneklipning og må kun anvendes på tørre plæner.

Enhver anden eller yderligere anvendelse gælder som ikke korrekt. Apparatet må kun bruges, når det er helt monteret.

Denne maskine er udelukkende beregnet til privat brug. Enhver anden brug samt ikke godkendte om- eller påbygninger er mod den tilsigtede brug og bevirker, at garantien bortfalder, at overensstemmelsen ikke opfyldes, og at fabrikantens ansvar med henblik på skader, der påføres brugeren eller udenforstående, bortfalder.

3.2 Forudsigelig forkert brug

Maskinen er hverken beregnet til erhvervsmæssig brug i offentlige parker, på sportspladser eller i forbindelse med landbrug og skovdrift.

- Brug ikke redskabet i regnvejr eller på våde plæner.
- Der må ikke være nogen fremmedlegemer på det areal, der skal klippes, f.eks. sten, træstykker, flasker.
- De monterede sikkerhedsanordninger må ikke afmonteres eller sættes ud af funktion ved f.eks. at binde sikkerhedsbøjlen fast til styret.

3.3 Restrisici

Der er altid en vis restrisiko mulig, som ikke kan udelukkes, selv ved korrekt brug. Maskinens art og udførelse kan medføre følgende mulige farer alt efter brugen:

- Afklippet materiale, jord og små sten kan blive slynget væk.
- Indånding af partikler fra det afskårne græs, når der ikke bæres åndedrætsværn.
- Snitsår, hvis der gribes ind i den roterende kniv.

3.4 Sikkerheds- og beskyttelsesanordninger

⚠ ADVARSEL! Fare for kvæstelser. Sikkerheds- og beskyttelsesanordninger, der er defekte eller deaktiverede, kan medføre alvorlige kvæstelser.

- Få defekte sikkerheds- og beskyttelsesanordninger repareret.
- Sikkerheds- og beskyttelsesanordningerne må aldrig sættes ud af kraft.

Sikkerhedsbøjle

Redskabet er udstyret med en sikkerhedsbøjle. Slip sikkerhedsbøjlen i tilfælde af fare. Motoren og klippeværket stopper.

Start-knap (på håndtaget)

Start-knappen skal trykkes ind for at kunne starte motoren med sikkerhedsbøjlen.

Beskyttelsesplade

Beskyttelsesklappen beskytter f.eks. mod afklippet materiale og sten, der kan blive slynget ud.

3.5 Symboler på apparatet

3.5.1 Sikkerhedssymboler

Symbol	Betydning
	Vær særligt forsigtig under håndteringen!
	Læs brugsanvisningen før ibrugtagning!

Symbol	Betydning
	Fare som følge af bortslyngede genstande!
	Hold uvedkommende personer væk fra fareområdet!
	Personskadefare! Hold hænder og fødder væk fra skæreværket!
	Ved ikke-brug samt vedligeholdelses- og reparationsarbejde: Sluk maskinen, og tag batteriet ud!
	Gælder ikke, skal kun bruges på elektriske plæneklippere.[a)]
	Arbejd ikke på for stejle skråninger![a)]
	Brug ikke maskinen i regnvejr, og lad den ikke stå udenfor, når det regner![a)]
STOP	Kniven fortsætter med at rotere, efter at der er slukket for maskinen. Rør først ved kniven, når alle maskinens komponenter er stoppet![a)]

a) 46.6 Li SP comfort, 51.6 Li SP comfort

3.5.2 Betjeningssymbol

Symbol	Betydning
36V	Plæneklipper i 36 V-drift med to 18 V-batterier.
START	Plæneklipperen startes ved at trykke på startknappen.[a)]

Symbol	Betydning
	Fremgangsmåde for start af plæneklipperen (se *kapitel 6.3 "Start og stop klippeværk (11, 12)", Side 281*)[b)]
GO STOP	Niveauviser på græsopsamlingsbeholderen: ■ Niveauviseren er oppe (GO): Arbejd videre. ■ Niveauviseren er nede (STOP): Afbryd arbejdet, og tøm græsopsamlingsbeholderen.
	Betjeningssymbol på håndtagets drejegreb:[c)] ■ Lås lukket: Fastgør håndtaget i den valgte stilling. ■ Lås åben: Løsn og juster håndtaget.
1 2 3	Trin til højdeindstilling af håndtaget (2 trin)[c)] Tredje trin anvendes til at klappe håndtaget ned.
	I tilfælde af fare: Slip straks plæneklipperens sikkerhedsbøjle.

a) 34.6 Li comfort, 38.6 Li comfort, 43.6 Li comfort

b) 46.6 Li SP comfort, 51.6 Li SP comfort

c) 38.6 Li comfort, 43.6 Li comfort

3.6 Produktoversigter

3.6.1 Produktoversigt (01)*

*: 34.6 Li comfort

Nr.	Del
1	Startknap
2	Sikkerhedsbøjle
	Håndtag:
3	■ Gribeflade
4	■ Overstyr
5	■ Drejeled med hurtigspænder
6	■ Håndtag

Nr.	Del
7	■ Drejeled med fikseringsknap
	Visning af batteriets ladetilstand:
8	■ LED'er
9	■ Knap til forespørgsel af ladetilstanden
10	Dæksel til batterirum
11	Batterirum
	Central indstilling af klippehøjde:
12	■ Visning af klippehøjde (5 trin)
13	■ Udløsergreb
14	Klippeskjold med knive
15	Bærehåndtag
16	Beskyttelsesplade
	Græsopsamlingsbeholder:
17	■ Græsopsamlingsbeholderens hus
18	■ Græsopsamlingsbeholderens greb
19	■ Niveauviser på græsopsamlingsbeholderen
20 [a)]	Oplader [a)]
21 [a)]	Batterier (2 stk.) [a)]

[a)] Indgår i det komplette sæt

3.6.2 Produktoversigt (02, 03)**

**: 38.6 Li comfort, 43.6 Li comfort

Nr.	Del
1	Startknap
2	Sikkerhedsbøjle
	Håndtag:
3	■ Gribeflade
4	■ Overstyr
5	■ Drejeled med hurtigspænder
6	■ Håndtag
7	■ 2-trins højdejustering: 38.6 Li comfort: Drejeled med hurtigspænder, 43.6 Li comfort: Fjederbolt med drejegreb Tredje trin anvendes til at klappe håndtaget ned.
	Visning af batteriets ladetilstand:
8	■ LED'er
9	■ Knap til forespørgsel af ladetilstanden
10	Dæksel til batterirum
11	Batterirum
	Central indstilling af klippehøjde:
12	■ Visning af klippehøjde (5 trin)
13	■ Udløsergreb
14	Klippeskjold med knive
15	Bærehåndtag
16	Beskyttelsesplade
	Græsopsamlingsbeholder:
17	■ Græsopsamlingsbeholderens hus
18	■ Græsopsamlingsbeholderens greb
19	■ Niveauviser på græsopsamlingsbeholderen
20	Biospjæld
21 [a)]	Oplader [a)]
22 [a)]	Batterier (2 stk.) [a)]

[a)] Indgår i det komplette sæt

3.6.3 Produktoversigt (04)***

***: 46.6 Li SP comfort, 51.6 Li SP comfort

Nr.	Del
	Cockpit med:
1	■ Visning af batteriets ladetilstand
2	■ Knap med dobbelt funktion: 1. Startknap 2. Forespørgsel af ladetilstanden
3	Sikkerhedsbøjle

Nr.	Del
4	Koblingsbøjle til hjuldrev
	Håndtag:
5	■ Gribeflade
6	■ Styr
7	■ Fjederbolt med drejegreb (2 trin) Det tredje trin anvendes til at klappe håndtaget ned.
8	■ Drejeled til håndtag
	Central indstilling af klippehøjde:
9	■ Visning af klippehøjde (6 trin)
10	■ Indstillingsgreb
11	Sideudkastskærm
12	Sideudkastdel
13	Forreste greb
14	Klippeskjold med knive
15	Batterirum
16	Dæksel til batterirum
17	Bageste greb
18	Beskyttelsesplade
	Græsopsamlingsbeholder:
19	■ Græsopsamlingsbeholderens hus
20	■ Græsopsamlingsbeholderens greb
21	■ Niveauviser på græsopsamlingsbeholderen
22	Biospjæld
23 [a)]	Oplader [a)]
24 [a)]	Batterier (2 stk.) [a)]

[a)] Indgår i det komplette sæt

4 MONTERING

⚠ ADVARSEL! Fare ved ufuldstændig montering! Bruges en ufuldstændig monteret maskine, kan det medføre alvorlige kvæstelser.

- Brug kun maskinen, når den er helt monteret!
- Sæt først batteriet i maskinen, når maskinen er helt monteret!

Følg den monteringsprocedure, der vises i billedafsnittet til din model:

Installation
34.6 Li comfort

Installation
38.6 Li comfort

Installation
43.6 Li comfort

Installation
46.6 Li SP comfort | 51.6 Li SP comfort

5 IBRUGTAGNING

5.1 Opladning af batterier

Batterierne er delvist opladede. Oplad batterierne helt, inden apparatet bruges første gang. Batterierne kan oplades efter behov i alle ladetilstande. Batterierne bliver ikke ødelagte, hvis opladningen afbrydes.

BEMÆRK Detaljerede informationer findes i de særskilte brugsanvisninger til batterier og oplader.

5.2 Isætning og udtagning af batterier (05, 06)

Plæneklipperen fungerer kun, hvis begge batterier er sat i.

OBS! Fare for beskadigelse af batterierne. Forbliver batterierne i maskinen efter brug, kan de blive ødelagt.

- Batterierne skal tages ud af maskinen lige efter brug og opbevares beskyttet mod frost.
- Sæt først batterierne i maskinen lige inden brug.

Isætning af batterier

1. Vip batterirummets dæksel (05/1, 06/1) op (05/a, 06/a).
2. Skub batterierne (05/2, 06/2) ind i batteriskakten (05/3, 06/3) ovenfra, til de går i indgreb (05/b, 06/b).
3. Luk batterirummets dæksel (05/c, 06/c).

Udtagning af batterier

1. Tryk og hold på udløserknappen (05/4, 06/4) på batteriet.
2. Træk batteriet ud.

5.3 Til- og frakobling af strømforsyning (05, 06)

⚠ ADVARSEL! Personskadefare. Hvis maskinen tilsluttes utilsigtet, kan det forårsage alvorlige personskader.

- Før pauser i arbejdet eller under vedligeholdelse: Tag de genopladelige batterier ud.

Tilslutning af strømforsyning

1. Vip batterirummets dæksel (05/1, 06/1) op (05/a, 06/a).
2. Sæt batterierne i: se *kapitel 5.2 "Isætning og udtagning af batterier (05, 06)", Side 279*.
3. Luk batterirummets dæksel (05/c, 06/c).
4. Tænd maskinen: se *kapitel 6.3 "Start og stop klippeværk (11, 12)", Side 281*.

Frakobling af strømforsyning

1. Træk batterierne ud: se *kapitel 5.2 "Isætning og udtagning af batterier (05, 06)", Side 279*.
2. Træk batterierne ud af maskinen med det samme efter brug. Oplad dem, og opbevar dem beskyttet mod frost. Sæt først batterierne i maskinen lige inden brug.

6 BETJENING

⚠ ADVARSEL! Fare for kvæstelser. Sikkerheds- og beskyttelsesanordninger, der er defekte eller deaktiverede, kan medføre alvorlige kvæstelser.

- Kontrollér, om alle sikkerheds- og beskyttelsesanordninger er tilstede og fungerer, før maskinen tilsluttes!

⚠ ADVARSEL! Fare for kvæstelser ved unormale driftstilstande. Stands øjeblikkeligt plæneklipperen. Tag batterierne ud. Efterprøv så, om alle bevægelige dele står helt stille:

- Efter kollision med et fremmedlegeme: Efterprøv, om plæneklipperen er beskadiget, og reparer den. Tænd først derefter for plæneklipperen igen, og tag den i brug.
- Hvis plæneklipperen vibrerer unormalt: Efterprøv straks, om der forekommer beskadigelse. Udskift eller reparer beskadigede dele. Tjek, om der er løse dele, og fastgør dem igen.

OBS! Fare for beskadigelse af redskabet. Hvis kniven blokerer, kan motoren blive overbelastet.

- Rengør altid klippeværket efter brug.
- Indstil en højere klippehøjde.
- Klip højt græs og tæt bevoksning i flere trin.

6.1 Indstilling af klippehøjde

⚠ FORSIGTIG! Fare for snitsår. Fare for snitsår, når der gribes ind i det roterende klippeværk.

- Juster kun klippehøjden, når motoren er slået fra og klippeværket er standset.

6.1.1 Indstilling af klippehøjde (07)*

*: 34.6 Li comfort, 38.6 Li comfort, 43.6 Li comfort

1. Træk i udløsergrebet (07/1) (07/a).
2. Løft plæneklipperen op i grebet (07/2), eller tryk den ned (07/b). Aflæs den ønskede klippehøjde på skalaen (07/3).
3. Slip udløsergrebet.

6.1.2 Indstilling af klippehøjde (08)**

**: 46.6 Li SP comfort, 51.6 Li SP comfort

1. Træk indstillingsgrebet (08/1) ud for at løsne det (08/a), og hold det fast.
   - Til lavere græshøjde: Skub indstillingsgrebet mod forhjulet (08/b).
   - Til højere græshøjde: Skub indstillingsgrebet mod græsopsamlingsbeholderen (08/b).
   - Aflæs den ønskede klippehøjde på skalaen (08/3).
2. Slip indstillingsgrebet, så det går i hak i det ønskede trin.

6.2 Klipning med græsopsamlingsbeholder (09, 10)

Maskinen kan bruges med og uden græsopsamlingsbeholder.

Påhægtning af græsopsamlingsbeholderen

1. Sørg for, at maskinen er slået fra, og at klippeværket er standset.
2. Løft beskyttelsesklappen (09/1) op (09/a).
3. Sæt græsopsamlingsbeholderen (09/2) ind i holderne (09/b).
4. Slip beskyttelsespladen.

Kontrol af niveau

Niveauviseren (10/1) trykkes op af luftstrømmen under klipningen (10/a). Når græsopsamlingsbeholderen (10/2) er fyldt, berører niveauviseren beholderen (10/b). Græsopsamlingsbeholderen skal tømmes.

Udtagning og tømning af græsopsamlingsbeholder

⚠ FORSIGTIG! Fare for snitsår. Fare for snitsår, når der gribes ind i det roterende klippeværk.

- Fjern kun græsopsamlingsbeholderen, når klippeværket står stille.

BEMÆRK Rengør også lufthullerne på niveauviseren, når græsopsamlingsbeholderen tømmes, så luftstrømmen sikres.

1. Sørg for, at maskinen er slået fra, og at klippeværket er standset.
2. Løft beskyttelsespladen (09/1) op.
3. Løft græsopsamlingsbeholderen (09/2) ud af holderne, og træk den bagud og af.
4. Tøm græsopsamlingsbeholderen.
5. Rengør niveauviserens lufthuller.
6. Sæt græsopsamlingsbeholderen i (se ovenfor).

6.3 Start og stop klippeværk (11, 12)

Start kun klippeværket på jævnt underlag og ikke i højt græs. Underlaget skal være fri af fremmedlegemer såsom sten. Løft eller vip ikke maskinen, hvis du vil starte den.

OBS! Fare for beskadigelse af redskabet. Hvis motoren startes og standses flere gange hurtigt efter hinanden, vil motoren og klippeværket blive beskadiget.

- Tænd kun motoren, når klippeværket står stille.

BEMÆRK Tilladt betjeningsstilling: Stå bag ved plæneklipperen, og hold fast i håndtaget med begge hænder.

Start af klippeværket

1. Hvis endnu ikke udført: Tilslutning af strømforsyning (se *kapitel 5.3 "Til- og frakobling af strømforsyning (05, 06)", Side 280*).
2. Tryk på startknappen (11/1, 12/1), og hold den nede (11/a, 12/a).
3. Træk sikkerhedsbøjlen (11/2, 12/2) ind mod håndtaget (11/3, 12/3) (11/b, 12/b). Motoren og klippeværket starter.
4. Slip startknappen, og hold fast i sikkerhedsbøjlen.

BEMÆRK Sikkerhedsbøjlen går ikke i hak. Hold den fast mod håndtaget under arbejdet.

Standsning af klippeværk

1. Slip sikkerhedsbøjlen. Den går automatisk tilbage til udgangspositionen.
2. Vent, til klippeværket står stille.
3. Frakobling af strømforsyning (se *kapitel 5.3 "Til- og frakobling af strømforsyning (05, 06)", Side 280*).

⚠ FORSIGTIG! Fare for snitsår. Fare for snitsår, når der gribes ind i det roterende klippeværk.

- Vent, indtil klippeværket står helt stille.
- Før alle vedligeholdelses- og plejearbejder: Sluk maskinen, og vent til klippeværket står stille. Tag batteriet ud.

6.4 Til- og frakobling af hjuldrev (13)**

**: 46.6 Li SP comfort, 51.6 Li SP comfort

BEMÆRK Hjuldrevet kan kun tilkobles, mens motoren er i gang.

Tilkobling af hjuldrev

1. Tænd maskinen, og start motoren (se *kapitel 6.3 "Start og stop klippeværk (11, 12)", Side 281*).
2. Tryk koblingsbøjle til hjulfremdriften (13/1) mod håndtaget (13/2), og hold fast (13/a). Koblingsbøjlen til hjuldrevet går ikke i hak.

Frakobling af hjuldrevet

1. Slip koblingsbøjlen til hjuldrevet. Den bevæger sig automatisk til nulstilling.

6.5 Kontrol af batteriets ladetilstand (14, 15)

1. Tryk kort på knappen (14/1, 15/1).
   ⇨ LED'erne (14/2, 15/2) lyser eller blinker afhængigt af ladetilstanden:

LED'er (grønne)	Ladetilstand
4 LED'er lyser.	Batteri fuldt opladet.
3 LED'er lyser.	Batteri ladet 75 % op.
2 LED'er lyser.	Batteri ladet 50 % op.
1 LED lyser.	Batteri ladet 25 % op.
4 LED'er blinker.	Batteri tomt.

BEMÆRK LED'erne signaliserer også fejlkoder (se *kapitel 9.2 "Fejlkoder og -afhjælpning", Side 286*).

6.6 Indstilling af håndtaget til brugerens højde

6.6.1 Tilpasning af håndtag (16)**

**: 38.6 Li comfort

1. På begge sider: Luk hurtigspænderen (16/1) op (16/a).
2. Drej håndtaget (16/2) til position 1 eller 2 (16/b).
   Bemærk: *Tredje trin anvendes til at klappe håndtaget ned.*
3. På begge sider: Luk hurtigspænderen (16/c).

6.6.2 Tilpasning af håndtag (17)**

**: 43.6 Li comfort

1. På begge sider: Drej drejegrebet (17/1) til den åbnede lås (17/a).
2. Drej håndtaget (17/2) til position 1 eller 2 (17/b).
   Bemærk: *Tredje trin anvendes til at klappe håndtaget ned.*
3. På begge sider: Drej drejegrebet til den lukkede lås (17/c).

6.6.3 Tilpasning af håndtag (18)***

***: 46.6 Li SP comfort, 51.6 Li SP comfort

1. På begge sider: Drej drejegrebet (18/1) 90° (18/a).
2. Sæt håndtaget (18/2) i en af de to positioner (18/3) (18/b).
3. På begge sider: Drej drejegrebet 90° tilbage (18/c).

6.7 Ind- og udklapning af håndtag

Når håndtaget er klappet ind, kan maskinen vippes om på siden, så klippeværket let kan rengøres. Maskinen kan opbevares pladsbesparende med indklappet håndtag.

⚠ FORSIGTIG! Fare for klemning. Fingre og andre kropsdele kan komme i klemme mellem håndtagets løse dele.

- Hold godt fast i håndtagets løse dele.
- Hold ikke fingrene eller andre kropsdele mellem de løse dele.

6.7.1 Ind- og udklapning af håndtag (19)*, **

*: 34.6 Li comfort

**: 38.6 Li comfort, 43.6 Li comfort

Indklapning af håndtaget

1. På begge sider: Løsn håndtagets fastgøring (19/1) på huset så meget (19/a), at håndtaget kan drejes frem.
2. Klap håndtaget (19/2) helt frem (19/b).
3. På begge sider: Løsn de øverste hurtigspændere (19/3).
4. Klap det øverste håndtag (19/4) ned (19/c).

Udklapning af håndtaget

Gå frem i omvendt rækkefølge.

6.7.2 Ind- og udklapning af håndtaget (20)***

***: 46.6 Li SP comfort, 51.6 Li SP comfort

Indklapning af håndtaget

1. På begge sider: Drej drejegrebet (20/1) 90°.
2. Klap håndtaget (20/2) helt frem (20/a).

Udklapning af håndtaget

Gå frem i omvendt rækkefølge.

6.8 Bioklipning med biospjæld (21, 22)**, ***

**: 38.6 Li comfort, 43.6 Li comfort

***: 46.6 Li SP comfort, 51.6 Li SP comfort

Det afklippede græs opsamles ikke under en bioklipning, men forbliver på græsplænen. Bioklipning beskytter jordbunden mod udtørring og forsyner den med næringsstoffer. De bedste resultater opnås med en regelmæssig klipning på ca. 2 cm. Kun frisk græs med blødt væv rådner hurtigt.

- Græshøjde før bioklipning: maks. 8 cm
- Græshøjde efter bioklipning: min. 4 cm

ℹ BEMÆRK Tilpas skridthastigheden til bioklipningen, gå ikke for hurtigt.

Brug af biospjæld (21)

⚠ FORSIGTIG! Fare for snitsår. Fare for snitsår, når der gribes ind i det roterende klippeværk.

- Sluk apparatet, før biospjældet sættes i eller tages af.

OBS! Risiko for beskadigelse af maskinen. Går biospjældet ikke i hak, kan biospjæld og klippeværk blive ødelagt.

- Sørg for, at låsen går i hak.

1. Sluk for maskinen (se *kapitel 5.3 "Til- og frakobling af strømforsyning (05, 06)", Side 280*).
2. Hægt græsopsamlingsbeholderen af (se *kapitel 6.2 "Klipning med græsopsamlingsbeholder (09, 10)", Side 280*).
3. Løft beskyttelsesklappen (21/1) op (21/a).
4. Skub biospjældet (21/2) ind i udkastskakten (21/3) (21/b), til det går i hak.

Fjernelse af biospjæld (22)

1. Sluk maskinen.
2. Løft beskyttelsesklappen (22/1) op (22/a).
3. Løsn låsen (22/2) på biospjældet ved at holde godt fat i grebet (22/3) (22/b).
4. Træk biospjældet ud (22/c).

6.9 Klipning med sideudkast (23)***

***: 46.6 Li SP comfort, 51.6 Li SP comfort

FORSIGTIG! Fare for snitsår. Fare for snitsår, når der gribes ind i det roterende klippeværk.

- Brug kun sideudkastdelen eller tag den kun af, når motoren og klippeværket er standsede.

Isætning af sideudkastdel

1. Sluk maskinen, og tag batteriet ud.
2. Tag græsopsamlingsbeholderen af.
3. Klap skærmen (23/1) til sideudkastet op, og hold fast (23/a).
4. Skub sideudkastdelen (23/2) ind, og sæt den ind under sideudkastet med tappene (23/3) opad (23/b).
5. Luk langsomt skærmen. Skærmen holder sideudkastdelen, så den ikke falder af.
6. Sæt batteriet i, og tænd maskinen igen.

Afmontering af sideudkastdelen

1. Sluk maskinen, og tag batteriet ud.
2. Klap skærmen til sideudkastet op, og hold fast.
3. Løsn sideudkastdelen, og træk den ud.
4. Luk skærmen.
5. Sæt batteriet i, og tænd maskinen igen.

6.10 Klipning uden græsopsamlingsbeholder (24)***

***: 46.6 Li SP comfort, 51.6 Li SP comfort

Redskabet kan bruges uden græsopsamlingsbeholder. Beskyttelsespladen skal være lidt åben, så udkastskakten ikke tilstoppes.

1. Sørg for, at maskinen er slået fra, og at klippeværket er standset.
2. Løft beskyttelsesklappen (24/1) op (24/a).
3. Klap klappens støtte (24/2) op (24/b), indtil den går i hak.
4. Slip beskyttelsespladen.

7 ARBEJDSANVISNINGER

Overhold sikkerhedsanvisningerne!

BEMÆRK Overhold lokale bestemmelser til, hvornår plæneklippere må bruges.

- Pas på genstande i græsset, og fjern dem fra arbejdsområdet.
- Klip kun græs i god belysning.
- Klip kun med en skarp kniv.
- Styr kun maskinen ved hjælp af håndtaget.
- Bevæg redskabet i skridttempo.
- Bevæg altid maskinen på tværs af skråninger. Slå aldrig græsset lige op og ned, og anvend ikke plæneklipperen på skråninger med en hældning på mere end 10°. Vær meget forsigtig, når der skiftes retning.

Klippeydelse eller batteriets køretid

- Klippeydelsen eller den flade, der kan slås, afhænger af græsplænens forhold. Faktorer såsom græssets længde, græssets tæthed, den ønskede klippehøjde og en fugtig græsplæne påvirker skæreresultatet.
- En optimal driftstid fås af hyppig klipning og dermed kort græs.
- Tændes og slukkes der ofte for plæneklipperen under klipningen, reducerer dette klippeydelsen samt et ikke helt opladet batteri.
- Tilslutning af hjulfremdrift [a)] reducerer klippeydelsen eller batteriets køretid.
- For at optimere klippeydelsen bør der klippes hyppigt, der bør indstilles en høj klippehøjde, og redskabet skal bevæges i skridttempo.

BEMÆRK For at forlænge køretiden kan der bestilles et ekstra batteri.

[a)] 46.6 Li SP comfort, 51.6 Li SP comfort

Gode råd om græsslåning

- Indstil klippehøjden mellem 3 til 5 cm. Klip ikke mere end halvdelen af græssets højde af.
- Plæneklipperen må ikke overbelastes! Hvis motorens omdrejningstal falder mærkbart på grund af langt, tungt græs, skal klippehøjden øges og græsset slås ad flere omgange.
- Vind og sol kan udtørre græsplænen efter klipningen, derfor bør plænen klippes sent på eftermiddagen.

8 SERVICE OG VEDLIGEHOLDELSE

⚠ FARE! Livsfare ved ukorrekt vedligeholdelse. Vedligeholdelse, der udføres af ukvalificerede personer, brug af ikke-godkendte reservedele samt afmontering eller ændring af sikkerhedsanordninger kan medføre alvorlige kvæstelser og endda død under brugen.

- Fjern aldrig sikkerhedsanordninger, og sæt dem aldrig ud af funktion.
- Brug kun godkendte originale reservedele.
- Sørg gennem regelmæssig og korrekt vedligeholdelse for, at maskinen befinder sig i en funktionsdygtig og ren tilstand.

⚠ ADVARSEL! Fare for snitsår. Der er fare for snitsår, hvis skarpe, bevægelige dele og skæreværktøjet berøres.

- Sluk altid maskinen, før der udføres vedligeholdelse, pleje og rengøring. Træk sikkerhedsnøglen ud, og fjern batterierne!
- Bær altid beskyttelseshandsker under vedligeholdelse, pleje og rengøring af maskinen.

⚠ ADVARSEL! Fare for kvæstelser under vedligeholdelsesarbejdet. En ukorrekt udført vedligeholdelse kan medføre alvorlige kvæstelser og beskadigelse af apparatet.

- Lad reparationer på apparatet blive udført af fagfolk.

8.1 Regelmæssig vedligeholdelse

- Sørg for, at alle møtrikker, bolte og skruer er spændt fast og at apparatet er i en sikker arbejdstilstand.
- Kontrollér regelmæssigt, at græsopsamlingsboksen fungerer korrekt og ikke er slidt.

8.2 Rengøring af apparat og klippeværk

OBS! Fare på grund af vand. Vand i maskinen medfører kortslutning og ødelæggelse af elektriske komponenter.

- Sprøjt ikke vand på maskinen.
- Brug kun en håndfejekost eller børste til rengøringen.

1. Stop motoren.
2. Træk batterierne ud.
3. Hægt græsopsamlingsbeholderen af.
4. Vip maskinen og rengør klippeværk.

8.3 Kontrol og udskiftning af kniv

⚠ ADVARSEL! Alvorlige kvæstelser som følge af knivdele, der slynges væk. En slidt, revnet eller beskadiget kniv kan brække i stykker og delene kan blive til farlige projektiler.

- Kontrollér kniven regelmæssigt for beskadigelser.
- Brug ikke plæneklipperen, hvis kniven er slidt eller beskadiget.

- Få en sløv eller beskadiget kniv slebet eller udskiftet på fabrikantens serviceværksted eller af autoriserede fagfolk.
- Vær ved vedligeholdelse af kniven opmærksom på, at kniven også kan rotere, selvom strømmen er slået fra.
- Pas på ikke at få fingrene i klemme mellem de roterende knive og maskinens faste dele, når du indstiller maskinen.
- Kniven og knivbolten skal altid udskiftes på samme tid for at undgå vibrationer.
- En nysleben kniv skal være afbalanceret. Hvis kniven ikke er rigtigt afbalanceret, kan det føre til kraftige vibrationer og beskadigelse af plæneklipperen.

8.4 Ved reparationsarbejde

⚠ ADVARSEL! Fare for kvæstelser under reparationer. En ukorrekt udført reparation kan medføre alvorlige kvæstelser og beskadigelse af apparatet.

- Få kun reparationer udført af fabrikantens servicesteder eller autoriserede værksteder!

Opsøg fabrikantens serviceværksted i de følgende tilfælde:

- Motoren starter ikke mere.
- Maskinen er kørt mod en forhindring.
- Kniven og/eller motorakslen er bøjet.
- Redskabet vibrerer og kører uroligt.
- Batteriet er utæt eller beskadiget.

9 HJÆLP VED FEJL

⚠ FORSIGTIG! Fare for kvæstelser. Skarpe samt bevægelige maskindele kan medføre kvæstelser.

- Bær altid handsker under vedligeholdelse, pleje samt rengøring af maskinen!

9.1 Afhjælpning af maskin- og håndteringsfejl

BEMÆRK Henvend dig til vores kundeservice ved forstyrrelser, der ikke er anført i denne tabel, eller som du ikke selv kan afhjælpe.

Fejl	Årsag	Afhjælpning
Motor kører ikke.	Batterierne mangler eller sidder forkert.	Sæt batterierne korrekt i.
	De genopladelige batterier er afladte.	Oplad batterierne.
	Kniven er blokeret.	1. Rengør kniven og klippeskjoldet grundigt. Kniven skal kunne dreje frit. 2. Start plæneklipperen i lavt græs.
	Kablet eller afbryderen er defekt.	Brug ikke maskinen! Opsøg producentens serviceværksted.
Motorydelsen falder.	De genopladelige batterier er afladte.	Oplad batterierne.
	Kniven er sløv.	Få kniven slebet på fabrikantens serviceværksted.
	Der er for meget græs i udkastkanalen eller klippeskjoldet.	1. Rengør kniven og klippeskjoldet grundigt. 2. Start plæneklipperen i lavt græs.
Motoren går i stå under klipningen.	Kniven er sløv.	Få kniven slebet på fabrikantens serviceværksted.
	Motoren er overbelastet.	Sluk for plæneklipperen, stil den på et plant underlag eller i lavt græs, og start igen.
Græsopsamlingsbeholderen fyldes ikke tilstrækkeligt.	Græsplænen er fugtig.	Lad plænen tørre.
	Græsopsamlingsbeholderen er tilstoppet.	Rengør græsopsamlingsbeholderens gitter.
	Der er for meget græs i udkastkanalen eller klippeskjoldet.	■ Rengør kniven og klippeskjoldet grundigt. ■ Indstil klippehøjden højere.
	Kniven er sløv.	Få kniven slebet på fabrikantens serviceværksted.
Der falder græs ud af klippeskjoldet.	Græsopsamlingsbeholderen er fyldt.	Tøm græsopsamlingsbeholderen, og rens udkastkanalen.
Batteriets driftstid falder tydeligt.	Klippehøjden er for lav.	Indstil klippehøjden højere.
	Græsset er højere eller mere fugtigt end acceptabelt.	■ Lad græsset tørre. ■ Indstil klippehøjden højere.

Fejl	Årsag	Afhjælpning
	Klippehastigheden er for høj.	■ Reducer klippehastigheden. ■ Rengør udkastkanalen og klippeskjoldet. Kniven skal kunne dreje frit.
	Græsopsamlingsbeholderen er fyldt.	Tøm græsopsamlingsbeholderen, og rens udkastkanalen.
	De genopladelige batteriernes levetid er udløbet.	Skift batterierne. Brug kun fabrikantens originale tilbehør.
Batterierne kan ikke oplades.	Batteriets kontakter er snavsede.	Rengør den genopladelige batteris kontakter med en genstand, der ikke indeholder metal, og sprøjt kontaktspray på dem. **OBS:** *Kortslut ikke batteriets kontakter med en genstand af metal!*
	Batterierne eller opladeren er defekt.	Bestil reservedele hos fabrikanten.
	Batterierne er for varmt.	Lad batterierne køle af.

9.2 Fejlkoder og -afhjælpning

Antallet af blink fra de 4 grønne LED'er fortæller, hvilken fejl der er tale om:

Fejlkode	Årsag	Afhjælpning
Blinker 2 gange	Maskinen er overbelastet.	■ Stil klippehøjden højere. ■ Kør langsommere. ■ Hold en kort pause. ■ Slå græsset i etaper.
Blinker 4 gange	For høj eller lav temperatur på: ■ Maskine ■ Batterier ■ Styreenhed	Maskine og batterier: 1. Slukkes. 2. Afkøles eller opvarmes. 3. Tændes og bruges inden for den tilladte driftstemperatur.
Blinker 6 gange	■ For lidt elektrisk spænding eller strøm ■ Maskine og batterier for varme	■ Kontrollér batteriernes ladetilstand. Oplades, hvis for lav. ■ Sluk for maskinen og batterierne, og lad dem afkøle.
Blinker 10 gange	Anden fejl	Opsøg fabrikantens eller forhandlerens serviceværksted.

10 TRANSPORT

10.1 Transport af maskinen

OBS! Fare for at klippeværket beskadiges. Er klippeværket indstillet til den laveste klippehøjde, kan det blive ødelagt, hvis der køres hen over trin, kanter eller kantsten.

- Indstil klippehøjden til det højeste trin, når maskinen skal transporteres.

1. Stands klippeværket, og vent, til det står stille.
2. Indstil den største klippehøjde.

Transport af maskinen mellem to arbejdsområder

- Kør maskinen hen til arbejdsområdet med den højeste klippehøjde.
- Tilslut hjuldrevet[a)], så maskinen er nemmere at køre.
- Maskinen kan bæres med bærehåndtagene (se *kapitel 3.6 "Produktoversigter", Side 277*).

[a)] 46.6 Li SP comfort, 51.6 Li SP comfort

Transport af maskinen i et køretøj

- Tag det genopladelige batteri ud.
- Klap håndtaget ind.
- Beskyt maskinen mod at vælte eller glide rundt.
- Beskyt maskinen mod sammenstød med omkringliggende genstande.
- Der må ikke placeres genstande på maskinen.

10.2 Transport

Udfør følgende foranstaltninger før transporten:

1. Sluk apparatet.
2. Tag det genopladelige batteri ud af apparatet.
3. Pak det genopladelige batteri ind, som foreskrevet (se nedenfor).

Genopladeligt batteri "B160.6 Li" (art.nr. 114128)

BEMÆRK Batteriets mærkeenergi er højere end 100 Wh! Overhold derfor de efterfølgende transportanvisninger!

Det monterede li-ion batteri er underlagt loven om farligt gods, men kan dog transporteres under forenklede betingelser:

- Batteriet kan uden videre påbud transporteres af brugeren på veje, hvis batteriet er indpakket i den originale emballage og transporten er af privat art.
- Erhvervsmæssige brugere, som udfører transporten i forbindelse med arbejdet (f.eks. transport til eller fra byggepladser eller ved præsentationer), kan ligeledes følge de forenklede betingelser.

I begge oven over anførte tilfælde skal der ubetinget træffes forholdsregler, så batteriet ikke kan blive utæt. I alle andre tilfælde skal bestemmelserne i loven om farligt gods ubetinget overholdes! Ved tilsidesættelse kan afsenderen eller speditøren pålægges store bøder.

Yderligere henvisninger til transport og forsendelse

- Litium-ion batterier må kun transporteres eller sendes i ubeskadiget tilstand!
- Brug den originale kasse eller en egnet kasse til farligt gods til en transport (ikke nødvendigt for batterier med en mærkeenergi på mindre end 100 Wh).
- Tildæk de åbne kontakter på batteriet for at undgå kortslutning.
- Batteriet må ikke ligge løst i emballagen, så der ikke sker skader på det.
- Sørg for, at forsendelsen markeres og dokumenteres korrekt under en transport eller forsendelse (f.eks. med en pakkeposttjeneste eller spedition).
- Informér dig på forhånd, om en transport kan udføres med den udvalgte tjenesteudbyder, og advisér forsendelsen.

Forsendelsens forberedelse bør overvåges af en sagkyndig for transport af farligt gods. Overhold også eventuelle supplerende nationale forskrifter.

11 OPBEVARING

- Redskabet skal gøres grundigt rent efter hver brug. Placér evt. også alle sikkerhedsafdækninger.
- Udfør nødvendige vedligeholdelsesarbejder.
- Opbevar redskabet i et tørt, aflåst rum og utilgængeligt for børn.

11.1 Opbevaring af batteridrevne plæneklippere

FORSIGTIG! Fare for kvæstelser under opbevaring. Der er fare for kvæstelse som følge af skarpe kanter på apparatdele på det opbevarede redskab.

- Redskabet skal opbevares utilgængeligt for børn og uvedkommende personer.
- Opbevar kun redskabet, når batteriet er taget ud.

1. Sluk maskinen.
2. Træk batteriet ud.
3. Tøm græsopsamlingsbeholderen, og rens udkastkanalen.
4. Rengør maskinen grundigt.
5. Lad motoren og maskinen køle af.
6. Påfør et tyndt lag olie eller silikone til beskyttelse af metaldelene mod korrosion.
7. Klap håndtaget ind.
8. Opbevar maskinen på et tørt, rent og frostbeskyttet sted.
   - Dæk den til med en åndbar presenning, så den beskyttes mod støv.
   - Brug ikke plastfolie, så der ikke kan samle sig fugt.
   - **BEMÆRK! Plæneklipperens opbevaringstemperatur: se Tekniske data.**

11.2 Opbevaring af batteri og oplader

⚠ FARE! Fare for eksplosioner og brand!
Hvis batteriet eksploderer, fordi det opbevares i nærheden af flammer eller varmekilder, vil personer blive dræbt eller alvorligt såret.

- Opbevar batteriet på et køligt og tørt sted og ikke i nærheden af flammer eller varmekilder.

BEMÆRK Den automatiske registrering af ladetilstanden beskytter batteriet mod overopladning. Batteriet kan derfor blive siddende i opladeren et stykke tid, men ikke permanent.

BEMÆRK Overhold de separate brugsanvisninger til batteri og oplader.

- Opbevar batteriet på et tørt, frostfrit sted ved en temperatur mellem 0 °C og 25 °C og med en ladetilstand på ca. 40-60 %.
- Opbevar ikke batteriet i nærheden af syreholdige genstande eller genstande af metal pga. fare for kortslutning.

12 BORTSKAFFELSE

Gælder kun i EU-lande:

Iht. det europæiske direktiv 2012/19/EU om affald af elektrisk og elektronisk udstyr skal kasserede ladeaggregater indsamles separat og genbruges iht. gældende miljøforskrifter.

Ved forkert bortskaffelse kan elektrisk og elektronisk affald have skadelige virkninger på miljøet og menneskers sundhed på grund af den mulige tilstedeværelse af farlige stoffer.

Henvisninger til loven om elektrisk og elektronisk udstyr

- Elektrisk og elektronisk udstyr må ikke smides ud med det almindelige husholdningsaffald, men skal bortskaffes særskilt!
- Udtjente batterier samt udtjente genopladelige batterier, som ikke er fast monteret i det brugte redskab, skal tages ud, før redskabet smides ud! Bortskaffelsen af batterier er reguleret af loven.
- Ejeren eller brugeren af elektrisk og elektronisk udstyr er forpligtet til at returnere udstyret efter brug iht. loven.
- Slutbrugeren er selv ansvarlig for at slette alle personlige oplysninger på det gamle udstyr!

Symbolet med en overstreget affaldsspand betyder, at elektrisk og elektronisk udstyr ikke må smides ud med det almindelige husholdningsaffald.

Elektrisk og elektronisk udstyr kan afleveres uden vederlag de følgende steder:

- Offentlige affaldsdeponier (f.eks. kommunale lossepladser)
- Forretninger, der sælger elektrisk udstyr (stationære og online), hvis forhandleren er forpligtet til at tage udstyret retur eller hvis forhandleren tilbyder dette selv.

Disse informationer gælder kun for udstyr, der er installeret og solgt i EU-lande, hvor EU-direktivet 2012/19/EU er gældende. I lande uden for den Europæiske Union kan der være andre bestemmelser for bortskaffelse af elektrisk og elektronisk udstyr.

Henvisninger til batteriloven (BattG)

- Udtjente batterier må ikke smides ud med det almindelige husholdningsaffald, men skal bortskaffes særskilt!
- Følg anvisningerne i betjenings- eller monteringsvejledningen om sikker udtagning af batterier fra det elektriske udstyr. Deri findes desuden oplysninger om deres type eller det kemiske system.
- Ejeren eller brugeren af batterier er forpligtet til at returnere batterierne efter brug i henhold til loven. Returneringen er begrænset til en normal husholdningsmængde.

Udtjente batterier kan indeholde skadelige stoffer eller tungmetaller, som skader miljøet samt men-

neskers sundhed. Hvis de udtjente batterier samt de indeholdte ressourcer genbruges, bidrager det til beskyttelsen af vigtige ressourcer.

Symbolet med en overstreget affaldsspand betyder, at batterier ikke må smides ud sammen med det almindelige husholdningsaffald.

Hvis tegnene Hg, Cd eller Pb ses under affaldsspanden, betyder det følgende:

- Hg: Batteriet indeholder mere end 0,0005 % kviksølv.
- Cd: batteriet indeholder mere end 0,002 % cadmium.
- Pb: batteriet indeholder mere end 0,004 % bly.

Batterier kan afleveres uden vederlag på følgende steder:

- Offentlige affaldsdeponier (såsom kommunale lossepladser)
- Forretninger, der sælger batterier
- Indsamlingssteder, der tager brugte batterier tilbage
- Producentens indsamlingssteder (hvis denne ikke er medlem af den kollektive tilbagetagelsesordning)

Disse oplysninger gælder kun genopladelige batterier og batterier, som er solgt i EU-lande, og hvor EU-direktivet 2023/1542 er gældende. I lande, der ikke er i den Europæiske Union, kan der være andre bestemmelser vedrørende bortskaffelse af batterier.

13 TEKNISKE DATA

Tekniske data: Se tabellen med tekniske data i starten af denne brugsanvisning.

** Oplysninger om vibrationsemissions- og støjemissionsværdier:*

- *De anførte vibrationsemissions- og støjemissionsværdier er målt iht. en standardiseret afprøvningsmetode og kan bruges til at sammenligne en maskine med en anden.*
- *De anførte vibrationsemissions- og støjemissionsværdier kan også bruges til en indledningsvis vurdering af eksponeringen (graden af vibrationseksponering).*
- *Vibrationsemissions- og støjemissionsværdierne kan under den faktiske brug af maskinen være anderledes end den anførte værdi, hvilket afhænger af måden, som maskinen bruges på.*
- *Overhold sikkerhedsforholdsreglerne i henhold til sikkerhedskapitlet. Sørg for at forsøge at holde belastningen fra vibrationer så lav som muligt. Eksempler på reduktion af vibrationsbelastningen er brug af handsker under arbejdet med maskinen samt forkortelse af brugstiden. Der skal tages højde for alle aspekter af driftscyklussen (for eksempel tider, hvor maskinen er slukket, og tider, hvor den er tændt, men kører uden belastning).*

14 KUNDESERVICE/SERVICE

Henvend dig til nærmeste AL-KO serviceværksted ved spørgsmål til garanti, reparation eller reservedele. Serviceværksteder findes på følgende internetside:
www.alko-garden.com/service-contacts

Yderligere oplysninger om reservedele findes på:
www.alko-garden.com/spareparts

15 INFORMATION TIL OVERENSSTEMMELSESERKLÆRINGEN

Vi erklærer på eget ansvar hermed, at dette produkt ved markedsføringen overholder kravene i de harmoniserede EU-direktiver, EU-sikkerhedsstandarderne samt de produktspecifikke standarder. Overensstemmelseserklæringen hører til brugsanvisningen og er vedlagt maskinen.

16 GARANTI

Inden for den lovbestemte reklamationsperiode reparerer eller udskifter vi efter eget skøn eventuelle materiale- eller fabrikationsfejl på maskinen. Reklamationsperioden bestemmes af loven i det land, hvor maskinen er købt.

Vores garanti gælder kun, hvis:

- brugsanvisningen følges
- maskinen behandles korrekt
- der bruges originale reservedele

Garantien bortfalder ved:

- egenhændige forsøg på reparation
- egenhændige tekniske ændringer
- ukorrekt brug

Følgende er ikke omfattet af garantien:

- Lakskader, der skyldes normal slitage
- Sliddele, der er markeret med ramme xxxxxx (x) på reservedelslisten

Garantiperioden begynder med købet foretaget af den første slutforbruger. Datoen på købskvitteringen er gældende. Kontakt forhandleren, hvor maskinen er købt, eller den nærmeste autoriserede kundeservice. Medbring denne erklæring og den originale købskvittering. Denne erklæring berører ikke købers lovbestemte rettigheder over for sælger på grund af mangler.

ÖVERSÄTTNING AV ORIGINALBRUKSANVISNING

Innehållsförteckning

1 Säkerhetsanvisningar ... 292
1.1 Allmänna säkerhetsanvisningar för eldrivna maskiner/redskap ... 292
1.1.1 Säkerhet på arbetsplatsen ... 292
1.1.2 Elsäkerhet ... 292
1.1.3 Personsäkerhet ... 292
1.1.4 Användning och behandling av en batteridriven maskin ... 293
1.1.5 Service ... 293
1.2 Säkerhetsanvisningar för gräsklippare ... 293
1.3 Säkerhetsanvisningar för batteri och laddare ... 294
2 Om denna bruksanvisning ... 294
2.1 Symbol på titelsida ... 294
2.2 Teckenförklaring och signalord ... 294
3 Produktbeskrivning ... 294
3.1 Avsedd användning ... 295
3.2 Förutsebar felanvändning ... 295
3.3 Resterande risker ... 295
3.4 Säkerhets- och skyddsanordningar ... 295
3.5 Symboler på maskinen ... 295
3.5.1 Säkerhetsmärkning ... 295
3.5.2 Manövertecken ... 296
3.6 Produktöversikter ... 296
3.6.1 Produktöversikt (01)* ... 296
3.6.2 Produktöversikt (02, 03)** ... 297
3.6.3 Produktöversikt (04)*** ... 297
4 Montering ... 298
5 Start ... 298
5.1 Ladda batterier ... 298
5.2 Ansluta och dra bort batterier (05, 06) 298
5.3 Stänga av och sätta på strömförsörjningen (05, 06) ... 298
6 Användning ... 299
6.1 Ställa in klipphöjd ... 299
6.1.1 Ställa in klipphöjd (07)* ... 299
6.1.2 Ställa in klipphöjd (08)** ... 299
6.2 Klippa med gräsuppsamlare (09, 10) . 299
6.3 Starta och stoppa klippaggregat (11, 12) ... 299
6.4 Starta och stänga av hjuldrift (13)** ... 300
6.5 Kontrollera batteriets laddningsstatus (14, 15) ... 300
6.6 Anpassa styrhandtag till kroppsstorlek ... 300
6.6.1 Anpassa styrhandtag (16)** ... 300
6.6.2 Anpassa styrhandtag (17)** ... 300
6.6.3 Anpassa styrhandtag (18)*** ... 300
6.7 Fälla styrhandtaget ut och in ... 301
6.7.1 Fälla in och ut styrhandtag (19)*, ** ... 301
6.7.2 Fälla in och ut styrhandtag (20)*** ... 301
6.8 Bioklippning med bioklippinsats (21, 22)**,*** ... 301
6.9 Klippa med sidoutkast (23)*** ... 301
6.10 Klippa utan gräsuppsamlare (24)*** ... 302
7 Arbetsanvisningar ... 302
8 Underhåll och skötsel ... 302
8.1 Regelbundet underhåll ... 303
8.2 Rengöring av redskap och skärverk ... 303
8.3 Kontroll och byte av skärkniv ... 303
8.4 Reparationsarbeten ... 303
9 Felavhjälpning ... 303
9.1 Korrigera maskinfel och hanteringsfel 303
9.2 Felkoder och felsökning ... 305
10 Transport ... 305
10.1 Transportera redskap ... 305
10.2 Transport ... 305
11 Förvaring ... 306
11.1 Lagra batteriet ... 306
11.2 Lagring av batteri och laddare ... 306
12 Återvinning ... 307
13 Tekniska specifikationer ... 307

14 Kundtjänst/service 308
15 Försäkran om överensstämmelse 308
16 Garanti 308

1 SÄKERHETSANVISNINGAR

1.1 Allmänna säkerhetsanvisningar för eldrivna maskiner/redskap

⚠ VARNING! Läs igenom alla säkerhetsanvisningar, anvisningar, bilder och tekniska data som gäller för denna maskin. *Risk för elstötar, brand och/eller allvarliga personskador föreligger om säkerhetsanvisningar och annan information inte beaktas.*

- **Förvara alla säkerhetsanvisningar och information för framtida bruk.**

Begreppet ”maskin” som används i säkerhetsanvisningarna avser eldrivna maskiner (med elkabel) och batteridrivna maskiner (utan elkabel).

1.1.1 Säkerhet på arbetsplatsen

- **Se till att arbetsområdet är städat och har god belysning.** *Risk för olyckor om arbetsområdet är ostädat eller dåligt belyst.*
- **Arbeta inte med maskinen i explosionsfarlig miljö där brandfarliga vätskor, gaser eller ångor finns.** *Maskiner genererar gnistor som kan antända damm eller ångor.*
- **Håll barn och andra personer på avstånd från maskinen när den används.** *Du kan förlora kontrollen över maskinen om du blir distraherad.*

1.1.2 Elsäkerhet

- **Maskinens anslutningskontakt måste passa i eluttaget. Kontakten får inte förändras på något sätt. Använd inte adapterkontakter tillsammans med jordade maskiner.** *Oförändrade kontakter och passande eluttag minskar risken för elstöt.*
- **Undvik kroppskontakt med jordade ytor, såsom rör, element, spisar och kylskåp.** *Risken för elstötar ökar när kroppen är jordad.*
- **Använd inte gräsklipparen i regn eller väta.** *Risken för elstötar ökar.*
- **Använd inte anslutningskabeln till annat än vad den är avsedd för, t.ex. för att bära eller hänga upp maskinen. Dra inte heller i själva kabeln när du drar ur kontakten ur uttaget. Håll anslutningskabeln på avstånd från hetta, olja, vassa kanter och rörliga delar.** *Risken för elstötar ökar med skadade eller tilltrasslade anslutningskablar.*
- **Använd endast förlängningskablar, avsedda för utomhusbruk vid arbete utomhus.** *Risken för elstötar minskar med förlängningskablar, avsedda för utomhusbruk.*
- **Använd en jordfelsbrytare om användning i fuktig miljö inte går att undvika.** *Jordfelsbrytare minskar risken för elstötar.*

1.1.3 Personsäkerhet

- **Var uppmärksam, vaksam och använd sunt förnuft vid arbete med en maskin. Använd inte en maskin när du är trött eller är påverkad av droger, alkohol eller läkemedel.** *Ett ögonblick av ouppmärksamhet kan leda till allvarliga personskador när du använder en maskin.*
- **Använd personlig skyddsutrustning och använd alltid skyddsglasögon.** *Personlig skyddsutrustning, t.ex. andningsskydd, halksäkra säkerhetsskor, skyddshjälm eller hörselskydd skall alltid, beroende på typ av maskin och arbetssituationen och för att minska risken för skador.*
- **Undvik oavsiktlig start. Försäkra dig om att maskinen är avstängd innan du ansluter den till strömförsörjningen och/eller batteriet eller lyfter och bär den.** *Risk för olyckor föreligger om du håller fingret på strömbrytaren när du bär maskinen eller om den är startad när den ansluts till strömförsörjningen.*
- **Ta bort inställningsverktyg och skruvnycklar innan maskinen startas.** *Ett verktyg eller en nyckel som sitter i en roterande maskindel kan leda till personskador.*
- **Undvik att arbeta i onormal kroppsställning. Se till att stå stadigt och alltid hålla balansen.** *Därmed har du bättre kontroll över maskinen i oväntade situationer.*
- **Bär lämpliga kläder. Bär inga löst sittande kläder eller smycken. Håll hår och kläder borta från rörliga delar.** *Löst sittande kläder, smycken eller långt hår kan fastna i de rörliga delarna.*
- **Om dammuppsugnings- och andra uppsamlingsanordningar kan monteras, skall dessa anslutas och användas på föreskrivet sätt.** *Användning av dammuppsugning kan minska risken för skador förorsakade av damm.*

- **Invagga dig inte i falsk säkerhet. Missakta inte gällande säkerhetsregler för maskinen även om du efter längre tids användning känner till hur den skall användas.** *Oaktsamt agerande kan inom bråkdelar av en sekund leda till allvarliga personskador.*

1.1.4 Användning och behandling av en batteridriven maskin

- **Ladda endast batterierna i laddare, rekommenderad av tillverkaren.** *Brandrisk föreligger om ett batteri laddas i en laddare som inte är avsedd för denna typ av batterier.*
- **Använd endast batterier, avsedda för maskinen.** *Risk för personskador och brandrisk föreligger om andra batterier används.*
- **Förvara oanvända batterier används på tillräckligt avstånd från gem, mynt, nycklar, spik, skruv och andra metallföremål som kan orsaka en elektrisk överbryggning mellan kontakterna.** *En kortslutning mellan batterikontakterna kan leda till brännskador eller brand.*
- **Vätska kan läcka ut ur batteriet vid felaktig användning. Undvik kontakt. Skölj med vatten vid eventuell kontakt. Uppsök läkare om vätskan har kommit in i ögonen.** *Läckande batterivätska kan leda till hudirritationer eller brännskador.*
- **Använd inga skadade eller förändrade batterier resp. skadad eller förändrad maskin.** *Skadade eller förändrade batterier kan bete sig på oväntat sätt och orsaka brand, explosion eller risk för personskador.*
- **Utsätt inte ett batteri eller maskin för öppen eld eller för höga temperaturer.** *Eld eller temperaturer över 130 °C kan orsaka explosioner.*
- **Följ alla anvisningar för laddning. Ladda aldrig batteriet eller den batteridrivna maskinen utanför angivet temperaturområde i bruksanvisningen.** *En felaktig laddning eller laddning utanför tillåtet temperaturområde kan förstöra batteriet och öka brandrisken.*

1.1.5 Service

- **Låt endast behörig personal reparera maskinen och endast använda originalreservdelar.** *Det säkerställer maskinens säkerhet.*
- **Underhåll aldrig skadade batterier.** *Batterierna får endast underhållas av tillverkaren eller behörig kundtjänst.*

1.2 Säkerhetsanvisningar för gräsklippare

- **Använd inte gräsklipparen i dåligt väder, särskilt inte vid risk för blixtnedslag.** *Det minskar risken att träffas av blixten.*
- **Undersök området där gräsklipparen skall användas noga vad gäller vilda djur.** *Vilda djur kan skadas av gräsklipparen under användningen.*
- **Undersök området där gräsklipparen skall användas noga och ta bort alla stenar, grenar, plast- eller ståltråd, tuggben och andra främmande föremål.** *Utslungade föremål kan förorsaka personskador.*
- **Genomför alltid en visuell kontroll innan gräsklipparen används för att säkerställa att knivarna och klippaggregatet inte är slitna eller skadade.** *Slitna eller skadade komponenter ökar risken för personskador.*
- **Kontrollera slitage eller skador ofta på gräsuppsamlaren.** *En sliten eller skadad gräsuppsamlare kan öka risken för personskador.*
- **Låt alla skyddsanordningar vara monterade. Skyddsanordningar måste vara funktionsdugliga och korrekt monterade.** *En lös eller skadad eller felaktigt fungerande skyddsanordning kan medföra personskador.*
- **Håll alla ventilationsöppningar fria från smuts.** *Blockerade ventilationsöppningar och föroreningar kan medföra överhettning eller brandrisk.*
- **Använd alltid halkfria säkerhetsskor under arbetet med gräsklipparen. Använd aldrig gräsklipparen barfota eller med öppna sandaler.** *Det minskar risken för personskador på fötterna till följd av kontakt med de roterande knivarna.*
- **Använd alltid långbyxor under arbetet med gräsklipparen.** *Oskyddad hud ökar risken för personskador till följd av utslungade föremål.*
- **Använd aldrig gräsklipparen i vått gräs. Gå som vanligt, spring aldrig.** *Det minskar risken för att halka eller falla omkull, vilket kan medföra personskador.*
- **Använd aldrig gräsklipparen i mycket branta sluttningar.** *Det minskar risken för att förlora kontrollen, halka eller falla omkull, vilket kan medföra personskador.*
- **Se till att alltid stå stabilt under arbetet i sluttningar, arbeta alltid tvärs mot sluttningen, aldrig uppför eller nedför och var**

mycket försiktig vid varje riktningsändring. *Det minskar risken för att förlora kontrollen, halka eller falla omkull, vilket kan medföra personskador.*

- **Var mycket försiktigt när gräsklipparen dras bakåt eller mot kroppen. Var alltid uppmärksam på omgivningen.** *Det minskar risken för att snubbla under användningen.*
- **Rör aldrig knivarna och andra farliga rörliga komponenter så länge de är i rörelse.** *Det minskar risken för personskador till följd av rörliga komponenter.*
- **Säkerställ att alla brytare står på FRÅN och det laddbara batteriet är demonterat när inklämt material tas bort eller gräsklipparens rengöring.** *Plötslig start av gräsklipparen kan medföra allvarliga personskador.*
- Låt produkten svalna innan förvaring.
- Töm gräsuppsamlaren före förvaring.
- Se till att inte klämma fingrarna mellan de rörliga knivarna och produktens fasta komponenter när produkten ställs in.

1.3 Säkerhetsanvisningar för batteri och laddare

- Ta ut batteriet ur redskapet innan laddning.
- Lägg in batterier i redskapet med korrekt polriktning.
- Ta ur batterierna om redskapet skall förvaras under längre tid.
- Kortslut inte redskapets anslutningskontakter eller batterier.

Bruksanvisningar

Beakta säkerhetsanvisningarna för batteri och laddare i de separata bruksanvisningarna:

- Bruksanvisning 443998: batterier
- Bruksanvisning 443999: laddare

2 OM DENNA BRUKSANVISNING

- Den tyska versionen utgör bruksanvisningen i original. Alla andra språkversioner är översättningar av bruksanvisningen i original.
- Förvara alltid bruksanvisningen så att du alltid kan slå upp i den när du behöver information om maskinen/redskapet.
- Lämna endast vidare maskinen/redskapet till andra personer tillsammans med denna bruksanvisning.
- Läs och beakta säkerhets- och varningsanvisningar i denna bruksanvisning.

2.1 Symbol på titelsida

Symbol	Innebörd
	Det är viktigt att läsa igenom denna bruksanvisning noga före idrifttagningen. Det är förutsättning för säkert arbete och hantering utan störningar.
	Bruksanvisning
	Hantera litiumjonbatterier försiktigt! Beakta i synnerhet anvisningarna om transport, förvaring och avfallshantering i denna bruksanvisning!
	Denna produkt stämmer överens med tillämpliga europeiska direktiv och en process för försäkran om överensstämmelse för dessa direktiv är genomförd.

2.2 Teckenförklaring och signalord

⚠ FARA! Anger en omedelbart farlig situation, som om den inte undviks, kan leda till dödsfall eller svåra personskador.

⚠ VARNING! Anger en potentiellt farlig situation, som om den inte undviks, kan leda till dödsfall eller svåra personskador.

⚠ OBSERVERA! Anger en potentiellt farlig situation, som om den inte undviks, kan leda till mindre eller medelsvåra personskador.

OBS! Anger en situation, som om den inte undviks, kan leda till materiella skador.

ℹ ANMÄRKNING Speciella anvisningar för bättre förståelse och handhavande.

3 PRODUKTBESKRIVNING

Dokumentationen beskriver olika modeller. Identifiera din modell med hjälp av produktbilderna och beskrivningen av de olika alternativen.

Alla batterier (Bxxx Li) och laddare (Cxxx Li) för sortimentet AL-KO 18 V / 36 V 1 BATTERY / 2 VOLTAGES kan användas.

OBS! Risk för skador på maskin och batteri. Om maskinen drivs med ett olämpligt batteri finns det risk för att maskinen eller batteriet skadas.

- Använd endast maskinen med föreskrivet batteri.

ANMÄRKNING Mer information finns i bruksanvisningarna för batterier och laddare för sortimentet AL-KO 18V/36V 1 BATTERY 2 VOLTAGES

3.1 Avsedd användning

Denna apparat är avsedd för att klippa privata gräsmattor och får bara användas på torra gräsmattor.

All annan användning anses som icke avsedd användning. Man får endast arbeta med redskapet när det är komplett monterat.

Denna maskin är endast avsedd för användning på privat område. Varje annan användning samt otillåtna om- och tillbyggnader betraktas som stridande mot ändamålet och har till följd att garantin upphävs, överensstämmelsen går förlorad och varje ansvar för skador på användaren eller tredje part avvisas av tillverkaren.

3.2 Förutsebar felanvändning

Maskinen är inte konstruerad för yrkesmässig användning, t.ex. i allmänna parker, sportanläggningar eller jord- och skogsbruk.

- Använd inte redskapet vid regn eller på våt gräsmatta.
- Det får inte finnas främmande föremål t.ex. stenar, träbitar eller flaskor inom klippområdet.
- Befintliga säkerhetsanordningar får inte demonteras eller sättas ur funktion, t.ex. genom att binda fast säkerhetsbygeln i handtaget i staget.

3.3 Resterande risker

Även vid korrekt användning av maskinen finns det alltid kvarvarande risker som inte helt kan elimineras. Beroende på hur maskinen används kan man av dess typ och konstruktion förutse följande risker:

- Avskuret gräs, jord och småsten slungas iväg.
- Inandning av klippningspartiklar om man inte bär andningsskydd.
- Skärskador vid beröring av roterande skärkniv.

3.4 Säkerhets- och skyddsanordningar

VARNING! Risk för personskador. Defekta eller funktionslösa säkerhets- och skyddsanordningar kan medföra allvarliga personskador.

- Reparera defekta säkerhets- och skyddsanordningar omedelbart.
- Sätt aldrig säkerhets- och skyddsanordningar ur funktion!.

Säkerhetsbygel

Redskapet är utrustat med en säkerhetsbygel. Släpp endast säkerhetsbygeln vid fara. Motor och klippaggregat stannar.

Startknapp (på styrhandtag)

Startknappen måste först tryckas för att kunna starta motorn med säkerhetsbygeln.

Stopplucka

Stoppluckan skyddar mot t.ex. klippningspartiklar och stenar som kan slungas ut.

3.5 Symboler på maskinen

3.5.1 Säkerhetsmärkning

Symbol	Innebörd
	Var särskilt försiktig vid hantering!
	Läs bruksanvisningen före användning!
	Risk för utslungade föremål!
	Håll utomstående borta från riskområdet!
	Risk för personskador! Håll händer och fötter på avstånd från klippaggregatet!
	Inte används samt före underhålls- och reparationsarbeten: Stäng av och ta ur batteriet ur maskinen!

Symbol	Innebörd
	Ej tillämpligt, används endast på el-gräsklippare.[a)]
	Klipp inte i branta backar![a)]
	Använd inte maskin när det regnar och förvara den inte utomhus![a)]
STOP	Klippkniven fortsätter att rotera när maskinen är avstängd. Rör inte klippkniven förrän alla komponenter står stilla![a)]

[a)] 46.6 Li SP comfort, 51.6 Li SP comfort

3.5.2 Manövertecken

Symbol	Innebörd
36V	Gräsklippare med 36 V-drift med två 18 V-batterier.
START	Tryck startknappen för att starta gräsklipparen.[a)]
① ② ③	Procedur vid start av gräsklipparen (se *Kapitel 6.3 "Starta och stoppa klippaggregat (11, 12)", sida 299*)[b)]
GO STOP	Nivåindikering på gräsuppsamlare: ■ Nivåindikeringen är uppe (GO): Fortsätt arbeta! ■ Nivåindikeringen är nere (STOP): Avbryt arbetet och töm gräsuppsamlaren!
	Manöversymbol för vridhandtag på styrhandtag:[c)] ■ Stängt lås: Fixera styrhandtaget in valt läge. ■ Öppet lås: Lossa styrhandtaget för att justera.

Symbol	Innebörd
① ② ③	Lägen för styrhandtagets höjdinställning (2 lägen)[c)] Tredje läget lägger om styrhandtaget.
	Vid fara: Släpp säkerhetsbygeln omedelbart för att stoppa gräsklipparen.

[a)] 34.6 Li comfort, 38.6 Li comfort, 43.6 Li comfort

[b)] 46.6 Li SP comfort, 51.6 Li SP comfort

[c)] 38.6 Li comfort, 43.6 Li comfort

3.6 Produktöversikter

3.6.1 Produktöversikt (01)*

*: 34.6 Li comfort

Nr.	Komponent
1	Startknapp
2	Säkerhetsbygel
	Styrhandtag:
3	■ Greppyta
4	■ Överstag
5	■ Vridled med snabbspännare
6	■ Understag
7	■ Vridled med låsknapp
	Laddningsindikering batteri:
8	■ LED:er
9	■ Knapp för att avläsning av laddningsstatus
10	Batterifackslock
11	Batterifack
	Central klipphöjdsinställning:
12	■ Indikering klipphöjd (5 lägen)
13	■ Upplåsningsspak
14	Klippaggregat med klippkniv
15	Bärhandtag
16	Stopplucka
	Gräsuppsamlare:

Nr.	Komponent
17	■ Gräsuppsamlarens hölje
18	■ Gräsuppsamlarens handtag
19	■ Nivåindikering gräsuppsamlare
20 [a)]	Laddare [a)]
21 [a)]	Batterier (2x) [a)]

[a)] I komplettset

3.6.2 Produktöversikt (02, 03)**

**: 38.6 Li comfort, 43.6 Li comfort

Nr.	Komponent
1	Startknapp
2	Säkerhetsbygel
	Styrhandtag:
3	■ Greppyta
4	■ Överstag
5	■ Vridled med snabbspännare
6	■ Understag
7	■ Höjdinställning 2 lägen: 38.6 Li comfort: Vridled med snabbspännare, 43.6 Li comfort: Fjäderbult med vridhandtag Tredje läget lägger om styrhandtaget.
	Laddningsindikering batteri:
8	■ LED:er
9	■ Knapp för att avläsning av laddningsstatus
10	Batterifackslock
11	Batterifack
	Central klipphöjdsinställning:
12	■ Indikering klipphöjd (5 lägen)
13	■ Upplåsningsspak
14	Klippaggregat med klippkniv
15	Bärhandtag
16	Stopplucka
	Gräsuppsamlare:
17	■ Gräsuppsamlarens hölje

Nr.	Komponent
18	■ Gräsuppsamlarens handtag
19	■ Nivåindikering gräsuppsamlare
20	Bioklippinsats
21 [a)]	Laddare [a)]
22 [a)]	Batterier (2x) [a)]

[a)] I komplettset

3.6.3 Produktöversikt (04)***

***: 46.6 Li SP comfort, 51.6 Li SP comfort

Nr.	Komponent
	Cockpit med:
1	■ Laddningsindikering batteri
2	■ Knapp med dubbelfunktion: 1. Startknapp, 2. Avläsning laddningsstatus
3	Säkerhetsbygel
4	Kopplingsbygel hjuldrivning
	Styrhandtag:
5	■ Greppyta
6	■ Styrhandtag
7	■ Fjäderbult med vridhandtag (2 lägen) Tredje läget lägger om styrhandtaget.
8	■ Styrhandtagets vridled
	Central klipphöjdsinställning:
9	■ Indikering klipphöjd (6 lägen)
10	■ Inställningsspak
11	Sidoutkastlucka
12	Sidoutkastinsats
13	Främre bärhandtag
14	Klippaggregat med klippkniv
15	Batterifack
16	Batterifackslock
17	Bakre bärhandtag
18	Stopplucka
	Gräsuppsamlare:

Nr.	Komponent
19	■ Gräsuppsamlarens hölje
20	■ Gräsuppsamlarens handtag
21	■ Nivåindikering gräsuppsamlare
22	Bioklippinsats
23 [a)]	Laddare [a)]
24 [a)]	Batterier (2x) [a)]

[a)] I komplettset

4 MONTERING

⚠ VARNING! Risker till följd av ofullständig montering! Drift av ofullständigt monterad redskap kan leda till allvarliga personskador.

- Använd enbart redskapet när det är komplett monterat!
- Sätt först i batterierna när redskapet i övrigt är färdigmonterat!

Följ respektive monteringssteg för din modell i bilddelen:

Installation
34.6 Li comfort

Installation
38.6 Li comfort

Installation
43.6 Li comfort

Installation
46.6 Li SP comfort | 51.6 Li SP comfort

5 START

5.1 Ladda batterier

Batterierna är delvis laddade. Ladda batterierna helt före den första användningen. Batterierna kan laddas i vilken laddningsstatus som helst. Avbrott i laddningen skadar inte batterierna.

ℹ ANMÄRKNING Se de separata bruksanvisningarna för batterier och laddare för närmare information.

5.2 Ansluta och dra bort batterier (05, 06)

Gräsklipparen fungerar endast när båda batterierna är anslutna.

OBS! Risk för skador på batterier. Batterierna kan skadas om de lämnas kvar i redskapet efter användningen.

- Dra batterierna ur redskapet direkt efter användningen och förvara dem skyddade mot frost.
- Sätt först tillbaka batterierna omedelbart före nästa användning av redskapet.

Ansluta batterier

1. Fäll upp (05/a, 06/a) batterifackslocket (05/1, 06/1).
2. Skjut in batterierna (05/2, 06/2) ovanifrån i batterifacken (05/3, 06/3) tills de klickar på plats (05/b, 06/b).
3. Stäng (05/c, 06/c) batterifackslocket.

Dra bort batterier

1. Tryck upplåsningsknappen (05/4, 06/4) vid batteriet och håll tryckt.
2. Dra bort batteriet.

5.3 Stänga av och sätta på strömförsörjningen (05, 06)

⚠ VARNING! Risk för personskador. Oavsiktlig start kan medföra allvarliga personskador.

- Alltid före arbetspauser och underhållsarbeten: Ta ur batterierna.

Aktivera strömförsörjning

1. Fäll upp (05/a, 06/a) batterifackslocket (05/1, 06/1).
2. Ansluta batterier: se *Kapitel 5.2 "Ansluta och dra bort batterier (05, 06)", sida 298*.
3. Stäng (05/c, 06/c) batterifackslocket.
4. Starta maskinen: se *Kapitel 6.3 "Starta och stoppa klippaggregat (11, 12)", sida 299*.

Inaktivera strömförsörjning

1. Dra bort batterier: se *Kapitel 5.2 "Ansluta och dra bort batterier (05, 06)", sida 298*.
2. Dra batterierna ur maskinen direkt efter användningen, ladda dem och förvara dem skyddade mot frost. Sätt in batterierna i maskinen först omedelbart före nästa användning.

6 ANVÄNDNING

⚠ VARNING! Risk för personskador. Defekta eller funktionslösa säkerhets- och skyddsanordningar kan medföra allvarliga personskador.

- Kontrollera alla säkerhets- och skyddsanordningar vad gäller befintlighet och funktion innan start!

⚠ VARNING! Risk för personskador vid onormala driftsförhållanden. Stoppa gräsklipparen omedelbart. Ta ur batterierna. Kontrollera att alla rörliga delar står helt stilla:

- Efter en kollision med ett främmande föremål: Kontrollera om gräsklipparen är skadad och reparera den. Starta inte gräsklipparen innan skadan är åtgärdad.
- Ovanliga vibrationer i gräsklipparen: Kontrollera omedelbart skador. Byt eller reparera skadade komponenter. Kontrollera om det finns lösa komponenter och sätt fast dem igen.

OBS! Risk för skador på maskinen/redskapet. Motorn kan överbelastas när klippknivarna är blockerade.

- Rengör klippaggregatet efter varje användning.
- Ställ in en högre klipphöjd.
- Klipp högt gräs och tätare buskage steg för steg.

6.1 Ställa in klipphöjd

⚠ OBSERVERA! Risk för skärskador. Fara för skärskador vid kontakt med löpande skärverk.

- Justera endast klipphöjden när motorn är frånslagen och klippanordningen står still.

6.1.1 Ställa in klipphöjd (07)*

*: 34.6 Li comfort, 38.6 Li comfort, 43.6 Li comfort

1. Dra ut (07/a) upplåsningsspaken (07/1).
2. Lyft eller tryck ner (07/b) gräsklipparen i bärhandtaget (07/2). Det går att läsa av önskad klipphöjd på skalan (07/3).
3. Släpp upplåsningsspaken.

6.1.2 Ställa in klipphöjd (08)**

**: 46.6 Li SP comfort, 51.6 Li SP comfort

1. Dra ut (08/a) inställningsspaken (08/1) för att låsa upp och håll den.
   - För lågt gräs: Skjut (08/b) inställningsspaken mot framhjulet.
   - För högt gräs: Skjut (08/b) inställningsspaken mot gräsuppsamlaren.
   - Det går att läsa av önskad klipphöjd på skalan (08/3).
2. Släpp inställningsspaken så att den klickar på plats i önskad nivå.

6.2 Klippa med gräsuppsamlare (09, 10)

Redskapet kan användas med och utan gräsuppsamlare.

Hänga in gräsuppsamlare

1. Se till att maskinen är avstängt och klippaggregatet står stilla.
2. Lyft (09/a) stoppluckan (09/1).
3. Häng in gräsuppsamlaren (09/2) i hållarna (09/b).
4. Släpp stoppluckan.

Kontrollera nivån

Nivåindikeringen (10/1) trycks upp (10/a) av luftströmmen vid klippning. Nivåindikeringen ligger mot gräsuppsamlaren (10/b) när gräsuppsamlaren (10/2) är full. Gräsuppsamlaren måste tömmas.

Ta bort och tömma gräsuppsamlare

⚠ OBSERVERA! Risk för skärskador. Fara för skärskador vid kontakt med löpande skärverk.

- Sätt enbart på gräsuppsamlaren när skärverket står helt stilla.

ℹ ANMÄRKNING Se vid tömning av uppsamlaren också till att rengöra utblåset på nivåindikatorn så att den fortsätter att fungera som den ska.

1. Se till att maskinen är avstängt och klippaggregatet står stilla.
2. Lyft stoppluckan (09/1).
3. Lyft ur gräsuppsamlaren (09/2) ur hållarna och ta bort bakåt.
4. Töm gräsuppsamlaren.
5. Rengör utblåshålen på nivåindikeringen.
6. Häng in gräsuppsamlaren (se ovan).

6.3 Starta och stoppa klippaggregat (11, 12)

Starta endast klippaggregatet på jämnt underlag och inte i högt gräs. Underlaget skall vara fritt från främmande föremål, som t.ex. stenar. Lyft och vält inte maskinen vid starten.

OBS! Risk för skador på maskinen/redskapet. Upprepade start och stopp med korta mellanrum kan skada både motor och klippaggregat.

- Sätt enbart på motorn när skärverket står stilla.

ANMÄRKNING Tillåten korrekt position: Bakom gräsklipparen med båda händerna på styrhandtaget.

Starta klippaggregat

1. Om ännu inte gjort: Aktivera strömförsörjningen (se *Kapitel 5.3 "Stänga av och sätta på strömförsörjningen (05, 06)", sida 298*).
2. Tryck på startknappen (11/1, 12/1) och håll den intryckt (11/a, 12/a).
3. Dra (11/b, 12/b) säkerhetsbygeln (11/2, 12/2) mot styrhandtaget (11/3, 12/3). Motorn och klippaggregatet startar.
4. Släpp startknappen och håll samtidigt säkerhetsbygeln.

ANMÄRKNING Säkerhetsbygeln snäpper inte fast. Se därför till att hålla säkerhetsbygeln mot styrhandtaget under hela arbetet.

Stoppa klippaggregat

1. Släpp säkerhetsbygeln. Den går automatiskt till sitt grundläge.
2. Vänta tills klippaggregatet har stannat.
3. Inaktivera strömförsörjningen (se *Kapitel 5.3 "Stänga av och sätta på strömförsörjningen (05, 06)", sida 298*).

OBSERVERA! Risk för skärskador. Risk för skärskador vid kontakt med aktivt klippaggregat.

- Vänta till klippaggregatet har stannat.
- Före underhålls- och skötselarbeten: Stäng av redskapet och vänta tills klippaggregatet står stilla. Ta ur batteriet.

6.4 Starta och stänga av hjuldrift (13)**

**: 46.6 Li SP comfort, 51.6 Li SP comfort

ANMÄRKNING Hjuldriften kan endast startas när motorn är igång.

Starta hjuldrift

1. Starta maskinen och starta motorn (se *Kapitel 6.3 "Starta och stoppa klippaggregat (11, 12)", sida 299*).
2. Tryck kopplingsbygeln för hjuldrivning (13/1) mot styrhandtaget (13/2) och håll fast (13/a). Kopplingsbygeln för hjuldrivning klickar inte på plats.

Stänga av hjuldrift

1. Släpp kopplingsbygeln för hjuldrivningen. Handtaget eller bygeln rör sig automatiskt till nollställningen.

6.5 Kontrollera batteriets laddningsstatus (14, 15)

1. Tryck knappen (14/1, 15/1) kort.

⇨ LED:er (14/2, 15/2) lyser eller blinkar beroende på laddningsstatus:

LED (grön)	Laddningsstatus
4 LED lyser.	Batteriet är fulladdat.
3 LED lyser.	Batteriet laddat till 75 %.
2 LED lyser.	Batteriet laddat till 50 %.
1 LED lyser.	Batteriet laddat till 25 %.
4 LED blinkar.	Batteriet tomt.

ANMÄRKNING LED:er signaliserar även felkoder (se *Kapitel 9.2 "Felkoder och felsökning", sida 305*).

6.6 Anpassa styrhandtag till kroppsstorlek

6.6.1 Anpassa styrhandtag (16)**

**: 38.6 Li comfort

1. I båda sidor: Öppna (16/a) snabbspännare (16/1).
2. Vrid (16/b) styrhandtaget (16/2) i läge 1 eller 2.
   Anmärkning: *Tredje läget lägger om styrhandtaget.*
3. I båda sidor: Stäng (16/c) snabbspännare.

6.6.2 Anpassa styrhandtag (17)**

**: 43.6 Li comfort

1. I båda sidor: Vrid (17/a) vridhandtaget (17/1) till öppet lås.
2. Vrid (17/b) styrhandtaget (17/2) i läge 1 eller 2.
   Anmärkning: *Tredje läget lägger om styrhandtaget.*
3. I båda sidor: Vrid (17 c) vridhandtaget till stängt lås.

6.6.3 Anpassa styrhandtag (18)***

***: 46.6 Li SP comfort, 51.6 Li SP comfort

1. I båda sidor: Vrid (18/a) vridhandtaget (18/1) 90°.

2. Vrid (18/a) styrhandtaget (18/2) till ett av båda lägen (18/3).
3. I båda sidor: Vrid tillbaka (18/c) vridhandraget 90°.

6.7 Fälla styrhandtaget ut och in

Det går att tippa maskinen på sidan när styrhandtaget är infällt och det går att tippa maskinen åt baksidan när styrhandtaget och det är lättare att rengöra klippaggregatet. Maskinen kan förvaras på liten plats med det infällda styrhandtaget.

⚠ OBSERVERA! Fara för klämning. Fingrar eller andra kroppsdelar kan klämmas mellan de rörliga delarna av styrhandtaget.

- Se till att hålla de rörliga delarna av styrhandtaget i ett fast grepp.
- Inga fingrar eller andra kroppsdelar får komma in mellan de rörliga delarna.

6.7.1 Fälla in och ut styrhandtag (19)*, **

*: 34.6 Li comfort

**: 38.6 Li comfort, 43.6 Li comfort

Fälla in styrhandtaget

1. I båda sidor: Lossa (19/a) styrhandtagets montering (19/1) på höljet så att styrhandtaget kan vridas framåt.
2. Fäll fram (19/b) styrhandtaget (19/2) helt.
3. I båda sidor: Lossa övre snabbspännare (19/3).
4. Fäll ner (19/c) övre styrhandtag (19/4).

Fälla ut styrhandtaget

Som föregående men i omvänd ordning.

6.7.2 Fälla in och ut styrhandtag (20)***

***: 46.6 Li SP comfort, 51.6 Li SP comfort

Fälla in styrhandtaget

1. I båda sidor: Vrid vridhandtaget (20/1) 90°.
2. Fäll fram (20/a) styrhandtaget (20/2) helt.

Fälla ut styrhandtaget

Som föregående men i omvänd ordning.

6.8 Bioklippning med bioklippinsats (21, 22)**,***

**: 38.6 Li comfort, 43.6 Li comfort

***: 46.6 Li SP comfort, 51.6 Li SP comfort

Klippt material samlas inte upp med bioklippning utan stannar kvar på gräsmattan. Bioklippet skyddar marken från uttorkning och bidrar även med näringsämnen. Bäst resultat uppnås med regelbunden klippning med cirka 2 cm. Endast nytt gräs med veka strån ruttnar snabbt.

- Gräslängd före bioklippning: max. 8 cm
- Gräslängd efter bioklippning: min. 4 cm

ℹ ANMÄRKNING Anpassa gånghastigheten till hackningen - gå inte för fort.

Använda bioklippinsats (21)

⚠ OBSERVERA! Risk för skärskador. Risk för skärskador vid kontakt med aktivt klippaggregat.

- Stäng av redskapet innan bioklippinsatsen monteras eller demonteras.

OBS! Fara för maskinskada. Om gräshackaren inte sitter fast ordentligt kan skador uppstå både gräshackaren och skärverket.

- Se alltid till att låset snäpper fast.

1. Stäng av maskinen (se *Kapitel 5.3 "Stänga av och sätta på strömförsörjningen (05, 06)", sida 298*).
2. Häng ur gräsuppsamlaren (se *Kapitel 6.2 "Klippa med gräsuppsamlare (09, 10)", sida 299*).
3. Lyft (21/a) stoppluckan (21/1).
4. Skjut in (21/b) bioklippinsatsen (21/2) i utkastkanalen (21/3) tills låsningen klickar på plats.

Ta bort bioklippinsats (22)

1. Stäng av maskinen.
2. Lyft (22/a) stoppluckan (22/1).
3. Lossa (22/b) låsningen (22/2) på bioklippinsatsen genom att greppa ordentligt i handtaget (22/3).
4. Dra ut (22/c) bioklippinsatsen.

6.9 Klippa med sidoutkast (23)***

***: 46.6 Li SP comfort, 51.6 Li SP comfort

⚠ OBSERVERA! Risk för skärskador. Risk för skärskador vid kontakt med aktivt klippaggregat.

- Sätt endast in och ta bort sidoutkastet när motorn och klippaggregatet står stilla.

Sätta in sidoutkastinsats

1. Stäng av redskapet och ta ur batteriet.
2. Ta av gräsuppsamlaren.
3. Fäll upp luckan (23/1) på sidoutkastet och håll kvar (23/a).

4. Skjut in sidoutkastinsatsen (23/2) och häng in (23/b) med klackarna (23/3) uppåt under sidoutkastet.
5. Stäng luckan långsamt. Luckan säkrar sidoutkastet så att den inte faller av.
6. Sätt i batteriet och startar maskinen igen.

Ta av sidoutkastinsats

1. Stäng av redskapet och ta ur batteriet.
2. Fäll upp luckan på sidoutkastet och håll kvar.
3. Häng ur sidoutkastinsatsen och dra bort.
4. Stäng luckan.
5. Sätt i batteriet och startar maskinen igen.

6.10 Klippa utan gräsuppsamlare (24)***

***: 46.6 Li SP comfort, 51.6 Li SP comfort

Maskinen kan användas utan gräsuppsamlare. Stoppluckan måste luta en aning så att utkastkanalen inte blockeras.

1. Se till att maskinen är avstängt och klippaggregatet står stilla.
2. Lyft (24/a) stoppluckan (24/1).
3. Fäll upp (24/b) luckstödet (24/2) till det klickar på plats.
4. Släpp stoppluckan.

7 ARBETSANVISNINGAR

Beakta alltid säkerhetsanvisningarna!

ANMÄRKNING Beakta lokala föreskrifter om när gräsklippare får användas.

- Var uppmärksam på föremål på gräsmattan och ta bort dem från arbetsområdet.
- Klipp endast vid goda siktförhållanden.
- Klipp endast om klippknivarna är vassa.
- Styr endast maskinen med styrhandtaget.
- Använd endast maskinen i vanlig promenadtakt.
- Flytta alltid maskinen tvärs mot sluttningen. Arbeta inte med gräsklipparen uppför och nedför i sluttningar eller sluttningar som lutar mer än 10°. Var extra uppmärksam när du ändrar arbetsriktningen.

Klippningskapacitet resp. batteritid

- Kapaciteten, resp. ytan som kan klippas, beror på gräsmattans egenskaper. Faktorer som gräsets längd och täthet, inställd klipphöjd och hur fuktig gräsmattan är, inverkar på kapaciteten.
- Optimal driftstid erhålls om man klipper gräset ofta och därmed alltid håller det kort.
- Gräsklipparens start och stopp flera gånger under klippningen reducerar kapaciteten liksom klippning med ett batteri inte är helt laddat.
- Aktivering av hjuldrift [a)] minskar klippningskapaciteten resp. batteritiden.
- Vi rekommenderar att klippa gräsmattan ofta för att förbättra kapaciteten och ställa in en hög klipphöjd och använda redskapet i normal promenadtakt.

ANMÄRKNING Det går dessutom att köpa fler batterier för att förlänga användningstiden.

[a)] 46.6 Li SP comfort, 51.6 Li SP comfort

Tips för gräsklippning

- Klipphöjden bör vara 3-5 cm och klipp inte mer än hälften av gräsmattans höjd.
- Överbelasta inte gräsklipparen! Öka klipphöjden och klipp flera gånger om motorvarvtalet sjunker vid långt och tungt gräs.
- Sol och vind torkar ut gräsmattan efter klippningen, klipp helst under sen eftermiddag.

8 UNDERHÅLL OCH SKÖTSEL

FARA! Livsfara vid felaktigt underhåll. Underhållsarbeten som genomförs av okvalificerade personer samt användning av ej godkända reservdelar och demontering eller förändring av säkerhetsanordningar kan leda till allvarliga personskador eller dödsolyckor under drift.

- Demontera inga säkerhetsanordningar och ta dem inte ur funktion.
- Använd endast godkända original-reservdelar.
- Genomför regelbundet lämpligt underhåll för att säkerställa att maskinen befinner sig i ett funktionsdugligt och rent skick.

VARNING! Risk för skärskador. Fara för skärskador vid beröring av vassa maskindelar i rörelse samt skär/klippverktyg.

- Stäng alltid av maskinen före underhåll, skötsel och rengöring. Dra ur säkerhetsnyckeln och ta ur batterierna!
- Använd alltid skyddshandskar vid underhåll, skötsel och rengöring.

⚠ VARNING! Risk för personskador vid allt slags underhållsarbete. Felaktigt underhåll kan leda till allvarliga personskador och skador på maskinen.

- Låt endast specialfirmor reparera maskinen.

8.1 Regelbundet underhåll

- Se till att alla muttrar, bultar och skruvar sitter ordentligt och att redskapet är säkert att arbeta med.
- Kontrollera regelbundet gräsuppsamlarens funktion och slitage.

8.2 Rengöring av redskap och skärverk

OBS! Fara pga vatten. Vatten på redskapet leder till kortslutning och skador på elkomponenter.

- Spola aldrig av redskapet.
- Använd endast borste vid rengöring.

1. Stäng av motorn.
2. Ta ur batterierna.
3. Ta av gräsuppsamlaren.
4. Rengöring av redskap och klippaggregat.

8.3 Kontroll och byte av skärkniv

⚠ VARNING! Allvarliga personskador till följd av utslungande knivdelar. En nedsliten, sprucken eller skadad klippkniv kan gå av och dess delar kan bli till farliga projektiler.

- Kontrollera klippkniven regelbundet avseende skador.
- Använd inte gräsklipparen om klippkniven är nedsliten eller skadad.

- Slöa eller skadade klippknivar får endast slipas resp. bytas ut hos en tillverkarens kundtjänst eller auktoriserad serviceverkstad.
- När klippknivarna servas: Observera att klippkniven även kan sättas i rörelse när strömförsörjningen är inaktiverad.
- Var försiktig att inte klämma fingrarna mellan rörliga klippknivar och fasta komponenter i maskinen när inställningar görs i maskinen.
- För att undvika vibrationer måste klippkniven och knivskruven alltid bytas ut tillsammans.
- Efterslipade klippknivar måste balanseras. Obalanserade klippknivar leder till kraftiga vibrationer och skadar gräsklipparen.

8.4 Reparationsarbeten

⚠ VARNING! Risk för personskador vid reparationsarbeten. Felaktiga reparationer kan leda till allvarliga personskador och skador på maskinen/verktyget.

- Reparationsarbeten får endast utföras av tillverkarens serviceverkstäder eller behörig fackman!

Kontakta tillverkarens kundtjänst i följande fall:

- Motorn startar inte.
- Redskapet har kört på ett hinder.
- Klippknivar och/eller motoraxel är böjda.
- Redskapet vibrerar och går ojämnt.
- Batteriet kan inte laddas om eller är skadat.

9 FELAVHJÄLPNING

⚠ OBSERVERA! Risk för personskador. Vassa maskindelar och delar i rörelse kan orsaka personskador.

- Bär alltid skyddshandskar under underhåll, skötsel och rengöring!

9.1 Korrigera maskinfel och hanteringsfel

ℹ ANMÄRKNING Vänd dig till vår kundtjänst vid fel som inte finns med i den här tabellen eller vid fel som du inte själv kan åtgärda.

Störning	Orsak	Åtgärd
Motorn går inte.	Batterier saknas eller sitter inte korrekt.	Sätt i batterierna korrekt.
	Batterierna är urladdade.	Ladda batterierna.
	Klippkniven är blockerad.	1. Rengör klippkniv och klippaggregat noga. Klippkniven skall kunna rotera utan hinder. 2. Starta gräsklipparen i lägre gräs.

Störning	Orsak	Åtgärd
	Kabel eller brytare är defekta.	Använd inte maskinen! Kontakta tillverkarens kundtjänst.
Motoreffekten avtar.	Batterierna är urladdade.	Ladda batterierna.
	Klippkniven är slö.	Slipa klippknivar hos tillverkarens kundtjänst.
	För mycket gräs i utkastkanalen eller klippaggregatet.	1. Rengör klippkniv och klippaggregat noga. 2. Starta gräsklipparen i lägre gräs.
Motorn stannar under klippningen.	Klippkniven är slö.	Slipa klippknivar hos tillverkarens kundtjänst.
	Motorn är överbelastad.	Stäng av gräsklipparen, kör den till jämnare mark eller område med kortare gräs och starta igen.
Gräsuppsamlaren fylls inte ordentligt.	Gräsmattan är fuktig.	Låt gräsmattan torka.
	Gräsuppsamlaren är blockerad.	Rengör gräsuppsamlarens galler.
	För mycket gräs i utkastkanalen eller klippaggregatet.	■ Rengör klippkniv och klippaggregat noga. ■ Ställ in en högre klipphöjd.
	Klippkniven är slö.	Slipa klippknivar hos tillverkarens kundtjänst.
Gräset faller ur klippaggregatet.	Gräsuppsamlaren är full.	Töm gräsuppsamlaren och rengör utkastkanalen.
Batteritiden minskar väsentligt.	För låg klipphöjd.	Ställ in en högre klipphöjd.
	Gräset är för högt eller för fuktigt.	■ Låt gräset torka. ■ Ställ in en högre klipphöjd.
	Klipphastigheten är för hög.	■ Sänk klipphastigheten. ■ Rengör utkastkanal och klippaggregat. Klippkniven skall kunna rotera utan hinder.
	Gräsuppsamlaren är full.	Töm gräsuppsamlaren och rengör utkastkanalen.
	Batteriernas livslängd har gått ut.	Byt batterierna. Använd endast originaltillbehör från tillverkaren.
Det går inte att ladda batterierna.	Batterikontakterna är smutsiga.	Rengör batterikontakterna med ickemetalliskt verktyg och spraya med kontaktspray. **Observera:** *Använd aldrig metalliska verktyg eftersom detta kan kortsluta batteriet!*

Störning	Orsak	Åtgärd
	Batterier eller laddare är defekta.	Beställ reservdelar hos tillverkaren.
	Batterierna är för varma.	Låt batterierna svalna.

9.2 Felkoder och felsökning

Fel signaliseras med olika blinkningar i 4 gröna LED:er:

Felkod	Orsak	Åtgärd
blinkar 2x	Maskinen är överbelastad.	■ Ställ in en högre klipphöjd. ■ Kör långsammare. ■ Lägg in en kort paus. ■ Klipp gräset stegvis.
blinkar 4x	För hög eller låg temperatur i: ■ Maskin ■ Batterier ■ Styrenhet	Maskin och batterier: 1. Stäng av. 2. Låt svalna eller värm. 3. Starta och använd inom driftstemperaturområde.
blinkar 6x	■ För låg elektrisk spänning resp. ström ■ Maskin och batterier för varma	■ Kontrollera batteriets laddningsstatus. Ladda om för låg nivå. ■ Stäng av maskin och batterier och låt svalna.
blinkar 10x	Övriga fel	Kontakta tillverkarens kundtjänst resp. återförsäljare.

10 TRANSPORT

10.1 Transportera redskap

OBS! Risk för skadat klippaggregat. Klippaggregatet kan skadas om det körs över trappsteg, kanter eller trottoarkanter och låg klipphöjd.

- Ställ in klipphöjden i högsta läge när redskapet transporteras.

1. Stoppa klippaggregatet och vänta tills det står helt stilla.
2. Ställ in högsta klipphöjd.

Transportera maskinen mellan två arbetsområden

- Flytta maskinen till arbetsområden med högsta klipphöjd.
- Aktivera hjuldriften [a)] för att underlätta.
- Använd bärhandtag för att bära maskinen (se *Kapitel 3.6 "Produktöversikter", sida 296*).

[a)] 46.6 Li SP comfort, 51.6 Li SP comfort

Transportera redskapet i fordon

- Ta ur batteriet.
- Fäll in styrhandtaget.
- Förankra redskapet i fordonet så att den/det inte kan välta eller glida.
- Säkerställ att redskapet inte träffas av stötar från andra föremål.
- Placera ingenting på redskapet.

10.2 Transport

Vidta följande åtgärder före transport:

1. Stäng av maskinen.
2. Ta ut batteriet ur maskinen.
3. Förpacka batteriet enligt föreskrift (se nedan).

Batteri "B160.6 Li" (art.-nr. 114128)

ANMÄRKNING Batteriets märkeffekt är över 100 Wh! Beakta därför följande transportanvisningar!

Litiumjonbatteriet omfattas av bestämmelserna om transport av farligt gods och får bara transporteras under vissa förutsättningar:

- Batteriet kan utan problem transporteras av användaren i gatutrafik förutsatt att batteriet är förpackat i handelsemballage och transporten inte är yrkesmässig.
- Yrkesanvändare som genomför transporten som del av sin verksamhet, t.ex. med leverans till byggplatser eller demonstrationer, bör också följa anvisningarna.

I både ovan angivna fall måste man i alla händelser vidta åtgärder som gör att innehållet inte kan läcka ut. I andra fall ska föreskrifterna om transport av farligt gods följas till punkt och pricka! Underlåtenhet att följa gällande föreskrifter kan leda till rättslig påföljd både för avsändare och transportör.

Ytterligare anvisningar om transport och frakt

- Litiumjonbatterier får endast transporteras eller skickas om de är oskadade!
- Vid transport av laddningsbart batteri ska endast originallådan användas alternativt annan lämplig fraktlåda (inte ett krav om batteriets märkeffekt understiger 100 Wh).
- Tejpa över exponerade batterikontakter för att förebygga kortslutningar.
- Säkra batteriet i förpackningen så att det inte kan fara runt och eventuellt skadas.
- Markera förpackningen på korrekt sätt och bifoga erforderlig dokumentation för transporten eller frakten.
- Ta i förväg reda på huruvida transport är möjlig med din utvalda transportör och förevisa förpackningen.

Vi rekommenderar att man tar kontakt med specialist på farligt gods vid fraktförberedelsen. Beakta även eventuella vidaregående nationella föreskrifter.

11 FÖRVARING

- Rengör redskapet noggrant efter varje användning och sätt på eventuella skyddskåpor.
- Genomför nödvändiga underhållsarbeten.
- Förvara redskapet i ett torrt, låsbart utrymme utom räckhåll för barn.

11.1 Lagra batteriet

⚠ OBSERVERA! Risk för personskador vid förvaring. Risk för personskador föreligger på vassa kanter på förvarat redskap.

- Förvara redskapet oåtkomligt för barn och obehöriga personer.
- Förvara endast redskapet när batteriet är urtaget.

1. Stäng av maskinen.
2. Dra bort batteriet.
3. Töm gräsuppsamlaren och rengör utkastkanalen.
4. Rengör redskapet noga.
5. Låt motor och hela redskapet svalna.
6. Smörj alla metalldelar med ett tunt lager olja eller silikon som korrosionsskydd.
7. Fäll in styrhandtaget.
8. Förvara redskapet på torr, ren och frostskyddad plats.
   - Täck över med luftgenomsläppande presenning som skydd mot damm.
   - Använd inte plastöverdrag för att undvika fuktskador.
   - **ANMÄRKNING! Förvaringstemperatur för gräsklippare: se Tekniska data.**

11.2 Lagring av batteri och laddare

⚠ FARA! Risk för explosioner och bränder! Personer dödas eller skadas svårt när batteriet exploderar, eftersom det förvarats framför öppen eld eller värmekällor.

- Förvara batteriet svalt och torrt och inte vid öppen eld eller värmekällor.

ℹ ANMÄRKNING På grund av den automatiska identifieringen av laddningsstatus är batteriet skyddat mot överladdning och kan därmed förbli en viss tid i laddaren, men inte permanent.

ℹ ANMÄRKNING Se de separata bruksanvisningarna för batteri och laddare för närmare information.

- Förvara batteriet på ett torrt, frostfritt ställe vid en omgivningstemperatur mellan 0°C och 25°C och med en laddningsnivå ca. 40 - 60 %.
- På grund av risken för kortslutningar ska batteriet inte förvaras i närheten av metalliska eller syrahaltiga föremål.

12 ÅTERVINNING

Endast för EU-länder:

Enligt EU-direktivet 2012/19/EU om avfall som utgörs av eller innehåller elektrisk och elektronisk utrustning och dess tillämpning i nationell lag ska förbrukade laddare sorteras och återvinnas separat.

Vid felaktig avfallshantering kan elektriska och elektroniska apparater orsaka skador på hälsa och miljö på grund av potentiellt farliga ämnen.

Information om tyska el- och elektroniklagen

- Elektrisk och elektronisk utrustning ska inte läggas i soporna utan hanteras med särskild återvinning!
- Uttjänta batterier som inte är fast inbyggda måste avlägsnas före återvinning! Återvinningen regleras i den särskilda batteriförordningen.
- Ägare resp. brukare av elektrisk och elektronisk utrustning är skyldiga att lämna uttjänt utrustning till återvinning.
- Slutanvändaren är själv ansvarig för att ta bort eventuella personuppgifter på den utrustning som ska återvinnas!

Symbolen med överkorsad soptunna betyder att elektrisk och elektronisk utrustning inte kan slängas i hushållssoporna.

Uttjänt elektrisk och elektronisk utrustning kan lämnas till följande insamlingsställen:

- Offentliga inrättningar för omhändertagande och återvinning (t.ex. miljöstationer)
- Försäljningsställen för elutrustning (fysisk butik och online) i den mån handlaren är förpliktigad till återtagande av varan eller erbjuder återtagande.

Utsagorna gäller bara maskiner som installerats och sålts inom Europeiska Unionen där EU-direktiv 2012/19/EC gäller. I länder utanför den Europeiska Unionen kan avvikande bestämmelser gälla för avfallshanteringen av elektriska och elektroniska apparater.

Information om tyska batteriförordningen (BattG)

- Elektrisk och elektronisk utrustning ska inte läggas i hushållssoporna utan hanteras med särskild återvinning!
- Se drifts- och monteringsanvisningar för batterityp och kemiska system och beakta anvisningarna för en säker hantering av batterier.
- Ägare liksom brukare av elektrisk och elektronisk utrustning är skyldiga att lämna uttjänt utrustning till återvinning. Återtagandet inskränker sig till normala hushållskvantiteter.

Uttjänta batterier kan innehålla skadliga ämnen eller tungmetaller som har negativ inverkan på miljön och som kan orsaka hälsoproblem. Användning av uttjänta batterier och deras innehåll inverkar menligt på miljö och hälsa.

Symbolen med överkorsad soptunna betyder att elektrisk och elektronisk utrustning inte kan slängas i hushållssoporna.

Markeringarna Hg, Cd och Pb på soptunnan har följande betydelser.:

- Hg: Batteriet innehåller mer än 0,0005 % kvicksilver
- Cd: Batteriet innehåller mer än 0,002 % kadmium
- Pb: Batteriet innehåller mer än 0,004 % bly

Uttjänt elektrisk och elektronisk utrustning kan lämnas till följande insamlingsställen:

- Offentliga inrättningar för avfallshantering och återvinning (t.ex. miljöstationer)
- Inköpsställen för batterier
- Inlämningsställe inom det gemensamma återlämningssystemet för förbrukade batterier
- Ett av tillverkarens återlämningsställen (om tillverkaren inte är medlem i det gemensamma återlämningssystemet)

Denna information gäller endast för laddbara batterier och batterier som sålts i länder inom den Europeiska Unionen och där den europeiska förordningen (EU) 2023/1542 gäller. I länder utanför den Europeiska Unionen kan avvikande bestämmelser gälla för avfallshanteringen av laddbara batterier och batterier.

13 TEKNISKA SPECIFIKATIONER

Tekniska data: se tabell i tekniska data i början av denna bruksanvisning.

** Anmärkningar om vibrations- och bullervärden:*

- *Angivna vibrations- och bullervärden har uppmätts i provförfarande i enlighet med gällande normer och kan användas för jämförelse av en maskin med andra.*
- *Angivna vibrations- och bullervärden kan även användas för inledande uppskattning av exponering (vibrationsexponering).*
- *Vibrations- och bullervärden kan avvika från angivet värde under faktisk användning av*

maskinen beroende på hur maskinen används och för vilket ändamål.

- *Följ säkerhetsåtgärder enligt säkerhetskapitlen. Försök att reducera vibrationsbelastningen. Exempel på åtgärder som reducerar vibrationsbelastning är användning av handskar när maskinen används och begränsad arbetstid. Ta hänsyn till alla delar i användningen (t.ex. perioder när maskinen är avstängd eller är startad men utan belastning).*

14 KUNDTJÄNST/SERVICE

Kontakta närmaste AL-KO kundtjänst för frågor om garanti, reparationer och reservdelar. Dessa finns på internet med följande adress:
www.alko-garden.com/service-contacts

Ytterligare information om reservdelar finns på:
www.alko-garden.com/spareparts

15 FÖRSÄKRAN OM ÖVERENSSTÄMMELSE

Vi förklarar härmed på eget ansvar att denna produkt i den form som den säljs på marknaden uppfyller kraven i de harmoniserade EU-direktiven, EU- säkerhetsstandarderna samt de produktspecifika standarderna. Försäkran om överensstämmelse är en del av bruksanvisningen och medföljer maskinen.

16 GARANTI

Eventuella material- eller tillverkningsfel på redskapet åtgärdas av oss under den lagstadgade garantitiden genom reparation eller ersättningsprodukt, efter vårt gottfinnande. Garantitiden bestäms av gällande lag i det land där redskapet köptes.

Vår garantiförsäkran gäller enbart om:

- Beakta denna bruksanvisning
- redskapet har hanterats korrekt
- originalreservdelar har använts

Garantin upphör att gälla vid:

- egenmäktiga reparationsförsök
- egenmäktiga tekniska förändringar
- ej avsedd användning

Garantin gäller inte för:

- lackskador som beror på normalt slitage
- Förslitningsdelar, som på reservdelsbladet är inramade xxxxxx (x)

Garantitiden inleds i och med den första slutkundens köp av produkten. Datum på inköpskvittot gäller. Vänd er med detta garantidokument och kvittot till en återförsäljare eller närmaste auktoriserade kundtjänst. Köparens lagstadgade anspråk gentemot försäljaren berörs inte av denna förklaring.

OVERSETTELSE AV DEN ORIGINALE BRUKSANVISNINGEN

Innhold

1 Sikkerhetshenvisninger 310
1.1 Generelle sikkerhetsanvisninger for elektriske maskiner 310
1.1.1 Sikkerhet på arbeidsplassen 310
1.1.2 El-sikkerhet..... 310
1.1.3 Personsikkerhet..... 310
1.1.4 Bruk og håndtering av den batteridrevne maskinen 311
1.1.5 Service 311
1.2 Sikkerhetsanvisninger for gressklipperen..... 311
1.3 Sikkerhetsinstruksjoner for batteri og lader..... 312
2 Om denne bruksanvisningen 312
2.1 Symboler på tittelsiden 312
2.2 Tegnforklaringer og signalord 312
3 Produktbeskrivelse..... 313
3.1 Tiltenkt bruk 313
3.2 Mulig og påregnelig feil bruk..... 313
3.3 Restrisiko 313
3.4 Sikkerhets- og beskyttelsesanordninger..... 313
3.5 Symboler på maskinen 313
3.5.1 Sikkerhetsmerker 313
3.5.2 Betjeningsmerker 314
3.6 Produktoversikter..... 314
3.6.1 Produktoversikt (01)*..... 314
3.6.2 Produktoversikt (02, 03)** 315
3.6.3 Produktoversikt (04)*** 315
4 Montering 316
5 Igangsetting..... 316
5.1 Lade batteripakkene 316
5.2 Sette inn og ta ut batteriene (05, 06) . 316
5.3 Slå på og av strømforsyningen (05, 06)..... 316
6 Betjening 317
6.1 Stille inn klippehøyde..... 317
6.1.1 Stille inn klippehøyde (07)*..... 317
6.1.2 Stille inn klippehøyde (08)** 317
6.2 Slå plenen med gressoppsamleren (09, 10)..... 317
6.3 Starte og stoppe klippeaggregatet (11, 12)..... 318
6.4 Slå på og av hjuldrev (13)** 318
6.5 Sjekke batterienes ladetilstand (14, 15) 318
6.6 Tilpasning av styrestangen til kroppsstørrelsen 318
6.6.1 Tilpasning av styrestang (16)** 318
6.6.2 Tilpasning av styrestang (17)** 318
6.6.3 Tilpasning av styrestang (18)***... 318
6.7 Legge sammen og folde ut styrestangen 319
6.7.1 Folde sammen og folde ut styrestangen (19)*, ** 319
6.7.2 Folde sammen og folde ut styrestangen (20)*** 319
6.8 Finfordeling med finfordelingskile (21, 22)**, *** 319
6.9 Slå plenen med sideutkast (23)*** 319
6.10 Slå plenen uten gressoppsamler (24)***..... 320
7 Arbeidsinstrukser 320
8 Vedlikehold og pleie 320
8.1 Regelmessige vedlikeholdsarbeider .. 321
8.2 Rengjøring av apparat og klippeaggregat 321
8.3 Kontrollere og fornye skjærekniv..... 321
8.4 Reparasjoner..... 321
9 Feilsøking 321
9.1 Korrigere apparat- og håndteringsfeil. 321
9.2 Feilkoder og reparasjon 323
10 Transport 323
10.1 Transport av apparatet..... 323
10.2 Transport..... 323

11 Oppbevaring 324
11.1 Oppbevaring av batteridrevet gressklipper 324
11.2 Oppbevaring av batteri og lader 324
12 Avfallshåndtering 325
13 Tekniske data 326
14 Kundeservice/service 326
15 Informasjon om samsvarserklæringen 326
16 Garanti 326

1 SIKKERHETSHENVISNINGER

1.1 Generelle sikkerhetsanvisninger for elektriske maskiner

⚠ **ADVARSEL! Les alle sikkerhetsanvisninger, anvisninger, bildeanvisninger og tekniske data som denne maskinen utstyrt med.** *Hvis de etterfølgende anvisningene ikke overholdes, kan det føre til strømstøt, brann og/eller alvorlige personskader.*

- **Ta vare på alle sikkerhetsanvisningene og anvisningene for fremtidig bruk.**

Begrepet "Maskin" som brukes i sikkerhetsanvisningene handler om nettdrevne maskiner (med nettledning) eller batteridrevne maskiner (uten nettledning).

1.1.1 Sikkerhet på arbeidsplassen

- **Hold arbeidsområdet rent og godt luftet.** *Rotete og ubelyste arbeidsområder kan føre til ulykker.*
- **Du må ikke arbeide med maskinen i eksplosjonsfarlige områder hvor det er brennbare væsker, gasser eller støv.** *Maskinen avgir gnister som kan antenne støvet eller dampen.*
- **Hold barn og andre unna mens maskinen er i bruk.** *Hvis du blir forstyrret, kan du miste kontrollen over maskinen.*

1.1.2 El-sikkerhet

- **Støpselet til maskinen må passe inn i stikkontakten. Støpselet må ikke forandres på noen som helst måte. Ikke bruk adapterplugger sammen med maskiner som er jordet.** *Støpsler som ikke er forandret og stikkontakter som passer, reduserer faren for elektrisk støt.*
- **Unngå kroppskontakt med jordete overflater som f.eks. fra rør, varmeovner, komfyrer eller kjøleskap.** *Det er økt fare for strømstøt når kroppen din er jordet.*
- **Bruk ikke gressklipperen i regn eller fuktighet.** *Dette øker faren for strømstøt.*
- **Ikke bruk tilkoblingsledningen til å bære maskinen, til å henge den opp eller til å trekke pluggen ut av stikkontakten. Hold tilkoblingsledningen unna varme, olje, skarpe kanter eller bevegelige deler.** *Skadde eller sammenviklede tilkoblingsledninger øker faren for strømstøt.*
- **Hvis du arbeider utendørs med en maskin, må du kun bruke skjøteledninger som er egnet for utendørs bruk.** *Når du bruker en skjøteledning som er beregnet for utendørs bruk, reduserer det faren for å få strømstøt.*
- **Hvis du må bruke maskinen på fuktige steder, må du bruke en jordfeilbryter.** *Bruk av jordfeilbryter reduserer faren for å få strømstøt.*

1.1.3 Personsikkerhet

- **Vær oppmerksom og pass på hva du gjør, og bruk sunn fornuft når du arbeider med en maskin. Ikke bruk maskinen hvis du er trøtt eller er påvirket av narkotika, alkohol eller medisiner.** *Et øyeblikks uoppmerksomhet ved bruk av maskinen kan føre til alvorlige personskader.*
- **Bruk personlig verneutstyr og alltid vernebriller.** *Bruk av personlig verneutstyr, som støvmaske, sklisikre vernesko, beskyttelseshjelm eller hørselvern, avhengig av maskinen og bruken av den, reduserer faren for personskader.*
- **Unngå utilsiktet igangsetting. Forsikre deg om at maskinen er slått av før du kobler den til strømtilførselen og/eller batteriet, og før du tar den opp eller bærer den.** *Hvis du har fingeren på maskinen eller hvis maskinen er slått på når du kobler den til strømtilførselen, kan det føre til ulykker.*
- **Fjern innstillingsverktøy eller skrunøkler før du slår på maskinen.** *Et verktøy eller en nøkkel som befinner seg i en del av maskinen som går rundt, kan føre til personskader.*
- **Unngå unormale kroppsstillinger. Sørg for å stå støtt og pass alltid på å ha likevekt.** *På den måten kan du kontrollere maskinen bedre i uventede situasjoner.*

- **Bruk egnede klær. Ikke bruk løstsittende klær eller smykker. Hold hår og klær unna bevegelige deler.** *Bevegelige deler kan ta tak i løstsittende klær, smykker eller langt hår.*
- **Når støvavsugs- og -oppsamlingsinnretninger kan monteres, skal disse kobles til og brukes riktig.** *Bruk av støvavsug kan redusere farer på grunn av støv.*
- **Ikke føl deg for sikker slik at du unnlater å bruke sikkerhetsreglene for maskinen, selv om du er godt vant med bruk av maskinen.** *Uaktsom håndtering kan føre til alvorlige skader innen en brøkdel av et sekund.*

1.1.4 Bruk og håndtering av den batteridrevne maskinen

- **Batteripakkene skal kun lades med ladere som produsenten har anbefalt.** *Det er forbundet med brannfare å bruke en lader som er beregnet på en bestemt type batteripakker hvis den brukes til andre batteripakker.*
- **Bruk kun batterier som er beregnet til dette i maskinen.** *Bruk av andre batterier kan føre til personskader og brannfare.*
- **Hold batteriet som ikke er i bruk, unna binders, mynter, nøkler, spiker, skruer eller andre små metallgjenstander som kan føre til at kontaktene blir forbikoblet.** *En kortslutning mellom batterikontaktene kan føre til brannskader eller brann.*
- **Ved feil bruk kan det komme væske ut av batteripakken. Unngå kontakt med disse. Skyll med vann ved tilfeldig kontakt. Hvis du får væske i øynene, må du i tillegg kontakte lege.** *Batterivæske som renner ut, kan føre til irritert hud eller brannskader.*
- **Bruk ikke skadde eller modifiserte batterier hhv. ikke skadet eller modifisert maskin.** *Skadde eller modifiserte batterier kan føre til uforutsigbare forhold og til brann, eksplosjon eller fare for personskader.*
- **Utsett ikke batterier eller maskin for brann eller høye temperaturer.** *Brann eller temperaturer over 130 °C kan forårsake en eksplosjon.*
- **Følg alle anvisningene for lading, og lad aldri batteriet eller den batteridrevne maskinen utenfor temperaturområdet angitt i bruksanvisningen.** *Feil lading eller lading utenfor det tillatte temperaturområdet kan ødelegge batteriet og øke brannfaren.*

1.1.5 Service

- **Sørg for at maskinen kun repareres av kvalifisert fagpersonell og bare med originale reservedeler.** *På den måten kan du være sikker på at sikkerheten til maskinen blir opprettholdt.*
- **Skadde batterier må aldri vedlikeholdes.** *Alt vedlikehold av batterier skal bare foretas av produsenten eller autoriserte kundeservicesteder.*

1.2 Sikkerhetsanvisninger for gressklipperen

- **Bruk ikke gressklipperen ved dårlige værforhold, særlig dersom det er fare for lynnedslag.** *Dette reduserer risikoen for å bli truffet av lynet.*
- **Kontroller for ville dyr i området hvor gressklipperen skal brukes.** *Ville dyr kan skades av gressklipperen under drift.*
- **Undersøk gressklipperens arbeidsområde grundig, og fjern alle steiner, stokker, tråder, bein og andre fremmedlegemer.** *Gjenstander som slynges rundt, kan forårsake personskader.*
- **Utfør alltid en visuell kontroll før bruk av gressklipperen for å sikre at kniven og knivenheten ikke er slitt eller skadet.** *Slitte eller skadde deler øker risikoen for skader.*
- **Kontroller gressoppsamleren hyppig for slitasje eller skader.** *En slitt eller skadet gressoppsamler kan øke faren for skader.*
- **La alle verneinnretningene være montert. Verneinnretningene må være montert i funksjonsmessig og forskriftsmessig tilstand.** *En verneinnretning som er løs eller skadet eller som ikke fungerer riktig, kan føre til personskader.*
- **Hold alle ventilasjonsslissene fri for tilsmussinger.** *Tilstoppede ventilasjonsslisser og forurensninger kan føre til overoppheting eller brannfare.*
- **Bruk alltid sklisikre og beskyttende sko når du arbeider med gressklipperen. Bruk aldri gressklipperen barfot eller med åpne sandaler.** *Dette reduserer faren for skader på føttene pga. av kontakt med den roterende kniven.*
- **Bruk alltid lange bukser når du arbeider med gressklipperen.** *Ubeskyttet hud øker faren for skader når gjenstander slynges ut.*

- **Bruk ikke gressklipperen i vått gress. Du må gå, ikke løpe.** *Dette reduserer faren for å skli eller falle, noe som kan føre til skader.*
- **Bruk ikke gressklipperen i svært bratte skråninger.** *Dette reduserer faren for å tape kontrollen, skli eller falle, noe som kan føre til skader.*
- **Sørg alltid for å stå stødig ved arbeider i skråninger. Arbeid alltid på tvers av skråningen, aldri opp- eller nedover, og vær ekstra forsiktig når du endrer arbeidsretning.** *Dette reduserer faren for å tape kontrollen, skli eller falle, noe som kan føre til skader.*
- **Vær spesielt forsiktig når du beveger gressklipperen bakover, eller trekker den mot deg. Vær alltid oppmerksom på omgivelsene.** *Dette reduserer faren for at du skal snuble under drift.*
- **Berør ikke knivene eller andre farlige, bevegelige deler når disse fortsatt er i bevegelse.** *Dette reduserer faren for å bli skadet av bevegelige deler.*
- **Kontroller at alle bryterne står i AV og at batteriet er tatt ut før du fjerner fastklemt materiale eller før rengjøringen av gressklipperen.** *Uventet start av gressklipperen kan føre til alvorlige personskader.*
- La alltid produktet avkjøles før lagring.
- Tøm gressoppsamleren før lagring.
- Sørg for at fingrene ikke kommer i klem mellom de bevegelige knivene og de faste delene på maskinen.

1.3 Sikkerhetsinstruksjoner for batteri og lader

- Fjern batteripakken for apparatet før du lader den.
- Pass på polariteten når du setter batteripakken i apparatet.
- Fjern batteripakken fra apparatet når du lagrer apparatet i lengre tid.
- Ikke kortslutt tilkoblingsklemmene på apparatet eller på batteriet.

Bruksanvisninger

Følg sikkerhetsanvisningene for batteri og lader i de separate bruksanvisningene:

- Bruksanvisning 443998: batterier
- Bruksanvisning 443999: ladere

2 OM DENNE BRUKSANVISNINGEN

- Den tyske versjonen er den originale bruksanvisningen. Alle andre språkutgaver er oversettelse av den originale bruksanvisningen.
- Oppbevar bruksanvisningen alltid slik at du kan slå opp i den når du trenger informasjon om maskinen.
- Gi maskinen bare videre til andre personer sammen med denne bruksanvisningen.
- Les og følg sikkerhets- og varselhenvisningene i denne bruksanvisningen.

2.1 Symboler på tittelsiden

Symbol	Betydning
	Les grundig gjennom bruksanvisningen før oppstart. Dette er forutsetningen for sikkert arbeid og feilfri håndtering.
	Bruksanvisning
	Håndter li-ion-batterier forsiktig! Spesielt overhold merknadene for transport, lagring og avhending i denne bruksanvisningen!
	Dette dokumentet samsvarer med de gjeldende europeiske direktiver, og en samsvarsprosedyre for disse direktivene er utført.

2.2 Tegnforklaringer og signalord

⚠ FARE! Viser til en umiddelbart farlig situasjon som fører til død eller alvorlige personskader hvis den ikke unngås.

⚠ ADVARSEL! Viser til en potensielt farlig situasjon som kan føre til død eller alvorlige personskader hvis den ikke unngås.

⚠ FORSIKTIG! Viser til en potensielt farlig situasjon som kan føre til mindre eller moderate personskader hvis den ikke unngås.

ADVARSEL! Viser til en potensielt farlig situasjon som kan føre til materielle skader hvis den ikke unngås.

MERK Spesiell informasjon for bedre forståelighet og håndtering.

3 PRODUKTBESKRIVELSE

Denne dokumentasjonen beskriver flere apparatmodeller. Finn din modell ved hjelp av produktbildene og beskrivelsen av de forskjellige alternativene.

Alle batterier (Bxxx Li) og ladere (Cxxx Li) i sortimentet AL-KO 18 V / 36 V 1 BATTERY / 2 VOLTAGES kan brukes.

ADVARSEL! Fare for apparat- og batteriskader. Hvis apparatet drives med uegnede batterier, kan apparatet og batteriene skades.

- Driv apparatet bare med de angitte batteriene.

MERK I bruksanvisningene for batteriene og laderne i sortimentet AL-KO 18 V / 36 V 1 BATTERY / 2 VOLTAGES finner du mer.

3.1 Tiltenkt bruk

Dette apparatet er ment for klipping av private gressplener, og skal utelukkende benyttes på tørre gressplener.

Annen bruk eller bruk som går ut over dette, anses som ikke tiltenkt bruk. Det må bare arbeides med apparatet når det er fullstendig montert.

Dette apparatet er utelukkende beregnet for bruk på privat område. Enhver annen anvendelse, så vel som ikke godkjent om- og påbygging, anses som upassende og har til følge at garantien blir ugyldig, at samsvaret går tapt, samt at produsenten fraskriver seg ethvert ansvar for skader som påføres brukeren eller tredjepart.

3.2 Mulig og påregnelig feil bruk

Maskinen er verken konsipert for profesjonell anvendelse i offentlige parker og idrettsarenaer eller til bruk innen jord- og skogbruk.

- Maskinen skal ikke benyttes i regnvær eller på en våt gressplen.
- Det skal ikke finnes fremmedlegemer på flaten som skal klippes, f.eks. stein , trestykker, flasker.
- De integrerte sikkerhetsinnretningene må ikke demonteres eller forbikobles, f.eks. ved å koble sikkerhetsbøylen til stangen.

3.3 Restrisiko

Også ved forskriftsmessig bruk av maskinen finnes det en viss restfare som ikke kan utelukkes. Som følge av maskinens type og konstruksjon kan følgende potensielle farer avledes alt etter bruk:

- Utslyngning av kuttmaterialer, jord og små steiner.
- Innånding av kuttmaterialpartikler når det ikke brukes åndedrettsvern.
- Kuttskader ved inngripen i den roterende skjærekniven.

3.4 Sikkerhets- og beskyttelsesanordninger

ADVARSEL! Fare for personskader. Defekte sikkerhets- og beskyttelsesanordninger som er satt ut av kraft kan forårsake alvorlige skader.

- Sørg for å få reparert defekte sikkerhets- og beskyttelsesanordninger.
- Aldri sett sikkerhets- og beskyttelsesanordninger ut av funksjon.

Sikkerhetsbøyle

Apparatet er utstyrt med en sikkerhetsbøyle. Slipp ganske enkelt sikkerhetsbøylen i farlige situasjoner. Motoren og klippeaggregatet stanses.

Startknapp (på styrestangen)

For å kunne slå på motoren med hjelp av sikkerhetsbøylen må det først trykkes på sikkerhetsbryteren.

Beskyttelsesdeksel

Beskyttelsesdekslet beskytter f.eks. mot kuttmaterialpartikler og steiner som kan slynges ut.

3.5 Symboler på maskinen

3.5.1 Sikkerhetsmerker

Symbol	Betydning
	Vær spesielt forsiktig ved håndtering!
	Les bruksanvisningen før driften settes i gang!
	Fare pga. gjenstander som kastes ut!
	Hold tredjepersoner unna fareområdet!

Symbol	Betydning
	Fare for personskader! Hold hender og føtter unna skjæreverket!
	I perioder uten bruk samt før vedlikeholds- og reparasjonsarbeider: Slå av apparat og ta batteriet ut av apparatet!
	Gjelder ikke, brukes bare på strømdrevne gressklippere.[a)]
	Klipp ikke i bratte skråninger![a)]
	Bruk ikke apparatet ved regn, eller oppbevar det utendørs![a)]
STOP	Skjærekniven har etterløp etter at apparatet er slått av. Berør skjærekniven først når alle delene på maskinen står stille![a)]

[a)] 46.6 Li SP comfort, 51.6 Li SP comfort

3.5.2 Betjeningsmerker

Symbol	Betydning
36V	Plenklippere i 36 V-drift med to 18 V-batterier.
START	Trykk Start-knappen for å starte plenklipperen.[a)]
① ② ③	Prosedyre for start av gressklipperen (se *Kapittel 6.3 "Starte og stoppe klippeaggregatet (11, 12)", side 318*)[b)]

Symbol	Betydning
GO STOP	Nivåindikator på gressoppsamleren: ■ Nivåindikatoren er oppe (GO): Arbeid videre! ■ Nivåindikatoren er nede (STOP): Avbryt arbeidet og tøm gressoppsamleren.
	Betjeningssymbol for dreiehåndtak på styrestangen:[c)] ■ Lås lukket: Fest styrestangen i valgt stilling. ■ Lås åpnet: Løsne styrestangen for justering.
1 2 3	Trinn for høydejustering av styrestangen (2-trinns)[c)] Det tredje trinnet brukes til å legge om styrestangen.
	Ved fare: Slipp opp sikkerhetsbøylen umiddelbart for å stoppe plenklipperen.

[a)] 34.6 Li comfort, 38.6 Li comfort, 43.6 Li comfort

[b)] 46.6 Li SP comfort, 51.6 Li SP comfort

[c)] 38.6 Li comfort, 43.6 Li comfort

3.6 Produktoversikter

3.6.1 Produktoversikt (01)*

*: 34.6 Li comfort

Nr.	Komponent
1	Startknapp
2	Sikkerhetsbøyle
	Styrestang:
3	■ Håndtaksflate
4	■ Øvre styrestang
5	■ Dreieledd med hurtigspenner
6	■ Nedre styrestang
7	■ Dreieledd med festeknapp
	Ladetilstandsindikatorer for batteriene:
8	■ LED-er
9	■ Knapp for å forespørre ladetilstanden

Nr.	Komponent
10	Batteriromlokk
11	Batterirom
	Sentral snitthøydejustering:
12	■ Visning av snitthøyde (5-trinns)
13	■ Sperreknapp
14	Klippedekk med skjærekniv
15	Bærehåndtak
16	Beskyttelsesdeksel
	Gressoppsamler:
17	■ Gressoppsamlerens hus
18	■ Håndtak på gressoppsamleren
19	■ Nivåindikator til gressoppsamleren
20 [a)]	Lader [a)]
21 [a)]	Batterier (2x) [a)]

[a)] I komplett sett

3.6.2 Produktoversikt (02, 03)**

**: 38.6 Li comfort, 43.6 Li comfort

Nr.	Komponent
1	Startknapp
2	Sikkerhetsbøyle
	Styrestang:
3	■ Håndtaksflate
4	■ Øvre styrestang
5	■ Dreieledd med hurtigspenner
6	■ Nedre styrestang
7	■ 2-trinns høydejustering: 38.6 Li comfort: Dreieledd med hurtigspenner, 43.6 Li comfort: Fjærbolt med dreiehåndtak Det tredje trinnet brukes til å legge om styrestangen.
	Ladetilstandsindikatorer for batteriene:
8	■ LED-er
9	■ Knapp for å forespørre ladetilstanden

Nr.	Komponent
10	Batteriromlokk
11	Batterirom
	Sentral snitthøydejustering:
12	■ Visning av snitthøyde (5-trinns)
13	■ Sperreknapp
14	Klippedekk med skjærekniv
15	Bærehåndtak
16	Beskyttelsesdeksel
	Gressoppsamler:
17	■ Gressoppsamlerens hus
18	■ Håndtak på gressoppsamleren
19	■ Nivåindikator til gressoppsamleren
20	Finfordelingskile
21 [a)]	Lader [a)]
22 [a)]	Batterier (2x) [a)]

[a)] I komplett sett

3.6.3 Produktoversikt (04)***

***: 46.6 Li SP comfort, 51.6 Li SP comfort

Nr.	Komponent
	Betjeningspanel med:
1	■ Ladetilstandsindikator for batteriene
2	■ Tast med dobbeltfunksjon: 1. Start-knapp, 2. Forespørsel om ladestatus
3	Sikkerhetsbøyle
4	Koblingsbøyle for hjuldrift
	Styrestang:
5	■ Håndtaksflate
6	■ Stang
7	■ Fjærbolt med dreiehåndtak (2-trinns) Det tredje trinnes brukes til å legge om styrestangen.
8	■ Dreieledd på stangen
	Sentral snitthøydejustering:
9	■ Visning av snitthøyde (6-trinns)

Nr.	Komponent
10	■ Justeringsspak
11	Sideutkastluke
12	Sideutkastinnsats
13	Fremre bærehåndtak
14	Klippedekk med skjærekniv
15	Batterirom
16	Batteriromlokk
17	Bakre bærehåndtak
18	Beskyttelsesdeksel
	Gressoppsamler:
19	■ Gressoppsamlerens hus
20	■ Håndtak på gressoppsamleren
21	■ Nivåindikator til gressoppsamleren
22	Finfordelingskile
23 [a)]	Lader [a)]
24 [a)]	Batterier (2x) [a)]

[a)] I komplett sett

4 MONTERING

⚠ ADVARSEL! Fare på grunn av ufullstendig montering! Å drive en ufullstendig montert maskin kan føre til alvorlige personskader.

- Bruk maskinen kun når den er fullstendig montert!
- Sett først batteriet i apparatet når det er fullstendig montert.

Følgende monteringstrinn på bildet gjelder for din modell:

Installation
34.6 Li comfort

Installation
38.6 Li comfort

Installation
43.6 Li comfort

Installation
46.6 Li SP comfort | 51.6 Li SP comfort

5 IGANGSETTING

5.1 Lade batteripakkene

Batteriene er delvis ladet. Lad opp batteriene helt før første gangs bruk. Batteriene kan lades i enhver ladetilstand. Avbrutt lading skader ikke batteriene.

MERK Følg den detaljerte informasjonen i de separate bruksanvisningene til batterier og lader.

5.2 Sette inn og ta ut batteriene (05, 06)

Gressklipperen fungerer bare når begge batterier er satt inn.

ADVARSEL! Fare for skader på batteriene. Hvis batteriene blir værende i apparatet etter bruk, kan de ta skade.

- Like etter bruk trekkes batteriene ut av maskinen og lagres frostfritt.
- Sett inn batteriene i maskinen først like før arbeidet påbegynnes.

Sette inn batteriene

1. Vipp batteriromlokket (05/1, 06/1) opp (05/a, 06/a).
2. Batteriene (05/2, 06/2) skyves ovenfra inn i batterisporet (05/3, 06/3) til de går i lås (05/b, 06/b).
3. Lukk batteriromlokket (05/c, 06/c).

Trekke ut batteriene

1. Trykk og hold utløsertasten (05/4, 06/4) på batteriet.
2. Trekk ut batteriet.

5.3 Slå på og av strømforsyningen (05, 06)

⚠ ADVARSEL! Fare for personskader. Utilsiktet aktivering av motoren kan føre til alvorlige personskader.

- Alltid før arbeidspauser og vedlikeholdsarbeider: Fjern batteriene.

Slå på strømforsyningen

1. Vipp batteriromlokket (05/1, 06/1) opp (05/a, 06/a).
2. Sett inn batteriene: se *Kapittel 5.2 "Sette inn og ta ut batteriene (05, 06)", side 316*.
3. Lukk batteriromlokket (05/c, 06/c).
4. Slå på apparatet: se *Kapittel 6.3 "Starte og stoppe klippeaggregatet (11, 12)", side 318*.

Slå av strømforsyningen

1. Trekk ut batteriene: se *Kapittel 5.2 "Sette inn og ta ut batteriene (05, 06)", side 316*.
2. Like etter bruk trekkes batteriene ut av maskinen, lades og lagres frostfritt. Sett inn batteriene i maskinen først like før maskinen benyttes igjen neste gang.

6 BETJENING

ADVARSEL! Fare for personskader! Defekte sikkerhets- og beskyttelsesanordninger som er satt ut av kraft kan forårsake alvorlige skader.

- Før innkobling må du sjekke at alle sikkerhets- og verneinnretninger er på plass og fungerer!

ADVARSEL! Fare for personskader ved unormale driftstilstander. Stopp gressklipperen straks. Fjern batteriene. Kontroller deretter om alle bevegelige deler står helt stille:

- Etter å ha støtt på et fremmedlegeme: Kontroller gressklipperen for skader og reparer den. Slå først deretter gressklipperen på og sett den i drift.
- Hvis gressklipperen vibrerer uvanlig: Kontroller den straks for skader. Skift ut eller reparer skadde deler. Let etter løse deler og fest de på nytt.

ADVARSEL! Fare for skader på apparatet. Når skjærekniven er blokkert, kan motoren overbelastes.

- Rengjør klippeaggregatet etter hver bruk.
- Still en høyere klippehøyde.
- Klipp høyt gress og tett vegetasjon i trinn.

6.1 Stille inn klippehøyde

FORSIKTIG! Fare for kuttskader. Dersom det gripes inn i klippeaggregatet mens den fortsetter å gå består det en fare for kuttskader.

- Juster klippehøyden bare ved avslått motor og stillestående klippeaggregat.

6.1.1 Stille inn klippehøyde (07)*

*: 34.6 Li comfort, 38.6 Li comfort, 43.6 Li comfort

1. Trekk utløserspaken (07/1) oppover (07/a).
2. Løft opp eller skyv ned gressklipperen etter bærehåndtaket (07/2) (07/b). Ønsket klippehøyde kan da avleses på skalaen (07/3).
3. Slipp opp utløserspaken.

6.1.2 Stille inn klippehøyde (08)**

**: 46.6 Li SP comfort, 51.6 Li SP comfort

1. Dra justeringsspaken (08/1) til opplåsing litt ut (08/a) og hold den der.
   - For lavt gress: Skyv justeringsspaken i retning av forhjulet (08/b).
   - For høyt gress: Skyv justeringsspaken i retning av gressoppsamleren (08/b).
   - Ønsket klippehøyde kan avleses på skalaen (08/3).
2. Slipp justeringsspaken slik at den går i lås i ønsket trinn.

6.2 Slå plenen med gressoppsamleren (09, 10)

Maskinen kan benyttes både med og uten gressoppsamler.

Henge på gressoppsamleren

1. Det skal sikkerstilles at apparatet er slått av og at klippeaggregatet står stille.
2. Beskyttelsesdekslet (09/1) heves (09/a).
3. Gressoppsamleren (09/2) henges inn på holderen (09/b).
4. Slipp beskyttelsesdekslet.

Påfyllingsnivået kontrolleres

Nivåindikatoren (10/1) trykkes oppover som følge av luftstrømmen når plenen slås (10/a). Dersom gressoppsamleren (10/2) er full, vises dette på nivåindikatoren (10/b). Gressoppsamleren må tømmes.

Hekte av og tømme gressoppsamleren

FORSIKTIG! Fare for kuttskader. Dersom det gripes inn i klippeaggregatet mens den fortsetter å gå består det en fare for kuttskader.

- Gressoppsamleren skal kun tas av når skjæreinnretningen står stille.

MERK Ved tømming av gressoppsamleren skal du også rengjøre utblåsingshullene til indikatoren for påfyllingsnivå, slik at denne fremdeles kan fungere plettfritt.

1. Det skal sikkerstilles at apparatet er slått av og at klippeaggregatet står stille.
2. Løft beskyttelsesdekslet (09/1) litt.
3. Gressoppsamleren (09/2) løftes ut av holderne, og tas av bakover.
4. Tøm gressoppsamleren.
5. Rengjør utblåsingshullene til nivåindikatoren.
6. Heng på gressoppsamleren (se over).

6.3 Starte og stoppe klippeaggregatet (11, 12)

Klippeaggregatet skal bare startes på et jevnt underlag, og ikke i høyt gress. Underlaget skal være fritt for fremmedlegemer, som f.eks. steiner. Apparatet skal ikke heves eller vippes ved oppstart.

ADVARSEL! Fare for skader på apparatet. Ved gjentatt til-/frakobling med korte mellomrom vil motor og klippeaggregat bli skadet.

- Motoren skal kun slås på når klippeaggregatet står stille.

MERK Tillatt betjeningsposisjon: Du står under gressklipperen og griper tak i styrestangen med begge hender.

Starte klippeaggregatet

1. Hvis ikke allerede utført: Slå på strømforsyningen (se *Kapittel 5.3 "Slå på og av strømforsyningen (05, 06)", side 316*).
2. Trykk på Start-knappen (11/1, 12/1) og hold den trykket (11/a, 12/a).
3. Trekk sikkerhetsbøylen (11/2, 12/2) til styrerammen (11/3, 12/3) (11/b, 12/b). Motoren og klippeaggregatet startes.
4. Slipp fri startknappen og hold samtidig sikkerhetsbøylen fast.

MERK Sikkerhetsbøylen går ikke i lås. Hold den fast på styrestangen hele tiden mens arbeidet pågår.

Stoppe klippeaggregatet

1. Slipp opp sikkerhetsbøylen. Denne går automatisk til utgangsstillingen.
2. Avvent stillstand hos klippeaggregatet.
3. Slå av strømforsyningen (se *Kapittel 5.3 "Slå på og av strømforsyningen (05, 06)", side 316*).

FORSIKTIG! Fare for kuttskader. Dersom det gripes inn i klippeaggregatet mens den fortsetter å gå består det en fare for kuttskader.

- Vent derfor til klippeaggregatet står stille.
- Før alle vedlikeholds- og pleiearbeider: Slå av apparatet og vent til klippeaggregatet står stille. Ta ut batteriet.

6.4 Slå på og av hjuldrev (13)**

**: 46.6 Li SP comfort, 51.6 Li SP comfort

MERK Hjuldrevet kan bare kobles inn når motoren går.

Innkobling av hjuldrev

1. Slå på apparatet og start motoren (se *Kapittel 6.3 "Starte og stoppe klippeaggregatet (11, 12)", side 318*).
2. Trykk koblingsbøylen for hjuldrift (13/1) mot styrestangen (13/2), og hold den fast (13/a). Koblingsbøylen for hjuldrift går ikke i lås.

Utkobling av hjuldrev

1. Slipp opp koblingsbøylen for hjuldriften. Denne beveger seg automatisk til nullstilling.

6.5 Sjekke batterienes ladetilstand (14, 15)

1. Trykk kort på knappen (14/1, 15/1).

⇨ LED-ene (14/2, 15/2) lyser eller blinker avhengig av ladetilstanden:

LED-ene (grønn)	Ladetilstand
4 LED lyser.	Batteriet er fulladet.
3 LED lyser.	Batteriet er 75 % ladet.
2 LED lyser.	Batteriet er 50 % ladet.
1 LED lyser.	Batteriet er 25 % ladet.
4 LED-ene blinker.	Tomt batteri.

MERK LED-ene signaliser og feilkoder (se *Kapittel 9.2 "Feilkoder og reparasjon", side 323*).

6.6 Tilpasning av styrestangen til kroppsstørrelsen

6.6.1 Tilpasning av styrestang (16)**

**: 38.6 Li comfort

1. På begge sider: Åpne hurtigstrammer (16/1) (16/a).
2. Drei styrestang (16/2) i posisjon 1 eller 2 (16/b). ***Merk:*** *Det tredje trinnet brukes til å legge om styrestangen.*
3. På begge sider: Lukk hurtigstrammeren (16/c).

6.6.2 Tilpasning av styrestang (17)**

**: 43.6 Li comfort

1. På begge sider: Skru dreiehåndtaket (17/1) til åpen lås (17/a).
2. Drei styrestang (17/2) i posisjon 1 eller 2 (17/b). ***Merk:*** *Det tredje trinnet brukes til å legge om styrestangen.*
3. På begge sider: Skru dreiehåndtaket til lukket lås (17/c).

6.6.3 Tilpasning av styrestang (18)***

***: 46.6 Li SP comfort, 51.6 Li SP comfort

1. På begge sider: Vri dreiehåndtaket (18/1) 90° (18/a).
2. Drei styrestangen (18/2) til en av posisjonene (18/3) (18/b).
3. På begge sider: Drei dreiehåndtaket 90° tilbake (18/c).

6.7 Legge sammen og folde ut styrestangen

Etter sammenlegging av styrerammen kan du legge apparatet ned på siden slik at det blir lettere å rengjøre klippeaggregatet. Med styrestangen sammenlagt kan apparatet stues bort plassbesparende.

⚠ FORSIKTIG! Klemfare. Fingre og andre kroppsdeler kan bli klemt fast mellom de løse delene på styrestangen.

- Hold derfor de løse delene på styrestangen godt fast.
- Du skal ikke holde noen fingre eller andre kroppsdeler mellom de løse delene.

6.7.1 Folde sammen og folde ut styrestangen (19)*, **

*: 34.6 Li comfort

**: 38.6 Li comfort, 43.6 Li comfort

Legge sammen styrestangen

1. På begge sider: Løsne festet (19/1) til styrestangen på huset slik at (19/a) styrestangen kan dreies forover.
2. Vipp styrestangen (19/2) helt framover (19/b).
3. På begge sider: Løsne øvre hurtigspenner (19/3).
4. Vipp øvre styrestang (19/4) ned (19/c).

Folde ut styrestangen

Foreta alt i omvendt rekkefølge.

6.7.2 Folde sammen og folde ut styrestangen (20)***

***: 46.6 Li SP comfort, 51.6 Li SP comfort

Legge sammen styrestangen

1. På begge sider: Vri dreiehåndtaket (20/1) 90°.
2. Vipp styrestangen (20/2) helt framover (20/a).

Folde ut styrestangen

Foreta alt i omvendt rekkefølge.

6.8 Finfordeling med finfordelingskile (21, 22)**, ***

**: 38.6 Li comfort, 43.6 Li comfort

***: 46.6 Li SP comfort, 51.6 Li SP comfort

Ved finfordeling blir kuttrester ikke samlet opp, men forblir på plenen. Strølaget beskytter bakken mot å tørke ut og forsyner den med næringsstoffer. De beste resultatene oppnås med regelmessig beskjæring på ca. 2 cm. Kun ungt gress med mykt bladvev råtner raskt.

- Gresshøyde før finfordeling: maks. 8 cm
- Gresshøyde etter finfordeling: min. 4 cm

MERK Trinnhastigheten tilpasses ved finfordeling, ikke gå for raskt.

Sette inn finfordelingskilen (21)

⚠ FORSIKTIG! Fare for kuttskader. Dersom det gripes inn i klippeaggregatet mens den fortsetter å gå består det en fare for kuttskader.

- Slå av apparatet før du setter på eller tar av finfordelingskilen.

ADVARSEL! Fare for skader på maskinen. Dersom finfordelingskilen ikke går i lås, så kan det være at finfordelingskilen og klippeaggregatet er skadet.

- Pass da på at låseklingen går i lås.

1. Slå av apparatet (se *Kapittel 5.3 "Slå på og av strømforsyningen (05, 06)", side 316*).
2. Hekt av gressoppsamleren (se *Kapittel 6.2 "Slå plenen med gressoppsamleren (09, 10)", side 317*).
3. Beskyttelsesdekslet (21/1) heves (21/a).
4. Skyv finfordelingskilen (21/2) inn i utkastsjakten (21/3) til den går i lås (21/b).

Fjerne finfordelingskilen (22)

1. Slå av apparatet.
2. Beskyttelsesdekslet (22/1) heves (22/a).
3. Løsne låsen (22/2) på finfordelingskilen ved å holde fast håndtaket (22/3) (22/b).
4. Ta ut finfordelingskile (22/c).

6.9 Slå plenen med sideutkast (23)***

***: 46.6 Li SP comfort, 51.6 Li SP comfort

⚠ FORSIKTIG! Fare for kuttskader. Dersom det gripes inn i klippeaggregatet mens den fortsetter å gå består det en fare for kuttskader.

- Sideutkastinnsatsen skal kun settes inn eller fjernes når motoren og klippeaggregatet står stille.

Sette inn sideutkastinnsats

1. Slå av apparatet og trekk ut batteriet.
2. Ta av gressoppsamleren.

3. Deksel (23/1) til sideutkast vippes opp og holdes fast (23/a).
4. Skyv inn sideutkastinnsatsen (23/2) og heng på med nesene (23/3) oppe under sideutkastet (23/b).
5. Lukk dekslet langsomt. Dekslet beskytter sideutkastinnsatsen mot å falle ut.
6. Sett inn batteriet og slå på apparatet igjen.

Fjerne sideutkastinnsatsen

1. Slå av apparatet og trekk ut batteriet.
2. Deksel til sideutkastet vippes opp og holdes fast.
3. Hekt av sideutkastinnsatsen og dra ut.
4. Lukk dekslet.
5. Sett inn batteriet og slå på apparatet igjen.

6.10 Slå plenen uten gressoppsamler (24)***

***: 46.6 Li SP comfort, 51.6 Li SP comfort

Apparatet kan benyttes uten gressoppsamler. For at utkastsjakten ikke skal bli tilstoppet, må beskyttelsesdekslet settes litt opp.

1. Det skal sikkerstilles at apparatet er slått av og at klippeaggregatet står stille.
2. Beskyttelsesdekslet (24/1) heves (24/a).
3. Sett opp dekselstøtten (24/2) (24/b) til den går i lås.
4. Slipp beskyttelsesdekslet.

7 ARBEIDSINSTRUKSER

Følg sikkerhetsanvisningene!

MERK Merk deg de lokale reguleringene som gjelder for bruk av gressklippere.

- Se om det er noen gjenstander i gresset og fjern disse fra arbeidsområdet.
- Det skal kun foretas gressklipping ved god sikt.
- Det skal kun foretas gressklipping med skarpe skjærekniver.
- Styr apparatet kun på styrestangen.
- Apparatet beveges kun i skrittempo.
- Apparatet skal alltid beveges på tvers av bakken i heng. Gressklipperen skal ikke benyttes i oppover- eller nedoverbakker og i bakker med over 10° helling. Vær ekstra forsiktig ved retningsendringer.

Skjæreeffekt hhv. batterienes løpetid

- Skjæreeffekten hhv. flaten som kan klippes er avhengig av plenens egenskaper. Faktorer som gresslengden, gressets tetthet, valgt snitthøyde og at planen er våt vil påvirke skjæreeffekten.
- En optimal driftstid nås dersom plenen slås ofte, og plenen på den måten holdes kort.
- Hyppig av- og påslåing av gressklipperen under klipping reduserer skjæreeffekten tilsvarende ikke-fulladete batterier.
- Tilkobling av hjuldrev [a)] forringer klippeeffekten og batterienes løpetid.
- For å optimere skjæreeffekten anbefales det å slå plenen ofte, stille inn en høy snitthøyde og at apparatet beveges i skrittempo.

MERK For å forlenge batteritiden kan du skaffe deg ekstra batterier.

[a)] 46.6 Li SP comfort, 51.6 Li SP comfort

Tips om klipping

- Snitthøyden holdes jevnt på 3–5 cm, ikke mer enn halvparten av plenhøyden skal klippes.
- Gressklipperen skal ikke overbelastes! Hvis motorturtallet reduseres betydelig når gresset er langt og tungt, øker du klippehøyden og klipper flere ganger.
- Vind og solskinn kan få plenen til å tørke etter at den har blitt slått, derfor bør plenen slås sent på ettermiddagen.

8 VEDLIKEHOLD OG PLEIE

FARE! Livsfare pga. feil vedlikehold. Vedlikeholdsarbeider utført av ukyndige personer samt bruk av ikke-godkjente reservedeler og fjerning eller omgåelse av sikkerhetsinnretninger kan føre til alvorlige personskader og død under bruk.

- Fjern ikke sikkerhetsinnretningene, og sett disse ikke ut av funksjon.
- Bruk kun godkjente originale reservedeler.
- Sørg for at apparatet befinner seg i funksjonsdyktig og plettfri stand i kraft av regelmessig og sakkyndig vedlikehold.

ADVARSEL! Fare for kuttskader. Fare for kuttskader ved inngripen i skarpe og bevegelige apparatdeler samt i skjæreverktøyet.

- Slå alltid av apparatet før vedlikeholds-, pleie- og rengjøringsarbeider. Trekk sikkerhetsnøkkelen ut og ta ut batteriene!
- Bruk alltid vernehansker ved vedlikeholds-, stelle- og rengjøringsarbeider.

⚠ ADVARSEL! Fare for personskader pga. vedlikeholdsarbeider. Feil vedlikehold kan føre til alvorlige personskader i tillegg til skader på maskinen.

- Reparasjoner på maskinen må bare utføres av fagbedrifter.

8.1 Regelmessige vedlikeholdsarbeider

- Sørg for at alle mutre, bolter og skruer er fast tilskrudd, og at apparatet er i en trygg arbeidstilstand.
- Gressoppsamleren skal regelmessig kontrolleres for funksjon og slitasje.

8.2 Rengjøring av apparat og klippeaggregat

ADVARSEL! Fare som følge av vann. Vann i maskinen kan medføre kortslutninger og ødeleggelse av elektriske komponenter.

- Du skal ikke sprute vann på maskinen.
- Bruk kun en feiekost eller en børste til rengjøringen.

1. Stopp motoren.
2. Trekk ut batteriene.
3. Hekt av gressoppsamleren.
4. Vipp apparatet, og rengjør klippeaggregatet.

8.3 Kontrollere og fornye skjærekniv

⚠ ADVARSEL! Alvorlige personskader pga. knivdeler som slynges rundt. En slitt, sprukket eller skadet skjærekniv kan brekke og delene kan bli til farlige skudd.

- Kontroller skjærekniven regelmessig for skader.
- Bruk ikke gressklipperen hvis skjærekniven er slitt ned eller skadet.

- Få sløve eller skadde skjærekniver slipt eller fornyet på produsentens serviceverksted eller hos en autorisert fagbedrift.
- Vær oppmerksom på at skjærekniven også kan bevege seg ved avslått strømkilde under vedlikeholdet av skjærekniven.
- Vær forsiktig ved innstilling av maskinen for å hindre at du klemmer fingrene mellom de bevegelige skjæreknivene og de faste delene på maskinen.
- For å unngå vibrasjoner må skjærekniven og knivskruen alltid skiftes samtidig.
- Etterslipte skjærekniver skal avbalanseres. Skjærekniver som ikke er avbalanserte fører til sterke vibrasjoner og skader på gressklipperen.

8.4 Reparasjoner

⚠ ADVARSEL! Fare for personskader ved reparasjonsarbeider. Feil utførte reparasjoner kan føre til alvorlige personskader i tillegg til skader på maskiner.

- Få reparasjonsarbeider utført bare av serviceverkstedene til produsenten eller av autoriserte forhandlere.

I følgende tilfeller skal serviceverkstedet til produsenten oppsøkes:

- Motoren starter ikke lenger.
- Apparatet har kjørt på en hindring.
- Skjærekniv og/eller motoraksel er bøyd.
- Apparatet vibrerer og er urolig ved bruk.
- Batteriet har hatt en lekkasje eller er skadet.

9 FEILSØKING

⚠ FORSIKTIG! Fare for personskader. Apparatdeler med skarpe kanter og bevegelige apparatdeler kan føre til skader.

- Bruk alltid vernehansker ved vedlikeholds-, stelle- og rengjøringsarbeider!

9.1 Korrigere apparat- og håndteringsfeil

ℹ MERK Ved feil som ikke er oppført i denne tabellen, eller som du ikke selv kan utbedre, henvend deg til vår kundeservice.

Feil	Årsak	Utbedring
Motor går ikke.	Batteriene mangler, eller sitter ikke riktig i.	Sett inn batteriene korrekt.
	Batteriene er tomme.	Lad opp batteriene.

Feil	Årsak	Utbedring
	Skjærekniven er blokkert.	1. Rengjør skjærekniven og klippeaggregatet grundig. Skjærekniven må la seg dreie fritt. 2. Start gressklipperen på en lav plen.
	Kabel eller bryter er defekt.	Ikke bruk apparatet! Oppsøk serviceverkstedet til produsenten.
Motorytelsen synker.	Batteriene er tomme.	Lad opp batteriene.
	Skjærekniven er sløv.	Få skjærekniven slipt på serviceverkstedet til produsenten.
	Det er for mye gress i utkastrennen eller i klippedekket.	1. Rengjør skjærekniven og klippeaggregatet grundig. 2. Start gressklipperen på en lav plen.
Motoren blir stående når plenen slås.	Skjærekniven er sløv.	Få skjærekniven slipt på serviceverkstedet til produsenten.
	Motoren er overbelastet.	Slå av gressklipperen, sett den på jevnt underlag eller lavt gress og start på nytt.
Gressoppsamleren fylles ikke tilstrekkelig.	Plenen er fuktig.	La plenen tørke.
	Gressoppsamleren er blokkert.	Rengjør gitteret i gressoppsamleren.
	Det er for mye gress i utkastrennen eller i klippedekket.	■ Rengjør skjærekniven og klippeaggregatet grundig. ■ Still inn klippehøyden høyere.
	Skjærekniven er sløv.	Få skjærekniven slipt på serviceverkstedet til produsenten.
Gress faller ut av klippedekket.	Gressoppsamleren er full.	Tøm gressoppsamleren og rengjør utkastrennen.
Batteriets driftstid er betydelig redusert.	Klippehøyden er for lav.	Still inn klippehøyden høyere.
	Gresset er for høyt eller for fuktig.	■ La gresset tørke. ■ Still inn klippehøyden høyere.
	Klippehastigheten er for høy.	■ Reduser klippehastigheten. ■ Rengjør utkastrennen og klippedekket. Skjærekniven må la seg dreie fritt.
	Gressoppsamleren er full.	Tøm gressoppsamleren og rengjør utkastrennen.
	Batterienes levetid er utløpt.	Bytt batterier. Bruk kun originaltilbehør fra produsenten.

Feil	Årsak	Utbedring
Batteriene kan ikke ladeds opp.	Batterikontaktene er tilsmusset.	Batterikontaktene rengjøres med en ikke-metallisk gjenstand, og sprayes med en kontaktspray. **Obs:** *Batterikontaktene skal ikke kortsluttes med en metallgjenstand!*
	Defekte batterier eller lader.	Bestill reservedeler hos produsenten.
	Batteriene er for varme.	La batteriene bli kalde.

9.2 Feilkoder og reparasjon

Feil signaliseres av ulike blinkekoder til de 4 grønne LED-ene:

Feilkode	Årsak	Utbedring
Blinker 2 ganger	Apparatet er overbelastet.	■ Still inn klippehøyden høyere. ■ Sakte kjøring. ■ Legg inn kort pause. ■ Klipp gresset trinnvis.
Blinker 4 ganger	For høy eller for lav temperatur på: ■ apparat ■ batterier ■ Styreenhet	Apparat og batterier: 1. Slå av. 2. La avkjøles eller oppvarmes. 3. Slå på og bruk innenfor driftstemperaturområdet.
Blinker 6 ganger	■ For lite spenning eller strøm ■ Apparat og batterier for varme	■ Sjekk batterienes ladenivå. Hvis for lavt, lad. ■ Slå av apparat og batterier og la avkjøles.
Blinker 10 ganger	Andre feil	Oppsøk serviceverkstedet til produsenten eller forhandleren.

10 TRANSPORT

10.1 Transport av apparatet

ADVARSEL! Fare for skade på klippeaggregatet. På den laveste klippehøyden kan klippeaggregatet skades ved kjøring over avsatser, kanter eller kantsteiner.

- Still inn klippehøyden på det høyeste trinnet for transport.

1. Stans klippeaggregatet, og vent til det står stille.
2. Still inn den høyeste klippehøyden.

Transport av apparatet mellom to arbeidsområder

- Kjør maskinen med den høyeste klippehøyden til arbeidsområdet.
- Koble inn hjultrekket [a)] for lettere kjøring.
- For å bære apparatet bruk bærehåndtak (se *Kapittel 3.6 "Produktoversikter", side 314*).

[a)] 46.6 Li SP comfort, 51.6 Li SP comfort

Transport av apparatet i et kjøretøy

- Ta ut batteriet.
- Legg sammen styrestangen.
- Sikre apparatet mot å velte eller å skli i kjøretøyet.
- Sikre apparatet mot støt fra gjenstander i nærheten.
- Ikke sett noen gjenstander på apparatet.

10.2 Transport

Utfør følgende tiltak før transport:

1. Slå av apparatet.
2. Ta ut batteripakken ut av apparatet.
3. Pakk batteripakken forskriftsmessig (se nedenfor).

Batteripakke "B160.6 Li" (art.-nr. 114128)

MERK Den nominelle effekten til batteriet er mer enn 100 Wh! Følg derfor de etterfølgende transportmerknadene!

Det medfølgende li-ion-batteriet er underlagt forskriftene til transport av farlig gods, kan dog transporteres under forenklede betingelser:

- Batteriet kan transporteres av den private brukeren på veien uten ytterligere krav når det er riktig pakket inn i originalpakningen og transporten er i privat øyemed.
- Kommersielle brukere som utfører transporten i sammenheng med hovedbeskjeftigelsen (f.eks. leveranser av og til byggeplasser og demonstrasjoner), kan også gjøre denne forenklingen gjeldende.

I begge tilfellene må tiltak treffes for å forhindre frigjøring av innholdet. I andre tilfeller skal forskriftene til transport av farlig gods overholdes strengt! Ved manglende overholdelse kan senderen og transportøren stå overfor betydelige straffer.

Flere merknader om transport og forsendelse

- Transporter eller send litium-ion-batterier bare i uskadd tilstand!
- Bruk utelukkende den originale esken til transport av batteriet, eventuelt en egnet eske for farefullt gods (ikke påkrevd hos batterier med mindre enn 100 Wh nominell energi).
- Lim over åpne batterikontakter for å hindre en kortslutning.
- Sikre batteriet mot å skli på innsiden av forpakningen, for slik å hindre at batteriet skades.
- Sørg for riktig merking og dokumentasjon av sendingen ved transport eller forsendelse (f.eks. med budservice eller spedisjon).
- Informer deg på forhånd om det er mulig med en transport med tjenesteyteren du ønsker, og vis forsendelsen.

Vi anbefaler deg å bruke en fagmann på farefullt gods til klargjøring av forsendelsen. Følg også eventuelle mer detaljerte, nasjonale forskrifter.

11 OPPBEVARING

- Etter bruk skal maskinen rengjøres grundig, og – hvis montert – sett på alle beskyttelsesdekslene igjen.
- Utfør nødvendige vedlikeholdsarbeider.
- Oppbevar redskapet på et tørt sted som kan låses og som er utenfor rekkevidden til barn.

11.1 Oppbevaring av batteridrevet gressklipper

FORSIKTIG! Fare for skade ved lagring. Det er fare for personskade på grunn av skarpe kanter på delene til apparatet som lagres.

- Oppbevar apparatet utilgjengelig for barn og andre uvedkommende.
- Oppbevar bare apparatet med batteriet tatt ut.

1. Slå av apparatet.
2. Trekk ut batteriet.
3. Tøm gressoppsamleren og rengjør utkastrennen.
4. Rengjør apparatet grundig.
5. La motoren og hele apparatet avkjøles.
6. Alle metalldeler smøres inn med et tynt lag olje eller silikon for korrosjonsbeskyttelse.
7. Legg sammen styrestangen.
8. Apparatet oppbevares på et tørt og rent sted som er beskyttet mot frost.
   - Den tildekkes av en pusteaktiv duk for å beskytte mot støv.
   - Ikke bruk plastfolie, for å unngå oppsamling av fuktighet.
   - **MERK! Lagringstemperatur for gressklipper: Se Tekniske data.**

11.2 Oppbevaring av batteri og lader

FARE! Fare for eksplosjon og brann! Personer dør eller får alvorlige skader hvis batteriet eksploderer på grunn av lagring i nærheten av åpen ild eller varmekilder.

- Lagre batteriet tørt og kjølig. Ikke utsett batteriet for åpen ild eller varmekilder.

MERK Batteriet er beskyttet mot overlading som følge av den automatiske registreringen av ladetilstanden ved lading, og kan dermed forbli forbundet med laderen i en viss tid, men ikke hele tiden.

MERK Følg de separate bruksanvisningene til batteri og lader.

- Oppbevar batteriet på et tørt og frostfritt sted ved en lagertemperatur på mellom 0 °C og 25 °C med en ladetilstand på ca. 40 - 60 %.

- Lagre batteriet ikke i nærheten av gjenstander av metall eller med syreinnhold på grunn av kortslutningsfaren.

12 AVFALLSHÅNDTERING

Bare for land i EU:

I henhold til det europeiske direktivet 2012/19/EU om brukt elektrisk og elektronisk utstyr og tilpasningen til nasjonale lover må ladere som ikke lenger kan brukes, samles sortert og leveres til miljøvennlig gjenvinning.

Ikke-forskriftsmessig håndtering av elektrisk og elektronisk avfall kan føre til miljø- og helseskader på grunn av eventuelle farlige stoffer.

Merknad om WEEE-direktivet

- Elektro- og elektronikkapparater hører ikke til i husholdningsavfallet, men skal tilføres atskilt for avfallshåndtering eller deponering.
- Gamle batterier eller batteripakker som ikke er montert fast på det gamle apparatet, må tas av før overlevering. Avfallshåndteringen av disse reguleres av batteridirektivet.
- Eiere eller brukere av elektro- og elektronikkapparater er forpliktet av lov til retur etter avsluttet bruk av apparatene.
- Sluttbrukeren bærer egenansvar for sletting av personopplysninger på det gamle apparatet som deponeres.

Symbolet med søppelspann med strek over betyr at elektro- og elektronikkapparater ikke kan kastes i husholdningsavfallet.

Elektro- og elektronikkapparater kan leveres gratis inn på følgende steder.

- offentlige avfallshåndterings- eller innsamlingssteder (f.eks. kommunale renovasjonsstasjoner)
- butikker for elektroapparater (fysiske og virtuelle) såfremt butikken er forpliktet til retur eller tilbyr dette frivillig.

Dette gjelder bare for apparater som er installert og solgt i EU-landene og som underligger kravene i EU-direktivet 2012/19/EU. I landene utenfor Den europeiske union kan avvikende bestemmelser for avfallsbehandling av elektro- og elektronikkapparater gjelde.

Merknad om batteridirektivet (BattG)

- Gamle batterier og batteripakker hører ikke til i husholdningsavfallet, men skal tilføres atskilt for avfallshåndtering eller deponering!
- For sikkert henting av batterier og batteripakker fra elektromaskiner, og for informasjon om deres type eller kjemiske system, følg de videre angivelsene i betjenings- og monteringsanvisningen.
- Eiere eller brukere av batterier og batteripakker er forpliktet av lov til retur etter avsluttet bruk av apparatene. Returen begrenser seg til innlevering av mengder som er vanlige i en husholdning.

Gamle batterier kan inneholde skadestoffer eller tungmetaller som kan skade miljøet og føre til helseskader. En vurdering av de gamle batteriene og bruken av ressursene som de inneholder, bidrar til å beskytte disse to viktige områdene.

Symbolet med søppelspann med strek over betyr at batterier og batteripakker ikke kan kastes i husholdningsavfallet.

Hvis tegnene Hg, Cd eller Pb i tillegg finnes under søppelspannet, står dette for følgende:

- Hg: Batteriet inneholder mer enn 0,0005 % kvikksølv
- Cd: batteriet inneholder mer enn 0,002 % kadmium
- Pb: batteriet inneholder mer enn 0,004 % bly

Batteripakker og batterier kan leveres gratis inn på følgende steder:

- offentlige avfallshåndterings- eller innsamlingssteder (f.eks. kommunale renovasjonsstasjoner)
- butikker som fører batterier og batteripakker
- felles returforetak for retur av gamle apparater-batterier
- produsentens returmottak (hvis denne ikke er en del av det felles retursystemet)

Dette gjelder bare for batteripakker og batterier som er solgt i EU-landene og som underligger kravene i EU-forordningen (EU) 2023/1542. I landene utenfor Den europeiske union kan avvikende bestemmelser for avfallsbehandling av batteripakker og batterier gjelde.

13 TEKNISKE DATA

Tekniske data: Se tabellen med tekniske data i begynnelsen av denne bruksanvisningen.

** Merknader om vibrasjons- og støyverdier:*

- *De angitte vibrasjons- og støyverdiene er målt etter en standardisert testmetode og kan brukes til å sammenligne en maskin med en annen.*
- *De angitte vibrasjons- og støyverdiene kan også brukes til en innledende vurdering av belastningen (vibrasjonsbelastningsgrad).*
- *Vibrasjons- og støyverdiene kan skille seg fra den angitte verdien under den faktiske bruken av maskinen avhengig av hvordan maskinen brukes.*
- *Overhold sikkerhetstiltakene fra sikkerhetskapitlet. Forsøk å holde belastning fra vibrasjoner så lav som mulig. Eksempler på tiltak for å redusere vibrasjonsbelastningen er bruk av hansker ved bruk av maskinen på og begrenset arbeidstid. Her må alle deler av driftssyklusen tas med i beregningen (f.eks. tidspunkter da maskinen må være slått av og tidspunkter da den er slått på, men går uten belastning).*

14 KUNDESERVICE/SERVICE

Ved spørsmål om garanti, reparasjon eller reservedeler henvend deg til det nærmeste AL-KO-serviceverkstedet. Dette finner du på Internett på følgende adresse:
www.alko-garden.com/service-contacts

Flere opplysninger om reservedeler finner du på:
www.alko-garden.com/spareparts

15 INFORMASJON OM SAMSVARSERKLÆRINGEN

Herved erklærer vi med eneansvar at dette produktet, i denne utførelsen, er i samsvar med kravene i EU-direktivene, EU-sikkerhetsstandardene og de produktspesifikke standardene. Samsvarserklæringen er en del av bruksanvisningen, og er vedlagt maskinen.

16 GARANTI

Vi utbedrer eventuelle material- eller produksjonsfeil på maskinen innenfor den lovmessige foreldelsesfristen for mangelskrav ved at vi velger å foreta en reparasjon eller levere et nytt produkt. Foreldelsesfristen fastlegges ut fra gjeldende lovgivning i landet hvor maskinen ble kjøpt.

Vår garanti gjelder kun ved:

- overholdelse av bruksanvisningen
- Sakkyndig behandling
- Bruk av originale reservedeler

Garantien gjelder ikke ved:

- Egenutførte reparasjonsforsøk
- Egenutførte tekniske endringer
- Ikke tiltenkt bruk

Følgende omfattes ikke av garantien:

- Lakkskader som skyldes normal slitasje
- Slitasjedeler som på reservedelskortet er merket med xxxxxx (x) ramme

Garantitiden begynner å løpe med kjøpet til den første sluttbrukeren. Fakturadatoen er utslagsgivende. Ved garantikrav henvender du deg til din forhandler eller til nærmeste autoriserte kundeservice med denne garantierklæringen og den originale kvitteringen. De lovbestemte mangelfordringene fra kjøper overfor selger forblir uberørt gjennom denne erklæringen.

KÄÄNNÖS ALKUPERÄISESTÄ KÄYTTÖOHJEESTA

Sisällysluettelo

1 Turvallisuusohjeet ... 328
1.1 Sähkökoneiden yleiset turvallisuusohjeet ... 328
1.1.1 Turvalliset työolosuhteet ... 328
1.1.2 Sähköturvallisuus ... 328
1.1.3 Henkilöturvallisuus ... 328
1.1.4 Akkukäyttöisen koneen käyttö ja käsittely ... 329
1.1.5 Huolto ... 329
1.2 Ruohonleikkurin turvallisuusohjeet ... 329
1.3 Akun ja laturin turvallisuusohjeet ... 330
2 Tietoa käyttöohjeesta ... 330
2.1 Kansilehden symbolit ... 330
2.2 Merkkien selitykset ja huomiosanat ... 330
3 Tuotekuvaus ... 331
3.1 Käyttötarkoitus ... 331
3.2 Mahdollinen ennakoitavissa oleva väärä käyttö ... 331
3.3 Jäännösriskit ... 331
3.4 Turvalaitteet ja suojukset ... 331
3.5 Laitteessa käytettävät merkinnät ... 331
3.5.1 Turvamerkinnät ... 331
3.5.2 Käyttömerkinnät ... 332
3.6 Tuotteen yleiskuvat ... 332
3.6.1 Tuotteen yleiskuva (01)* ... 332
3.6.2 Tuotteen yleiskuva (02, 03)** ... 333
3.6.3 Tuotteen yleiskuva (04)*** ... 333
4 Asennus ... 334
5 Käyttöönotto ... 334
5.1 Akkujen lataaminen ... 334
5.2 Akkujen laittaminen paikalleen ja poistaminen (05, 06) ... 334
5.3 Virransyötön kytkeminen päälle ja pois päältä (05, 06) ... 334
6 Käyttö ... 335
6.1 Leikkuukorkeuden säätö ... 335
6.1.1 Leikkuukorkeuden säätö (07)* ... 335
6.1.2 Leikkuukorkeuden säätö (08)** ... 335
6.2 Leikkaaminen ruohon keräyssäiliön kanssa (09, 10) ... 335
6.3 Leikkuukoneiston käynnistäminen ja sammuttaminen (11, 12) ... 336
6.4 Pyöräkäytön kytkeminen päälle ja pois päältä (13)** ... 336
6.5 Akkujen varaustason tarkistaminen (14, 15) ... 336
6.6 Työntöaisan säätö käyttäjälle sopivaksi ... 336
6.6.1 Työntöaisan säätö (16)** ... 336
6.6.2 Työntöaisan säätö (17)** ... 337
6.6.3 Työntöaisan säätö (18)*** ... 337
6.7 Työntöaisan taittaminen kokoon ja auki ... 337
6.7.1 Työntöaisan taittaminen kokoon ja auki (19)*,** ... 337
6.7.2 Työntöaisan taittaminen kokoon ja auki (20)*** ... 337
6.8 Bioleikkaus bioleikkaustulpalla (21, 22)**,*** ... 337
6.9 Leikkaaminen sivuheittotorvea käyttäen (23)*** ... 338
6.10 Leikkaaminen ilman keräyssäiliötä (24)*** ... 338
7 Työskentelyohjeita ... 338
8 Huolto ja hoito ... 339
8.1 Säännölliset huoltotyöt ... 339
8.2 Laitteen ja leikuukoneiston puhdistus 339
8.3 Leikkuuterän tarkistus ja vaihto ... 339
8.4 Korjaustyöt ... 339
9 Ohjeet häiriötilanteissa ... 339
9.1 Laitevikojen ja käsittelyvirheiden korjaus ... 340
9.2 Vikakoodit ja vikojen korjaaminen ... 341
10 Kuljettaminen ... 341
10.1 Laitteen kuljettaminen ... 341
10.2 Kuljetus ... 342

11 Säilytys ... 342
11.1 Akkukäyttöisen ruohonleikkurin säilytys ... 342
11.2 Akun ja laturin säilytys ... 343
12 Hävittäminen ... 343
13 Tekniset tiedot ... 344
14 Asiakaspalvelu ja huolto ... 344
15 Vaatimustenmukaisuusvakuutukseen liittyviä tietoja ... 344
16 Takuu ja tuotevastuu ... 344

1 TURVALLISUUSOHJEET

1.1 Sähkökoneiden yleiset turvallisuusohjeet

⚠ **VAROITUS! Lue kaikki turvallisuusohjeet, ohjeet, kuvaukset ja tekniset tiedot, joita tähän koneeseen liittyy.** *Seuraavien ohjeiden noudattamatta jättäminen voi aiheuttaa sähköiskun, tulipalon ja/tai vakavia vammoja.*

- **Säilytä kaikki turvaohjeet ja ohjeet tulevaa tarvetta varten.**

Turvallisuusohjeissa käytettävä koneen käsite viittaa verkkovirralla toimiviin koneisiin (verkkojohto) tai akkukäyttöisiin koneisiin (ei verkkojohtoa).

1.1.1 Turvalliset työolosuhteet

- **Pidä työskentelyalue puhtaana ja huolehdi hyvästä valaistuksesta.** *Epäjärjestys ja työskentelyalueen heikko valaistus voivat aiheuttaa tapaturmia.*
- **Älä käytä konetta räjähdysvaarallisessa ympäristössä, jossa on syttyviä nesteitä, kaasuja tai pölyjä.** *Koneet synnyttävät kipinöitä, jotka voivat sytyttää pölyn tai höyryt.*
- **Älä päästä lapsia tai muita ulkopuolisia lähistölle koneen käytön aikana.** *Jos huomiosi kiinnittyy toisaalle, voit menettää koneen hallinnan.*

1.1.2 Sähköturvallisuus

- **Koneen liitäntäpistokkeen on sovittava pistorasiaan. Pistoketta ei saa muuttaa millään tavalla. Pistokesovittimien käyttö suojamaadoitettujen koneiden yhteydessä on kielletty.** *Muuttamattomat pistokkeet ja sopivat pistorasiat vähentävät sähköiskun vaaraa.*
- **Vältä koskettamasta maadoitettuja pintoja, kuten putkia, lämpöpattereita, liesiä ja jääkaappeja.** *Niiden koskettaminen lisää sähköiskun vaaraa.*
- **Älä käytä ruohonleikkuria sateella tai kosteissa olosuhteissa.** *Se voi lisätä sähköiskun vaaraa.*
- **Älä käytä liitäntäjohtoa koneen kantamiseen, ripustamiseen tai pistokkeen irrottamiseen pistorasiasta. Pidä liitäntäjohto loitolla kuumuudesta, öljystä, terävistä reunoista ja liikkuvista osista.** *Viallinen tai kiertynyt liitäntäjohto lisää sähköiskun vaaraa.*
- **Jos konetta käytetään ulkona, käytä ainoastaan ulkokäyttöön soveltuvia jatkojohtoja.** *Ulkokäyttöön soveltuvan jatkojohdon käyttäminen vähentää sähköiskun vaaraa.*
- **Käytä vikavirtasuojakytkintä, jos konetta joudutaan käyttämään kosteassa ympäristössä.** *Vikavirtasuojakytkimen käyttö vähentää sähköiskun vaaraa.*

1.1.3 Henkilöturvallisuus

- **Ole konetta käyttäessäsi aina valppaana, katso mitä teet ja työskentele huolellisesti. Älä käytä konetta ollessasi väsynyt tai huumeiden, alkoholin tai lääkityksen alaisena.** *Pienikin tarkkaavaisuuden herpaantuminen konetta käytettäessä saattaa aiheuttaa vakavia vammoja.*
- **Käytä henkilönsuojaimia. Käytä aina suojalaseja.** *Henkilönsuojainten käyttö (kuten hengityssuojain, luistamattomat turvakengät, suojakypärä tai kuulosuojain koneen tyypistä ja käyttötavasta riippuen) pienentää loukkaantumisen vaaraa.*
- **Estä laitteen käynnistyminen vahingossa. Varmista, että kone on kytketty pois päältä ennen koneen liittämistä verkkovirtaan, akun laittamista paikalleen tai koneen nostamista tai kantamista.** *Jos pidät sormeasi virtakytkimellä konetta kantaessasi tai liität koneen verkkovirtaan sen ollessa kytketty päälle, seurauksena voi olla tapaturmia.*
- **Poista säätötyökalut tai avaimet ennen koneen kytkemistä päälle.** *Koneen pyörivään osaan jäänyt työkalu tai avain voi aiheuttaa vammoja.*
- **Vältä epänormaaleja asentoja. Seiso tukevassa asennossa ja säilytä aina tasapaino.** *Siten pystyt hallitsemaan konetta myös odottamattomissa tilanteissa.*

- **Käytä asianmukaista vaatetusta. Älä käytä väljiä vaatteita tai koruja. Pidä hiukset ja vaatteet etäällä liikkuvista osista.** *Väljät vaatteet, korut tai pitkät hiukset voivat jäädä kiinni liikkuviin osiin.*
- **Jos työkaluun voi liittää pölynpoisto- tai pölynkeruulaitteita, niitä on käytettävä aina ja asianmukaisesti.** *Pölynpoistolaitteen käyttö voi vähentää pölystä aiheutuvia vaaroja.*
- **Älä tuudittaudu virheelliseen turvallisuuden tunteeseen ja lakkaa noudattamasta konetta koskevia turvallisuusohjeita, vaikka koneen käyttö olisi sinulle perin juurin tuttua.** *Huolimattomuus voi aiheuttaa vakavia vammoja jo sekunnin murto-osassa.*

1.1.4 Akkukäyttöisen koneen käyttö ja käsittely

- **Lataa akku vain valmistajan suosittelemassa latauslaitteessa.** *Latauslaite, joka soveltuu määrätyntyyppisille akuille, saattaa muodostaa tulipalovaaran erilaisia akkuja ladattaessa.*
- **Käytä koneissa vain niihin tarkoitettuja akkuja.** *Muiden akkujen käyttö voi aiheuttaa loukkaantumisia ja palovaaran.*
- **Älä säilytä laitteesta irrotettua akkua paperiliittimien, kolikoiden, avainten, naulojen, ruuvien tai muiden pienten metalliesineiden lähellä, sillä ne saattavat yhdistää akun navat vahingossa.** *Akun napojen välinen oikosulku voi aiheuttaa palovammoja tai tulipalon.*
- **Väärästä käytöstä johtuen akusta saattaa vuotaa nestettä. Vältä koskettamasta nestettä. Jos nestettä pääsee vahingossa iholle, huuhtele kosketuskohta vedellä. Jos nestettä pääsee silmiin, huuhtele vedellä ja hakeudu lääkäriin.** *Akusta vuotava neste saattaa aiheuttaa ärsytystä ja palovammoja.*
- **Älä käytä vaurioitunutta tai muuttunutta akkua tai vaurioitunutta tai muuttunutta laitetta.** *Vaurioituneet ja muuttuneet akut voivat toimia ennakoimattomasti sekä aiheuttaa tulipalon, räjähdyksen tai loukkaantumisvaaran.*
- **Älä altista akkua tai konetta tulelle tai korkeille lämpötiloille.** *Tuli tai yli 130 °C:n lämpötila voi aiheuttaa räjähdyksen.*
- **Noudata kaikkia latausohjeita. Älä koskaan lataa akkua tai akkukäyttöistä konetta käyttöohjeessa ilmoitetun lämpötila-alueen ulkopuolella.** *Virheellinen lataaminen tai lataaminen sallitun lämpötila-alueen ulkopuolella voi tuhota akun ja lisätä tulipalovaaraa.*

1.1.5 Huolto

- **Vain pätevä ammattihenkilö saa korjata koneen ainoastaan alkuperäisvaraosia käyttäen.** *Tämä takaa koneen turvallisuuden.*
- **Vaurioituneita akkuja ei saa huoltaa.** *Muut kuin valmistaja tai valmistajan valtuuttamat huoltoliikkeet eivät saa huoltaa akkuja.*

1.2 Ruohonleikkurin turvallisuusohjeet

- **Älä käytä ruohonleikkuria huonoissa sääolosuhteissa, etenkään jos on vaaraa salamaniskusta.** *Näin vältät vaaraa saada salamanisku.*
- **Tarkasta huolellisesti, ettei ruohonleikkurin aiotulla käyttöalueella ole eläimiä.** *Eläimet voivat loukkaantua ruohonleikkuria käytettäessä.*
- **Tutki ruohonleikkurin aiottu käyttöalue huolellisesti ja poista kaikki kivet, kepit, narut, luut ja muut esineet.** *Sinkoilevat esineet voivat aiheuttaa henkilövahinkoja.*
- **Tee silmämääräinen tarkastus aina ennen ruohonleikkurin käyttöä ja varmista, että leikkuuterät ja leikkuuteräosa eivät ole kuluneet tai vaurioituneet.** *Kuluneet tai vaurioituneet osat lisäävät loukkaantumisvaaraa.*
- **Tarkista ruohon keräyssäiliö usein kulumisen ja vaurioiden varalta.** *Kulunut tai vaurioitunut ruohon keräyssäiliö lisää loukkaantumisvaaraa.*
- **Jätä kaikki suojalaitteet paikalleen äläkä poista niitä. Suojalaitteiden täytyy olla toimintakuntoisia ja asianmukaisesti asennettuja.** *Löystynyt, irronnut tai vaurioitunut suojalaite tai suojalaite, joka ei toimi oikein, voi johtaa loukkaantumisiin.*
- **Huolehdi aina siitä, että tuuletusaukoissa ei ole likaa.** *Tukkeutuneet tuuletusaukot ja lika voivat aiheuttaa ylikuumenemisen ja palovaaran.*
- **Käytä ruohonleikkuria käyttäessäsi aina liukumattomia turvakenkiä. Älä käytä ruohonleikkuria avojaloin tai sandaalit jalassa.** *Se vähentää vaaraa siitä, että jalat koskettavat liikkuvaan leikkuuteräänja loukkaantuvat.*

- **Käytä ruohonleikkuria käyttäessäsi aina pitkiä housuja.** *Jos iho on suojaamaton, sinkoilevien esineiden aiheuttama loukkaantumisvaara on suurempi.*
- **Älä käytä ruohonleikkuria märässä ruohikossa. Kävele. Älä juokse koskaan.** *Se vähentää liukastumisen ja kaatumisen riskiä ja niistä johtuvaa loukkaantumisvaaraa.*
- **Älä käytä ruohonleikkuria hyvin jyrkissä rinteissä.** *Se vähentää hallinnan menetyksen, liukastumisen ja kaatumisen riskiä ja niistä johtuvaa loukkaantumisvaaraa.*
- **Varmista rinteissä työskennellessäsi turvallinen asento, työskentele rinteessä aina poikittain, älä koskaan ylhäältä alaspäin tai alhaalta ylöspäin, ja noudata erityistä varovaisuutta, kun vaihdat suuntaa.** *Se vähentää hallinnan menetyksen, liukastumisen ja kaatumisen riskiä ja niistä johtuvaa loukkaantumisvaaraa.*
- **Ole erittäin varovainen, kun liikutat ruohonleikkuria taaksepäin tai vedät sitä itseesi päin. Kiinnitä aina huomiota ympäristöösi.** *Se vähentää kompastumisen vaaraa laitteen käytön aikana.*
- **Älä koske leikkuuteriin tai muihin vaarallisiin liikkuviin osiin, kun ne ovat yhä liikkeessä.** *Se vähentää liikkuvien osien aiheuttamaa loukkaantumisvaaraa.*
- **Varmista, että kaikki kytkimet ovat pois päältä -asennossa ja akku on poistettu, ennen kuin poistat juuttunutta materiaalia tai puhdistat ruohonleikkurin.** *Ruohonleikkurin odottamaton toiminta voi aiheuttaa vakavia vammoja.*
- Anna koneen jäähtyä aina ennen varastointia.
- Tyhjennä ruohon keräyssäiliö ennen varastointia.
- Varmista tehdessäsi koneen säätöjä, että sormet eivät jää puristuksiin liikkuvien leikkuuterien ja koneen kiinteiden osien väliin.

1.3 Akun ja laturin turvallisuusohjeet

- Poista akku laitteesta ennen latausta.
- Aseta akku laitteeseen oikea napaisuus huomioiden.
- Poista akku laitteesta, kun varastoit laitteen pidemmäksi aikaa.
- Älä oikosulje laitteen tai akkujen liittimiä.

Käyttöohjeet

Noudata akun ja laturin erillisissä käyttöohjeissa annettuja turvallisuusohjeita:

- Käyttöohje 443998: akut
- Käyttöohje 443999: latauslaitteet

2 TIETOA KÄYTTÖOHJEESTA

- Saksankielinen versio on alkuperäinen käyttöohje. Kaikki muut kieliversiot ovat alkuperäisen käyttöohjeen käännöksiä.
- Säilytä käyttöohje aina siten, että voit tarvittaessa tarkistaa siitä tarvitsemasi laitetta koskevat tiedot.
- Luovuta käyttöohje aina laitteen mukana.
- Lue käyttöohjeeseen sisältyvät turvallisuusohjeet ja varoitukset ja noudata niitä.

2.1 Kansilehden symbolit

Symboli	Merkitys
	Lue tämä käyttöohje ehdottomasti huolellisesti läpi ennen käyttöönottoa. Käyttöohjeen lukeminen on laitteen turvallisen ja häiriöttömän käytön edellytys.
	Käyttöohje
	Käsittele litiumioniakkuja varovasti! Noudata etenkin kuljetusta, varastointia ja hävittämistä koskevia ohjeita tässä käyttöohjeessa!
	Tämä tuote vastaa sovellettavia eurooppalaisia direktiivejä, ja vaatimustenmukaisuuden arviointimenettely on suoritettu näille direktiiveille.

2.2 Merkkien selitykset ja huomiosanat

⚠ VAARA! Tarkoittaa välittömän vaaran aiheuttavaa tilannetta, joka aiheuttaa kuoleman tai vakavan loukkaantumisen, jos sitä ei vältetä.

⚠ VAROITUS! Tarkoittaa mahdollisesti vaarallista tilannetta, joka voi aiheuttaa kuoleman tai vakavan loukkaantumisen, jos sitä ei vältetä.

⚠ VARO! Tarkoittaa mahdollisesti vaarallista tilannetta, joka voi aiheuttaa lievän tai keskivaikean loukkaantumisen, jos sitä ei vältetä.

HUOMAUTUS! Tarkoittaa tilannetta, joka voi aiheuttaa aineellisia vahinkoja, jos sitä ei vältetä.

HUOMAUTUS Lisätietoja laitteesta ja sen käytöstä.

3 TUOTEKUVAUS

Tässä asiakirjassa kuvataan useampia laitemalleja. Voit tunnistaa oman mallisi tuotekuvien ja varusteiden kuvauksen avulla.

Kaikkia AL-KO 18 V / 36 V 1 BATTERY / 2 VOLTAGES -valikoimaan kuuluvia akkuja (Bxxx Li) ja latureita (Cxxx Li) voidaan käyttää.

HUOMAUTUS! Laite- ja akkuvaurioiden vaara. Jos laitteessa käytetään sopimattomia akkuja, laite ja akut voivat vaurioitua.

- Käytä laitetta vain ilmoitetuilla akuilla.

HUOMAUTUS AL-KO 18 V / 36 V 1 BATTERY / 2 VOLTAGES -valikoiman akkujen ja laturien käyttöohjeista löytyy lisätietoja.

3.1 Käyttötarkoitus

Tämä laite on tarkoitettu ruohon leikkaamiseen yksityiskäytössä. Laitteella saa leikata vain kuivaa ruohoa.

Muunlaista tai laajempaa käyttöä ei katsota käyttötarkoituksen mukaiseksi. Laitteella saa työskennellä vain, jos se on asennettu kokonaisuudessaan.

Laite on tarkoitettu ainoastaan yksityiskäyttöön. Kaikenlainen muu käyttö ja laitteeseen tehtävät muutokset ja lisäykset katsotaan käyttötarkoituksesta poikkeavaksi käytöksi, jonka seurauksena on takuun raukeaminen, vaatimustenmukaisuuden menettäminen sekä valmistajan kaikenlaisen vastuun raukeaminen käyttäjälle tai ulkopuolisille aiheutuvista vahingoista.

3.2 Mahdollinen ennakoitavissa oleva väärä käyttö

Laitetta ei ole tarkoitettu ammattimaiseen käyttöön yleisissä puistoissa ja urheilukentillä eikä maa- ja metsätaloudessa.

- Älä käytä laitetta sateella äläkä ruohon ollessa märkä.
- Leikattavalla alueella ei saa olla esineitä, kuten kiviä, puunkappaleita, pulloja.
- Asennettuja turvalaitteita ei saa irrottaa tai ohittaa esim. sitomalla turvakaari aisaan.

3.3 Jäännösriskit

Asianmukaisesti käytettynäkin laitteeseen liittyy aina tiettyjä jäännösriskejä, joita ei voida kokonaan sulkea pois. Laitteen tyypin ja rakenteen vuoksi seuraavia jäännösriskejä voi esiintyä käyttötavan mukaan:

- Leikkuujätteiden, maa-aineksen ja pikkukivien sinkoaminen.
- Leikkuujätteiden hengittäminen sisään, jos hengityksensuojainta ei käytetä.
- Viiltovammat raajojen osuessa pyörivään leikkuuterään.

3.4 Turvalaitteet ja suojukset

VAROITUS! Loukkaantumisvaara. Vialliset turvalaitteet ja suojukset sekä turvalaitteiden ja suojusten poistaminen käytöstä voivat aiheuttaa vakavia vammoja.

- Korjauta vialliset turvalaitteet ja suojukset.
- Älä koskaan poista turvalaitteita tai suojuksia toiminnasta.

Turvakaari

Laitteessa on turvakaari. Päästä vaaratilanteessa irti turvakaaresta. Moottori ja leikkuukoneisto pysähtyvät.

Käynnistyspainike (työntöaisassa)

Jotta moottorin voi käynnistää turvakaaren avulla, on ensin painettava käynnistyspainiketta.

Luukku

Luukku suojaa esim. leikkuujäteiltä ja kiviltä, joita saattaa lentää ilmaan.

3.5 Laitteessa käytettävät merkinnät

3.5.1 Turvamerkinnät

Symboli	Merkitys
	Käsittele erityisen varovasti!
	Lue käyttöohje ennen käyttöönottoa!
	Sinkoilevien kappaleiden aiheuttama vaara!

Symboli	Merkitys
	Muiden henkilöiden oleskelu vaara-alueella on kielletty!
	Loukkaantumisvaara! Pidä kädet ja jalat loitolla teräkoneistosta!
	Jos laitetta ei käytetä, sekä huolto- ja korjaustöiden yhteydessä: Kytke laite pois päältä ja poista akku laitteesta!
	Ei sovelleta, käytetään vain sähkökäyttöisissä ruohonleikkureissa.[a)]
	Älä leikkaa ruohoa jyrkissä rinteissä![a)]
	Älä käytä laitetta sateella äläkä säilytä sitä ulkona![a)]
STOP	Leikkuuterä pyörii edelleen laitteen sammuttamisen jälkeen. Älä koske leikkuuterään, ennen kuin kaikki laitteen osat ovat pysähtyneet![a)]

[a)] 46.6 Li SP comfort, 51.6 Li SP comfort

3.5.2 Käyttömerkinnät

Symboli	Merkitys
36V	Ruohonleikkuri 36 V:n käytössä kahdella 18 V:n akulla.
START	Käynnistä ruohonleikkuri painamalla käynnistyspainiketta.[a)]
① ② ③	Ruohonleikkurin käynnistäminen (katso *Luku 6.3 "Leikkuukoneiston käynnistäminen ja sammuttaminen (11, 12)", sivu 336*)[b)]

Symboli	Merkitys
GO STOP	Täyttömäärän ilmaisin ruohon keräyssäiliössä: ■ Täyttömäärän ilmaisin on ylhäällä (GO): jatka työntekoa! ■ Täyttömäärän ilmaisin on alhaalla (STOP): keskeytä työ ja tyhjennä ruohon keräyssäiliö!
	Kääntökahvan käyttösymboli työntöaisassa:[c)] ■ Lukko kiinni: työntöaisan lukitus valittuun asentoon. ■ Lukko auki: työntöaisan vapautus säätöä varten.
① ② ③	Työntöaisan korkeudensäädön tasot (2-tasoinen)[c)] Kolmas taso on tarkoitettu työntöaisan taittamiseen.
	Vaaratilanteessa: päästä heti irti turvakaaresta ruohonleikkurin pysäyttämiseksi.

[a)] 34.6 Li comfort, 38.6 Li comfort, 43.6 Li comfort

[b)] 46.6 Li SP comfort, 51.6 Li SP comfort

[c)] 38.6 Li comfort, 43.6 Li comfort

3.6 Tuotteen yleiskuvat

3.6.1 Tuotteen yleiskuva (01)*

*: 34.6 Li comfort

Nro	Osa
1	Käynnistyspainike
2	Turvakaari
	Työntöaisa:
3	■ Tartuntapinta
4	■ Yläaisa
5	■ Kääntönivel ja pikakiinnitin
6	■ Ala-aisa
7	■ Kääntönivel ja lukitusnuppi
	Akkujen varaustason näyttö:
8	■ Ledit
9	■ Painike varaustason tarkistamista varten

Nro	Osa
10	Akkukotelon kansi
11	Akkukotelo
	Leikkuukorkeuden keskussäätö:
12	■ Leikkuukorkeuksien näyttö (5-tasoinen)
13	■ Lukituksen avausvipu
14	Leikkuukoneisto ja leikkuuterät
15	Kantokahva
16	Luukku
	Ruohon keräyssäiliö:
17	■ Keräyssäiliön kotelo
18	■ Keräyssäiliön kahva
19	■ Keräyssäiliön täyttömäärän näyttö
20 [a)]	Laturi [a)]
21 [a)]	Akut (2 kpl) [a)]

[a)] Yhteispakkauksessa

3.6.2 Tuotteen yleiskuva (02, 03)**

**: 38.6 Li comfort, 43.6 Li comfort

Nro	Osa
1	Käynnistyspainike
2	Turvakaari
	Työntöaisa:
3	■ Tartuntapinta
4	■ Yläaisa
5	■ Kääntönivel ja pikakiinnitin
6	■ Ala-aisa
7	■ 2-tasoinen korkeudensäätö: 38.6 Li comfort: Kääntönivel ja pikakiinnitin, 43.6 Li comfort: Jousipultti ja kääntökahva Kolmas taso on tarkoitettu työntöaisan taittamiseen.
	Akkujen varaustason näyttö:
8	■ Ledit
9	■ Painike varaustason tarkistamista varten

Nro	Osa
10	Akkukotelon kansi
11	Akkukotelo
	Leikkuukorkeuden keskussäätö:
12	■ Leikkuukorkeuksien näyttö (5-tasoinen)
13	■ Lukituksen avausvipu
14	Leikkuukoneisto ja leikkuuterät
15	Kantokahva
16	Luukku
	Ruohon keräyssäiliö:
17	■ Keräyssäiliön kotelo
18	■ Keräyssäiliön kahva
19	■ Keräyssäiliön täyttömäärän näyttö
20	Bioleikkaustulppa
21 [a)]	Laturi [a)]
22 [a)]	Akut (2 kpl) [a)]

[a)] Yhteispakkauksessa

3.6.3 Tuotteen yleiskuva (04)***

***: 46.6 Li SP comfort, 51.6 Li SP comfort

Nro	Osa
	Ohjauspaneeli, jossa on:
1	■ Akkujen varaustason näyttö
2	■ Painike, jossa kaksi toimintoa: 1. Käynnistyspainike, 2. Varaustason tarkistus
3	Turvakaari
4	Pyöräkäytön kytkin
	Työntöaisa:
5	■ Tartuntapinta
6	■ Aisa
7	■ Jousipultti ja kääntökahva (2-tasoinen) Kolmas taso on tarkoitettu työntöaisan taittamiseen.
8	■ Aisan kääntönivel
	Leikkuukorkeuden keskussäätö:

Nro	Osa
9	■ Leikkuukorkeuksien näyttö (6-tasoinen)
10	■ Säätövipu
11	Sivuheittotorven kansi
12	Sivuheittotorvi
13	Etukantokahva
14	Leikkuukoneisto ja leikkuuterät
15	Akkukotelo
16	Akkukotelon kansi
17	Takakantokahva
18	Luukku
	Ruohon keräyssäiliö:
19	■ Keräyssäiliön kotelo
20	■ Keräyssäiliön kahva
21	■ Keräyssäiliön täyttömäärän näyttö
22	Bioleikkaustulppa
23 [a)]	Laturi [a)]
24 [a)]	Akut (2 kpl) [a)]

[a)] Yhteispakkauksessa

4 ASENNUS

⚠ VAROITUS! Puutteellisen asennuksen aiheuttama vaara! Puutteellisesti asennetun laitteen käyttö voi aiheuttaa vakavia vammoja.

- Käytä vain täydellisesti asennettua laitetta!
- Laita akku laitteeseen vasta, kun sen asennus on valmis!

Noudata omaa malliasi koskevia asennusvaiheita kuvaosiossa:

Installation
34.6 Li comfort

Installation
38.6 Li comfort

Installation
43.6 Li comfort

Installation
46.6 Li SP comfort | 51.6 Li SP comfort

5 KÄYTTÖÖNOTTO

5.1 Akkujen lataaminen

Akut on ladattu osittain. Lataa akut täyteen ennen ensimmäistä käyttökertaa. Akut voidaan ladata missä tahansa varaustasossa. Lataamisen keskeyttäminen ei vioita akkuja.

HUOMAUTUS Noudata akkujen ja laturin erillisissä käyttöohjeissa annettuja yksityiskohtaisia tietoja.

5.2 Akkujen laittaminen paikalleen ja poistaminen (05, 06)

Ruohonleikkuri toimii vain silloin, kun molemmat akut ovat paikallaan.

HUOMAUTUS! Akkujen vaurioitumisvaara. Jos akut jätetään laitteeseen käytön jälkeen, ne voivat vaurioitua.

- Poista akut laitteesta välittömästi käytön päätyttyä ja säilytä ne pakkaselta suojassa.
- Laita akut takaisin laitteeseen vasta juuri ennen käytön aloittamista.

Akkujen laittaminen paikalleen

1. Avaa (05/a, 06/a) akkukotelon kansi (05/1, 06/1).
2. Työnnä akut (05/2, 06/2) yläkautta niin pitkälle akkukoteloon (05/3, 06/3), että ne lukittuvat paikalleen (05/b, 06/b).
3. Sulje akkukotelon kansi (05/c, 06/c).

Akkujen poistaminen

1. Paina akun vapautuspainiketta (05/4, 06/4) ja pidä se painettuna.
2. Poista akku.

5.3 Virransyötön kytkeminen päälle ja pois päältä (05, 06)

⚠ VAROITUS! Loukkaantumisvaara. Tahaton käynnistyminen voi aiheuttaa vakavia vammoja.

- Aina ennen taukoja työskentelyssä tai huoltotöitä: Poista akut.

Virransyötön kytkeminen päälle

1. Avaa (05/a, 06/a) akkukotelon kansi (05/1, 06/1).
2. Laita akut paikalleen: katso *Luku 5.2 "Akkujen laittaminen paikalleen ja poistaminen (05, 06)", sivu 334*.
3. Sulje akkukotelon kansi (05/c, 06/c).

4. Laitteen kytkeminen päälle: katso *Luku 6.3 "Leikkuukoneiston käynnistäminen ja sammuttaminen (11, 12)", sivu 336*.

Virransyötön kytkeminen pois päältä

1. Poista akut: katso *Luku 5.2 "Akkujen laittaminen paikalleen ja poistaminen (05, 06)", sivu 334*.
2. Poista akut laitteesta välittömästi käytön päätyttyä, lataa ja säilytä ne pakkaselta suojassa. Laita akut takaisin laitteeseen vasta juuri ennen käytön aloittamista.

6 KÄYTTÖ

⚠ VAROITUS! Loukkaantumisvaara. Vialliset turvalaitteet ja suojukset sekä turvalaitteiden ja suojusten poistaminen käytöstä voivat aiheuttaa vakavia vammoja.

- Tarkista aina ennen turva- ja suojalaitteiden kytkemistä toimintaan, että ne ovat paikallaan ja toimintakykyiset!

⚠ VAROITUS! Loukkaantumisvaara epätavallisissa käyttötiloissa. Sammuta ruohonleikkuri välittömästi. Poista akut. Tarkista sitten, ovatko kaikki liikkuvat osat pysähtyneet täysin:

- Vieraaseen esineeseen törmäämisen jälkeen: Tarkista ruohonleikkuri vaurioiden varalta ja korjaa se. Kytke vasta sen jälkeen ruohonleikkuri takaisin päälle ja ota se käyttöön.
- Jos ruohonleikkuri tärisee epätavalliseen tapaan: Tarkista se heti vaurioiden varalta. Vaihda tai korjaa vaurioituneet osat. Tarkista, onko löystyneitä osia, ja kiristä ne uudelleen.

HUOMAUTUS! Laitteen vaurioitumisvaara. Kun leikkuuterä on jumissa, moottori voi ylikuormittua.

- Puhdista leikkuukoneisto jokaisen käyttökerran jälkeen.
- Aseta korkeampi leikkuukorkeus.
- Jos ruoho on pitkää tai kasvusto tiheää, leikkaa kerroksittain.

6.1 Leikkuukorkeuden säätö

⚠ VARO! Vaara – teräviä teriä. Viiltovammojen vaara, jos kosketetaan liikkuvaa leikkuukoneistoa.

- Säädä leikkuukorkeus vain moottori sammutettuna ja leikkuukoneisto pysähdyksissä.

6.1.1 Leikkuukorkeuden säätö (07)*

*: 34.6 Li comfort, 38.6 Li comfort, 43.6 Li comfort

1. Vedä (07/a) vapautusvipua (07/1).
2. Nosta ruohonleikkuria ylös kantokahvasta (07/2) tai paina alas (07/b). Halutun leikkuukorkeuden näkee asteikosta (07/3).
3. Päästä irti vapautusvivusta.

6.1.2 Leikkuukorkeuden säätö (08)**

**: 46.6 Li SP comfort, 51.6 Li SP comfort

1. Avaa lukitus vetämällä säätövipua (08/1) ulospäin (08/a) ja pidä se tässä asennossa.
   - Jos haluat lyhyemmän ruohikon: Työnnä säätövipua etupyörän suuntaan (08/b).
   - Jos haluat korkeamman ruohikon: Työnnä säätövipua keräyssäiliön suuntaan (08/b).
   - Halutun leikkuukorkeuden näkee asteikosta (08/3).
2. Päästä säätövipu irti, niin että se lukittuu halutulle tasolle.

6.2 Leikkaaminen ruohon keräyssäiliön kanssa (09, 10)

Laitetta voidaan käyttää ruohon keräyssäiliön kanssa tai sitä ilman.

Keräyssäiliön kiinnittäminen

1. Varmista, että laite on sammutettu ja leikkuukoneisto on täysin pysähdyksissä.
2. Nosta luukkua (09/1) (09/a).
3. Kiinnitä ruohon keräyssäiliö (09/2) pidikkeisiin (09/b).
4. Päästä luukku irti.

Tarkista täyttömäärä

Ilmavirta painaa täyttömäärän ilmaisinta (10/1) ylöspäin (10/a), kun ruohoa leikataan. Kun keräyssäiliö (10/2) on täynnä, täyttömäärän ilmaisin on ruohon keräyssäiliötä vasten (10/b). Ruohon keräyssäiliö on tyhjennettävä.

Ruohon keräyssäiliön irrotus ja tyhjennys

⚠ VARO! Vaara – teräviä teriä. Viiltovammojen vaara, jos kosketetaan liikkuvaa leikkuukoneistoa.

- Irrota ruohon keräyssäiliö vasta sitten, kun leikkuukoneisto on pysähtynyt.

ℹ HUOMAUTUS Puhdista ruohon keräyssäiliön tyhjentämisen yhteydessä myös täyttömäärän ilmaisimen puhallusreiät, niin että ilmaisin toimii jälleen moitteettomasti.

1. Varmista, että laite on sammutettu ja leikkuukoneisto on täysin pysähdyksissä.
2. Nosta luukkua (09/1).
3. Nosta keräyssäiliö (09/2) pois pidikkeistä ja vedä se pois takakautta.
4. Tyhjennä keräyssäiliö.
5. Puhdista täyttömäärän ilmaisimen puhallusreiät.
6. Kiinnitä ruohon keräyssäiliö (ks. edellä).

6.3 Leikkuukoneiston käynnistäminen ja sammuttaminen (11, 12)

Käynnistä leikkuukoneisto vain tasaisella alustalla, ei korkeassa ruohikossa. Alustalla ei saa olla vieraita esineitä, kuten kiviä. Älä nosta tai kallista laitetta käynnistämisen yhteydessä.

HUOMAUTUS! Laitteen vaurioitumisvaara. Moottori ja leikkuukoneisto vaurioituvat, jos ne käynnistetään ja sammutetaan useita kertoja peräkkäin.

- Käynnistä moottori vain, kun leikkuukoneisto on pysähdyksissä.

HUOMAUTUS Sallittu käyttöasento: Seiso ruohonleikkurin takana ja pidä molemmilla käsillä kiinni työntöaisasta.

Leikkuukoneiston käynnistäminen

1. Jos tätä ei ole vielä tehty: Kytke virransyöttö päälle (katso *Luku 5.3 "Virransyötön kytkeminen päälle ja pois päältä (05, 06)", sivu 334*).
2. Paina käynnistyspainiketta (11/1, 12/1) ja pidä se painettuna (11/a, 12/a).
3. Vedä turvakaarta (11/2, 12/2) työntöaisaa (11/3, 12/3) kohti (11/b, 12/b). Moottori ja leikkuukoneisto käynnistyvät.
4. Päästä irti käynnistyspainikkeesta ja pidä edelleen kiinni turvakaaresta.

HUOMAUTUS Turvakahva ei lukitu. Pidä kiinni työntöaisasta koko työskentelyn ajan.

Leikkuukoneiston sammuttaminen

1. Päästä irti turvakaaresta. Se palautuu automaattisesti lähtöasentoon.
2. Odota, kunnes leikkuukoneisto on pysähtynyt.
3. Kytke virransyöttö pois päältä (katso *Luku 5.3 "Virransyötön kytkeminen päälle ja pois päältä (05, 06)", sivu 334*).

VARO! Viiltovammojen vaara. Viiltovammojen vaara, jos kosketetaan liikkuvaa leikkuukoneistoa.

- Odota, että leikkuukoneisto pysähtyy.
- Ennen kaikkia huolto- ja ylläpitotöitä: Sammuta laite ja odota, kunnes leikkuukoneisto on pysähtynyt. Poista akku.

6.4 Pyöräkäytön kytkeminen päälle ja pois päältä (13)**

**: 46.6 Li SP comfort, 51.6 Li SP comfort

HUOMAUTUS Pyöräkäyttö voidaan kytkeä päälle vain moottorin käydessä.

Pyöräkäytön kytkeminen päälle

1. Kytke laite päälle ja käynnistä moottori (katso *Luku 6.3 "Leikkuukoneiston käynnistäminen ja sammuttaminen (11, 12)", sivu 336*).
2. Paina pyöräkäytön kytkintä (13/1) työntöaisaan (13/2) ja pidä siinä (13/a). Pyöräkäytön kytkin ei lukitu.

Pyöräkäytön kytkeminen pois päältä

1. Päästä irti pyöräkäytön kytkimestä. Se siirtyy automaattisesti nolla-asentoon.

6.5 Akkujen varaustason tarkistaminen (14, 15)

1. Paina painiketta (14/1, 15/1) lyhyesti.

⇨ Ledit (14/2, 15/2) palavat tai vilkkuvat varaustason mukaan:

Ledit (vihreä)	Akun varaustaso
4 lediä palaa.	Akku on ladattu täyteen.
3 lediä palaa.	Akusta on ladattu 75 %.
2 lediä palaa.	Akusta on ladattu 50 %.
1 ledi palaa.	Akusta on ladattu 25 %.
4 lediä vilkkuu.	Akku tyhjä.

HUOMAUTUS Ledit näyttävät myös vikakoodit (katso *Luku 9.2 "Vikakoodit ja vikojen korjaaminen", sivu 341*).

6.6 Työntöaisan säätö käyttäjälle sopivaksi

6.6.1 Työntöaisan säätö (16)**

**: 38.6 Li comfort

1. Molemmilla puolilla: Avaa (16/a) pikakiinnitin (16/1).
2. Käännä työntöaisa (16/2) asentoon 1 tai 2 (16/b).

Huomautus: *Kolmas taso on tarkoitettu työntöaisan taittamiseen.*

3. Molemmilla puolilla: Sulje pikakiinnitin (16/c).

6.6.2 Työntöaisan säätö (17)**

**: 43.6 Li comfort

1. Molemmilla puolilla: Käännä kääntökahva (17/1) avoimen lukkosymbolin kohdalle (17/a).
2. Käännä työntöaisa (17/2) asentoon 1 tai 2 (17/b).
   Huomautus: *Kolmas taso on tarkoitettu työntöaisan taittamiseen.*
3. Molemmilla puolilla: Käännä kääntökahva suljetun lukkosymbolin kohdalle (17/c).

6.6.3 Työntöaisan säätö (18)***

***: 46.6 Li SP comfort, 51.6 Li SP comfort

1. Molemmilla puolilla: Käännä kääntökahvaa (18/1) 90° (18/a).
2. Käännä (18/b) työntöaisa (18/2) jompaankumpaan asentoon (18/3).
3. Molemmilla puolilla: Käännä kääntökahvaa takaisin 90° (18/c).

6.7 Työntöaisan taittaminen kokoon ja auki

Kun työntöaisa on taitettu kokoon, voit kallistaa laitteen sivuttain, mikä helpottaa leikkuukoneiston puhdistamista. Työntöaisa taitettuna laitetta voi säilyttää pienemmässä tilassa.

⚠ VARO! Puristumisvaara. Sormet tai muut kehon osat voivat jäädä puristuksiin työntöaisan irrallisten osien väliin.

- Pidä työntöaisan irrallisista osista tukevasti kiinni.
- Älä laita sormia tai muita kehon osia irrallisten osien väliin.

6.7.1 Työntöaisan taittaminen kokoon ja auki (19)*,**

*: 34.6 Li comfort

**: 38.6 Li comfort, 43.6 Li comfort

Työntöaisan taittaminen kokoon

1. Molemmilla puolilla: Löysää työntöaisan kiinnitystä (19/1) rungossa sen verran (19/a), että työntöaisan voi kääntää eteenpäin.
2. Taita työntöaisa (19/2) kokonaan eteenpäin (19/b).
3. Molemmilla puolilla: Avaa ylempi pikakiinnitin (19/3).
4. Taita työntöaisan yläosa (19/4) alas (19/c).

Työntöaisan taittaminen auki

Toimi päinvastaisessa järjestyksessä.

6.7.2 Työntöaisan taittaminen kokoon ja auki (20)***

***: 46.6 Li SP comfort, 51.6 Li SP comfort

Työntöaisan taittaminen kokoon

1. Molemmilla puolilla: Käännä kääntökahvaa (20/1) 90°.
2. Taita työntöaisa (20/2) kokonaan eteenpäin (20/a).

Työntöaisan taittaminen auki

Toimi päinvastaisessa järjestyksessä.

6.8 Bioleikkaus bioleikkaustulpalla (21, 22)**,***

**: 38.6 Li comfort, 43.6 Li comfort

***: 46.6 Li SP comfort, 51.6 Li SP comfort

Bioleikkauksessa leikkuujätettä ei kerätä vaan se jää nurmikkoon. Kate suojaa maata kuivumiselta ja ravitsee sitä. Parhaat tulokset saavutetaan säännöllisellä n. 2 cm:n leikkauksella. Vain tuore ruoho, jonka lehtisolukko on pehmeää, maatuu nopeasti.

- Ruohon korkeus ennen bioleikkausta: enint. 8 cm
- Ruohon korkeus bioleikkauksen jälkeen: väh. 4 cm

ℹ HUOMAUTUS Sopeuta kulkunopeus bioleikkaukselle, älä kävele liian nopeasti.

Bioleikkaustulpan asentaminen (21)

⚠ VARO! Viiltovammojen vaara. Viiltovammojen vaara, jos kosketetaan liikkuvaa leikkuukoneistoa.

- Kytke laite pois päältä, ennen kuin asennat tai irrotat bioleikkaustulpan.

HUOMAUTUS! Laitteen vaurioitumisvaara. Jos bioleikkaustulppa ei lukkiudu paikalleen, bioleikkaustulppa ja leikkuukoneisto voivat vaurioitua.

- Varmista, että lukitus lukittuu kunnolla.

1. Kytke laite pois päältä (katso *Luku 5.3 "Virransyötön kytkeminen päälle ja pois päältä (05, 06)", sivu 334*).
2. Irrota ruohon keräyssäiliö (katso *Luku 6.2 "Leikkaaminen ruohon keräyssäiliön kanssa (09, 10)", sivu 335*).
3. Nosta luukkua (21/1) (21/a).

4. Työnnä bioleikkaustulppaa (21/2) poistokanavaan (21/3) niin pitkälle (21/b), että lukitus lukittuu.

Bioleikkaustulpan irrottaminen (22)

1. Kytke laite pois päältä.
2. Nosta luukkua (22/1) (22/a).
3. Avaa bioleikkaustulpan lukitus (22/2) ottamalla lujasti kiinni kahvasta (22/3) (22/b).
4. Vedä bioleikkaustulppa irti (22/c).

6.9 Leikkaaminen sivuheittotorvea käyttäen (23)***

***: 46.6 Li SP comfort, 51.6 Li SP comfort

⚠ VARO! Viiltovammojen vaara. Viiltovammojen vaara, jos kosketetaan liikkuvaa leikkuukoneistoa.

- Aseta sivuheittotorvi paikoilleen tai poista se vain, kun moottori ja leikkuukoneisto ovat pysähtyneet.

Sivuheittotorven kiinnittäminen

1. Kytke laite pois päältä ja poista akku.
2. Irrota keräyssäiliö.
3. Käännä sivuheittotorven luukku (23/1) auki ja pidä siitä kiinni (23/a).
4. Työnnä torviosa (23/2) paikalleen ja kiinnitä kielekkeillä (23/3) ylös sivuheittokohdan alle (23/b).
5. Sulje luukku hitaasti. Luukku estää sivuheittotorvea putoamasta pois paikaltaan.
6. Aseta akku paikalleen ja kytke laite jälleen päälle.

Sivuheittotorven poistaminen

1. Kytke laite pois päältä ja poista akku.
2. Käännä sivuheittotorven luukku auki ja pidä siitä kiinni.
3. Irrota torviosa kiinnityksestä ja vedä se irti.
4. Sulje luukku.
5. Aseta akku paikalleen ja kytke laite jälleen päälle.

6.10 Leikkaaminen ilman keräyssäiliötä (24)***

***: 46.6 Li SP comfort, 51.6 Li SP comfort

Laitetta voidaan käyttää ilman ruohon keräyssäiliötä. Jotta poistokanava ei tukkeudu, luukkua pitää avata hieman.

1. Varmista, että laite on sammutettu ja leikkuukoneisto on täysin pysähdyksissä.
2. Nosta luukkua (24/1) (24/a).
3. Nosta luukun tuki (24/2) ylös (24/b), niin että se lukkiutuu kiinni.
4. Päästä luukku irti.

7 TYÖSKENTELYOHJEITA

Noudata turvallisuusohjeita!

HUOMAUTUS Noudata paikallisia säädöksiä siitä, milloin ruohonleikkurin käyttö on sallittua.

- Tarkkaile ympäristöä ja poista ylimääräiset kappaleet työskentelyalueelta.
- Leikkaa ruohoa vain, kun näkyvyys on hyvä.
- Leikkaa ruohoa vain, kun leikkuuterä on terävä.
- Ohjaa laitetta vain työntöaisasta.
- Liikuta laitetta vain kävelyvauhdilla.
- Liikuta laitetta aina poikittaissuunnassa rinteeseen nähden. Ruohonleikkuria ei saa ohjata rinteessä ylös- tai alaspäin eikä sitä saa käyttää rinteissä, joiden kaltevuus on yli 10°. Noudata erityistä varovaisuutta, kun vaihdat suuntaa.

Leikkuuteho tai akkujen käyttöikä

- Leikkuuteho eli alue, joka voidaan leikata, määräytyy ruohikon ominaisuuksien mukaan. Ruohikon pituus, tiheys, valittu leikkuukorkeus ja ruohikon kosteus vaikuttavat leikkuutehoon.
- Ihanteellinen käyttöaika saavutetaan leikkaamalla ruoho usein ja pitämällä ruohikko siten lyhyenä.
- Jos ruohonleikkuri sammutetaan ja kytketään päälle useita kertoja ruohon leikkauksen aikana, se heikentää leikkuutehoa samoin kuin akut, joita ei ole ladattu täyteen.
- Pyöräkäytön kytkeminen päälle [a)] vähentää leikkuutehoa tai akkujen käyttöaikaa.
- Jotta leikkuuteho on optimaalinen, suosittelemme leikkaamaan ruohon usein, säätämään leikkuukorkeuden korkealle tasolle ja liikuttamaan laitetta vain kävelyvauhtia.

HUOMAUTUS Käyttöajan pidentämistä varten voidaan hankkia lisäakkuja.

[a)] 46.6 Li SP comfort, 51.6 Li SP comfort

Ohjeita ruohon leikkaamiseen

- Pidä leikkuukorkeus 3–5 cm:ssä ja leikkaa korkeintaan puolet ruohon korkeudesta.
- Älä ylikuormita ruohonleikkuria! Jos moottorin kierrosluku laskee huomattavasti pitkässä,

raskaassa ruohikossa, säädä suurempi leikkuukorkeus ja leikkaa ruoho useaan kertaan.

- Tuuli ja aurinko voivat kuivattaa ruohikon leikkauksen jälkeen, joten se on parempi leikata myöhään iltapäivällä.

8 HUOLTO JA HOITO

⚠ VAARA! Epäasianmukaisen huollon aiheuttama hengenvaara. Epäpätevien henkilöiden suorittamat huoltotyöt, muiden kuin sallittujen varaosien käyttö ja turvalaitteiden poistaminen tai muuttaminen voivat aiheuttaa käytön aikana vakavia vammoja ja jopa kuoleman.

- Älä poista suojuksia tai turvalaitteita äläkä ohita niitä.
- Käytä vain hyväksyttyjä alkuperäisvaraosia.
- Varmista säännöllisen ja asianmukaisen huollon avulla, että laite on toimintakuntoinen ja puhdas.

⚠ VAROITUS! Viiltovammojen vaara. Viiltovammojen vaara laitteen teräviä ja liikkuvia osia ja leikkuuteriä kosketettaessa.

- Kytke laite aina pois päältä ennen sen huoltamista, hoitamista tai puhdistamista. Vedä turva-avain irti ja poista akut!
- Käytä huolto-, hoito- ja puhdistustöiden aikana aina suojakäsineitä.

⚠ VAROITUS! Loukkaantumisvaara huoltotöissä. Epäasiallinen huolto voi aiheuttaa vakavia vammoja ja vaurioittaa laitetta.

- Korjauta laite aina ammattikorjaamossa.

8.1 Säännölliset huoltotyöt

- Huolehdi siitä, että kaikki mutterit, pultit ja ruuvit on kiristetty tiukasti ja että laite on turvallisessa käyttökunnossa.
- Tarkista ruohon keräyssäiliön toiminta ja mahdollinen kuluminen säännöllisesti.

8.2 Laitteen ja leikuukoneiston puhdistus

HUOMAUTUS! Veden aiheuttama vaara. Jos laitteeseen pääsee vettä, seurauksena on oikosulku ja sähköosien rikkoutuminen.

- Älä puhdista laitetta vesisuihkulla.
- Käytä puhdistukseen vain käsiharjaa.

1. Sammuta moottori.
2. Poista akut laitteesta.
3. Irrota ruohon keräyssäiliö.
4. Kallista laitetta ja puhdista leikkuukoneisto.

8.3 Leikkuuterän tarkistus ja vaihto

⚠ VAROITUS! Vakavien vammojen vaara irtisinkoavien terän osien takia. Kulunut, murtunut tai vaurioitunut leikuuterä voi rikkoutua ja sen osat voivat sinkoutua irti vaarallisen suurella nopeudella.

- Tarkista leikkuuterä säännöllisesti vaurioiden varalta.
- Älä käytä ruohonleikkuria, jos leikkuuterä on kulunut tai vaurioitunut.

- Teroituta tai vaihdata tylsät tai vaurioituneet leikkuuterät vain valmistajan huoltoliikkeessä tai valtuutetussa korjaamossa.
- Huomaa leikkuuterän huollon yhteydessä, että leikkuuterä voi liikkua, vaikka virtalähde on kytketty pois päältä.
- Ole varovainen konetta säätäessäsi, niin että vältät sormien juuttumisen liikkuvien leikkuuterien ja koneen kiinteiden osien väliin.
- Tärinän välttämiseksi leikkuuterä ja terän ruuvi on aina vaihdettava yhtä aikaa.
- Teroitetut leikkuuterät on tasapainotettava. Epätasapainossa olevat leikkuuterät aiheuttavat voimakasta tärinää ja vahingoittavat ruohonleikkuria.

8.4 Korjaustyöt

⚠ VAROITUS! Loukkaantumisvaara korjaustöissä. Korjaustöiden epäasiallinen suorittaminen voi aiheuttaa vakavia vammoja ja vaurioittaa laitetta.

- Vain valmistajan huoltopalvelu tai valtuutetut korjaamot saavat korjata laitteen!

Ota seuraavissa tapauksissa yhteys valmistajan valtuuttamaan huoltoliikkeeseen:

- Moottori ei käynnisty enää.
- Laite on osunut esteeseen.
- Leikkuuterä ja/tai moottoriakseli on vääntynyt.
- Laite tärisee ja käy epätasaisesti.
- Akku on tyhjennyt tai vaurioitunut.

9 OHJEET HÄIRIÖTILANTEISSA

⚠ VARO! Loukkaantumisvaara. Laitteen terävreunaiset ja liikkuvat osat voivat aiheuttaa vammoja.

- Käytä huolto-, hoito- ja puhdistustöiden aikana aina suojakäsineitä!

9.1 Laitevikojen ja käsittelyvirheiden korjaus

HUOMAUTUS Jos häiriötä ei ole mainittu tässä taulukossa tai et saa korjattua sitä itse, ota yhteyttä asiakaspalveluumme.

Häiriö	Syy	Korjaus
Moottori ei toimi.	Akut puuttuvat tai ne on asennettu väärin.	Laita akut kunnolla paikalleen.
	Akut ovat tyhjät.	Lataa akut.
	Leikkuuterä on jumiutunut.	1. Puhdista leikkuuterä ja leikkuukoneisto huolellisesti. Leikkuuterän täytyy päästä pyörimään esteettä. 2. Käynnistä ruohonleikkuri matalassa ruohikossa.
	Johto tai kytkin on vaurioitunut.	Älä käytä laitetta! Ota yhteys valmistajan valtuuttamaan huoltoliikkeeseen.
Moottorin teho heikkenee.	Akut ovat tyhjät.	Lataa akut.
	Leikkuuterä on tylsä.	Teroituta leikkuuterä valmistajan huoltoliikkeessä.
	Liikaa ruohoa poistokanavassa tai leikkuukoneistossa.	1. Puhdista leikkuuterä ja leikkuukoneisto huolellisesti. 2. Käynnistä ruohonleikkuri matalassa ruohikossa.
Moottori pysähtyy ruohonleikkuun aikana.	Leikkuuterä on tylsä.	Teroituta leikkuuterä valmistajan huoltoliikkeessä.
	Moottori on ylikuormittunut.	Kytke ruohonleikkuri pois päältä, aseta se tasaiselle alustalle tai lyhyeen ruohikkoon ja käynnistä se uudelleen.
Ruohon keräyssäiliö ei täyty riittävästi.	Ruoho on kosteaa.	Anna ruohon kuivua.
	Ruohon keräyssäilö on tukkeutunut.	Puhdista ruohon keräyssäiliön verkko.
	Liikaa ruohoa poistokanavassa tai leikkuukoneistossa.	■ Puhdista leikkuuterä ja leikkuukoneisto huolellisesti. ■ Lisää leikkuukorkeutta.
	Leikkuuterä on tylsä.	Teroituta leikkuuterä valmistajan huoltoliikkeessä.
Ruohoa tulee ulos leikkuukoneistosta.	Ruohon keräyssäilö on täysi.	Tyhjennä ruohon keräyssäiliö ja puhdista poistokanava.
Akun käyttöaika lyhenee huomattavasti.	Leikkuukorkeus on liian matala.	Lisää leikkuukorkeutta.
	Ruoho on liian pitkää tai kosteaa.	■ Anna ruohon kuivua. ■ Lisää leikkuukorkeutta.

Häiriö	Syy	Korjaus
	Ruohonleikkausnopeus on liian suuri.	■ Hidasta ruohonleikkausnopeutta. ■ Puhdista poistokanava ja leikkuukoneisto. Leikkuuterän täytyy päästä pyörimään esteettä.
	Ruohon keräyssäilö on täysi.	Tyhjennä ruohon keräyssäiliö ja puhdista poistokanava.
	Akkujen kestoikä on päättynyt.	Vaihda akut. Käytä vain valmistajan alkuperäisiä varusteita.
Akkuja ei voi ladata.	Akun kontaktit ovat likaiset.	Puhdista akun kontaktit muulla kuin metalliesineellä ja suihkuta niihin kontaktisuihketta. **Huomio:** *Älä kytke akun kontakteja metalliesineellä oikosulkuun!*
	Akut tai laturi on vioittunut.	Tilaa varaosat valmistajalta.
	Akut ovat liian kuumia.	Anna akkujen jäähtyä.

9.2 Vikakoodit ja vikojen korjaaminen

Viat näytetään neljän vihreän ledin erilaisilla vilkutuksilla:

Vikakoodi	Syy	Korjaus
Vilkkuu 2 kertaa	Laite on ylikuormittunut.	■ Lisää leikkuukorkeutta. ■ Aja hitaammin. ■ Pidä lyhyt tauko. ■ Leikkaa ruoho asteittain.
Vilkkuu 4 kertaa	Liian korkea tai alhainen lämpötila: ■ Laite ■ Akut ■ Ohjausyksikkö	Laite ja akut: 1. Kytke pois päältä. 2. Anna jäähtyä tai lämmetä. 3. Kytke päälle ja käytä sallitulla lämpötila-alueella.
Vilkkuu 6 kertaa	■ Liian vähän sähköjännitettä tai virtaa ■ Laite ja akut ovat liian kuumia	■ Tarkista akkujen varaustaso. Lataa, jos se on liian alhainen. ■ Kytke laite ja akut pois päältä ja anna jäähtyä.
Vilkkuu 10 kertaa	Muu vika	Ota yhteys valmistajan valtuuttamaan huoltoliikkeeseen tai jälleenmyyjään.

10 KULJETTAMINEN

10.1 Laitteen kuljettaminen

HUOMAUTUS! Leikkuukoneiston vaurioiden vaara. Matalimmalla leikkuukorkeudella leikkuukoneisto voi vaurioitua, kun se ajetaan portaiden, reunuksien tai reunakivien yli.

■ Säädä leikkuukorkeus korkeimmalle tasolle kuljetusta varten.

1. Pysäytä leikkuukoneisto ja odota, kunnes se pysähtyy.
2. Säädä leikkuukorkeus korkeimmalle tasolle.

Laitteen kuljettaminen kahden käsiteltävän alueen välillä

■ Aja laite työskentelyalueelle niin, että leikkuukorkeus on korkeimmalla tasolla.

■ Voit helpottaa ajoa kytkemällä pyörävedon [a)] päälle.

- Kanna laitetta kantokahvasta (katso *Luku 3.6 "Tuotteen yleiskuvat", sivu 332*).

[a)] 46.6 Li SP comfort, 51.6 Li SP comfort

Laitteen kuljettaminen ajoneuvossa

- Poista akku.
- Taita työntöaisa kokoon.
- Varmista, ettei laite pääse kaatumaan tai luistamaan ajoneuvossa.
- Suojaa laite ympärillä olevien esineiden aiheuttamilta iskuilta.
- Älä laita mitään esineitä laitteen päälle.

10.2 Kuljetus

Tee seuraavat toimet ennen laitteen kuljettamista:

1. Kytke laite pois päältä.
2. Poista laitteen akku.
3. Pakkaa akku asianmukaisesti (ks. alla).

Akku "B160.6 Li" (tuotenro 114128)

HUOMAUTUS Akun nimellisenergiamäärä on yli 100 Wh! Noudata sen vuoksi seuraavia kuljetusohjeita!

Laitteeseen sisältyvää litium-ioniakkua on käsiteltävä vaarallisia aineita koskevan lainsäädännön mukaisesti, mutta sen kuljetusta koskevat yksinkertaistetut ehdot:

- Yksityinen käyttäjä saa kuljettaa akkua tieliikenteessä ilman erityisehtoja, jos se on pakattu vähittäiskauppaan soveltuvalla tavalla ja kuljetuksen luonne on yksityinen.
- Myös ammattimaiset käyttäjät, jotka kuljettavat laitetta pääasialliseen työhönsä liittyen (esim. kuljetukset työmaalle tai esittelyt), voivat soveltaa yksinkertaistettua menettelyä.

Molemmissa tapauksissa on ehdottomasti varmistettava soveltuvin toimenpitein, ettei sisältö pääse ulos pakkauksesta. Muissa tapauksissa on ehdottomasti noudatettava vaarallisia aineita koskevia määräyksiä! Jos niitä ei noudateta, lähettäjälle ja mahdollisesti myös kuljettajalle voidaan tuomita huomattava rangaistus.

Muita kuljetusta ja lähettämistä koskevia ohjeita

- Vain vahingoittumattomia litium-ioniakkuja saa kuljettaa ja lähettää!
- Kuljeta akkua aina alkuperäispakkauksessa tai vaaralliselle aineelle sopivassa laatikossa (ei tarpeen, jos akun nimellisenergiamäärä on alle 100 Wh).
- Teippaa akun paljaat kontaktit oikosulkujen välttämiseksi.
- Estä akun liikkuminen pakkauksessa akun vaurioitumisen välttämiseksi.
- Tarkista, että lähetysmerkinnät ja -asiakirjat ovat virheettömät kuljetuksen tai lähetyksen (esim. pakettipalvelun tai huolintaliikkeen toimesta) aikana.
- Selvitä etukäteen, hoitaako haluamasi palveluntarjoaja kyseisen kaltaisia kuljetuksia, ja ilmoita lähetyksestä.

Suosittelemme pyytämään lähetysvalmisteluissa apua vaarallisten aineiden asiantuntijalta. Noudata myös mahdollisia kansallisia erityismääräyksiä.

11 SÄILYTYS

- Puhdista laite perusteellisesti jokaisen käyttökerran jälkeen ja asenna kaikki suojukset (jos on).
- Tee tarvittavat huoltotyöt.
- Säilytä laitetta kuivassa, lukittavassa paikassa poissa lasten ulottuvilta.

11.1 Akkukäyttöisen ruohonleikkurin säilytys

VARO! Loukkaantumisvaara säilytyksen aikana. Säilytyksessä olevan laitteen teräväreunaiset osat voivat aiheuttaa loukkaantumisvaaran.

- Säilytä laite lasten ja asiattomien ulottumattomissa.
- Poista akku aina ennen laitteen varastointia.

1. Kytke laite pois päältä.
2. Poista akku.
3. Tyhjennä ruohon keräyssäiliö ja puhdista poistokanava.
4. Puhdista laite perusteellisesti.
5. Anna moottorin ja koko laitteen jäähtyä.
6. Hankaa kaikkiin metalliosiin ohuesti öljyä tai silikonia, joka suojaa niitä ruostumiselta.
7. Taita työntöaisa kokoon.
8. Säilytä laite kuivassa, puhtaassa ja pakkaselta suojatussa paikassa.
   - Suojaa laite pölyltä hengittävästä materiaalista valmistetulla peitteellä.
   - Älä käytä muovikalvoa, jotta sen alle ei kerry kosteutta.
   - **HUOMAUTUS! Ruohonleikkurin säilytyslämpötila: katso tekniset tiedot.**

11.2 Akun ja laturin säilytys

VAARA! Räjähdys- ja palovaara! Jos akkua säilytetään avotulen tai lämmönlähteiden lähellä ja se räjähtää, on seurauksena kuolema tai vakava loukkaantuminen.

- Säilytä akku viileässä ja kuivassa paikassa, ei avotulen tai lämmönlähteiden lähistöllä.

HUOMAUTUS Laturin automaattinen varaustason tunnistus suojaa akkua ylilatautumiselta, joten sen voi jättää laturiin joksikin aikaa muttei pysyvästi.

HUOMAUTUS Noudata akun ja laturin erillisiä käyttöohjeita.

- Säilytä akkua jäätymiseltä suojattuna kuivassa paikassa, jonka lämpötila on 0–25 °C. Akun varaustason tulisi olla n. 40–60 %.
- Oikosulkuvaaran vuoksi älä säilytä akkua metalliesineiden tai happoa sisältävien esineiden läheisyydessä.

12 HÄVITTÄMINEN

Koskee vain EU-maita:

Eurooppalaisen käytöstä poistettuja sähkö- ja elektroniikkalaitteita koskevan direktiivin 2012/19/EU ja sitä vastaavan kansallisen lainsäädännön mukaan käyttökelvottomat latauslaitteet tulee kerätä erikseen ja toimittaa ympäristöystävälliseen uusiokäyttöön.

Jos käytöstä poistetut sähkö- ja elektroniikkalaitteet hävitetään epäasianmukaisesti, niiden mahdollisesti sisältämät vaaralliset aineet voivat aiheuttaa haittaa ympäristölle ja ihmisten terveydelle.

Sähkö- ja elektroniikkalaitteita koskevaan lakiin liittyviä huomautuksia

- Käytöstä poistetut sähkö- ja elektroniikkalaitteet eivät kuulu sekajätteeseen, vaan ne on toimitettava erilliseen keräykseen!
- Käytöstä poistetut paristot tai akut, joita ei ole asennettu kiinteästi laitteeseen, on poistettava ennen laitteen luovuttamista keräyspisteeseen! Niiden hävittämisestä on säädetty erikseen paristoja ja akkuja koskevassa lainsäädännössä.
- Sähkö- ja elektroniikkalaitteiden omistajat/käyttäjät ovat lain nojalla velvollisia palauttamaan laitteet, kun ne on poistettu käytöstä.
- Loppukäyttäjä on vastuussa siitä, että hänen henkilökohtaiset tietonsa poistetaan hävitettävästä laitteesta!

Yliviivattua jäteastiaa esittävä symboli tarkoittaa, että sähkö- ja elektroniikkalaitteita ei saa hävittää kotitalousjätteen mukana.

Käytöstä poistetut sähkö- ja elektroniikkalaitteet voidaan luovuttaa maksutta seuraaviin vastaanottopisteisiin:

- Kunnalliset jäte- tai keräyspisteet (esim. kuntien jäteasemat)
- Sähkölaitteiden myyntipisteet (tavanomaiset liikkeet ja online-myyjät), jos kauppias on velvoitettu ottamaan laitteet vastaan tai tarjoavat tämän palvelun vapaaehtoisesti.

Nämä tiedot ovat voimassa vain laitteille, jotka asennetaan ja myydään Euroopan Unioniin kuuluvissa maissa ja joita koskee direktiivi 2012/19/EU. Euroopan unionin ulkopuolisissa maissa voi olla näistä poikkeavia määräyksiä sähkö- ja elektroniikkalaitteiden hävittämisestä.

Paristoja ja akkuja koskeva lainsäädäntö

- Käytöstä poistetut paristot ja akut eivät kuulu kotitalousjätteisiin, vaan ne on toimitettava erilliseen keräykseen!
- Käyttö- tai asennusohjeesta löydät tietoja niiden tyypistä ja kemiallisesta koostumuksesta sekä siitä, miten paristot ja akut voidaan poistaa sähkölaitteesta turvallisesti.
- Paristojen ja akkujen omistajat/käyttäjät ovat lain nojalla velvollisia palauttamaan ne, kun ne on poistettu käytöstä. Palautusvelvollisuus koskee kotitalouksille tyypillisiä määriä.

Käytöstä poistetut paristot ja akut voivat sisältää haitallisia aineita tai raskasmetalleja, jotka voivat aiheuttaa vahinkoa ympäristölle ja terveydelle. Niiden suojaamiseksi on tärkeää hyödyntää käytöstä poistetut paristot ja akut ja käyttää uudelleen niiden sisältämät resurssit.

Yliviivattua jäteastiaa esittävä symboli tarkoittaa, että paristoja ja akkuja ei saa hävittää kotitalousjätteen mukana.

Jos jäteastiasymbolin alapuolella on lisäksi tunnus Hg, Cd tai Pb, ne tarkoittavat seuraavaa:

- Hg: akku sisältää yli 0,0005 % elohopeaa
- Cd: akku sisältää yli 0,002 % kadmiumia
- Pb: akku sisältää yli 0,004 % lyijyä

Akut ja paristot voidaan luovuttaa maksutta seuraaviin vastaanottopisteisiin:

- Kunnalliset jäte- tai keräyspisteet (esim. kuntien jäteasemat)
- Paristojen ja akkujen myyntipisteet
- Käytöstä poistettujen paristojen ja akkujen yhteiseen vastaanottojärjestelmään kuuluvat vastaanottopisteet
- Valmistajan vastaanottopiste (jos se ei kuulu yhteiseen vastaanottojärjestelmään)

Nämä tiedot koskevat ainoastaan Euroopan unionin jäsenvaltioissa myytäviä akkuja ja paristoja, joihin sovelletaan Euroopan unionin asetusta (EU) 2023/1542. Euroopan Unionin ulkopuolisissa maissa voimassa olevat määräykset akkujen ja paristojen hävittämisestä voivat poiketa näistä.

13 TEKNISET TIEDOT

Tekniset tiedot: katso tämän käyttöohjeen alussa oleva teknisten tietojen taulukko.

** Tärinä- ja meluarvoja koskevat huomautukset:*

- *Annetut tärinä- ja meluarvot on mitattu standardoidun testausmenetelmän mukaisesti, ja niiden avulla eri koneita on mahdollista vertailla keskenään.*
- *Annettuja tärinä- ja meluarvoja voidaan käyttää myös altistumisen (tärinäaltistumisasteen) alustavaan arviointiin.*
- *Koneen tärinä- ja meluarvot voivat käytön aikana erota annetuista arvoista koneen käyttötavasta riippuen.*
- *Noudata turvallisuutta koskevassa luvussa annettuja turvatoimenpiteitä. Yritä pitää tärinäkuormitus mahdollisimman vähäisenä. Tärinäkuormitusta voidaan vähentää esimerkiksi käyttämällä konetta käsineet kädessä ja rajoittamalla työskentelyaikaa. Huomioi silloin kaikki käyttöjakson osa-alueet (esimerkiksi ajat, kun kone on sammutettu ja ajat, kun kone on päällä mutta käy ilman kuormitusta).*

14 ASIAKASPALVELU JA HUOLTO

Takuuta, korjauksia ja varaosia koskevissa kysymyksissä ota yhteyttä lähimpään AL-KO-huoltoliikkeeseen. Niiden yhteystiedot löydät internetosoitteesta:
www.alko-garden.com/service-contacts

Lisätietoja varaosista on saatavilla osoitteessa:
www.alko-garden.com/spareparts

15 VAATIMUSTENMUKAISUUSVAKUUTUKSEEN LIITTYVIÄ TIETOJA

Vakuutamme täten yksinomaisella vastuulla, että tämä tuote täyttää markkinoille tuodussa muodossaan yhdenmukaistettujen EU-direktiivien, EU-turvallisuusstandardien ja tuotekohtaisten standardien vaatimukset. Vaatimustenmukaisuusvakuutus on osa käyttöohjetta ja toimitetaan koneen mukana.

16 TAKUU JA TUOTEVASTUU

Jos laitteessa esiintyy lakisääteisenä takuuaikana materiaali- tai valmistusvirheitä, meillä on oikeus valintamme mukaan joko korjata ne tai vaihtaa virheellinen osa uuteen. Takuun voimassaoloaika määräytyy laitteen ostomaan lainsäädännön mukaan.

Takuu on voimassa vain, kun:

- tätä käyttöohjetta noudatetaan
- laitetta käsitellään asianmukaisesti
- käytetään alkuperäisvaraosia

Takuu raukeaa, jos:

- laitetta yritetään korjata omavaltaisesti
- laitteeseen tehdään omavaltaisia teknisiä muutoksia
- laitetta käytetään sen käyttötarkoituksen vastaisesti

Takuu ei koske:

- tavallisesta käytöstä johtuvia maalipinnan vaurioita
- kulutusosia, joita ei ole kehystetty xxxxxx (x) varaosaluettelossa

Takuuaika alkaa siitä, kun ensimmäinen loppukäyttäjä ostaa laitteen. Ratkaiseva on ostokuitin päivämäärä. Ota yhteys laitteen myyjään tai lähimpään valtuutettuun huoltopisteeseen ja esitä takuutodistus ja alkuperäinen ostokuitti. Nämä ehdot eivät koske ostajan lakisääteisiä oikeuksia, jotka perustuvat virhevastuuseen.

ALGUPÄRASE KASUTUSJUHENDI TÕLGE

Sisukord

1 Ohutusjuhised ... 346
1.1 Elektrimasinate üldised ohutusjuhised ... 346
1.1.1 Ohutus töökohal ... 346
1.1.2 Elektriohutus ... 346
1.1.3 Inimeste ohutus ... 346
1.1.4 Akutoitel masina kasutamine ja käsitsemine ... 347
1.1.5 Teenindus ... 347
1.2 Ohutusjuhised muruniiduki kohta ... 347
1.3 Ohutusjuhised aku ja laadija kohta ... 348
2 Selle kasutusjuhendi kohta ... 348
2.1 Tiitellehel olevad sümbolid ... 348
2.2 Sümbolite ja märksõnade seletus ... 348
3 Toote kirjeldus ... 348
3.1 Otstarbekohane kasutamine ... 349
3.2 Võimalik prognoositav väärkasutamine ... 349
3.3 Jääkriskid ... 349
3.4 Ohutus- ja kaitseseadised ... 349
3.5 Sümbolid seadmel ... 349
3.5.1 Turvaindikaator ... 349
3.5.2 Juhtimissümbolid ... 350
3.6 Tooteülevaated ... 350
3.6.1 Toote ülevaade (01)* ... 350
3.6.2 Toote ülevaade (02, 03)** ... 351
3.6.3 Toote ülevaade (04)*** ... 351
4 Monteerimine ... 352
5 Kasutuselevõtt ... 352
5.1 Akude laadimine ... 352
5.2 Akude paigaldamine ja eemaldamine (05, 06) ... 352
5.3 Toitevarustuse sisse- ja väljalülitamine (05, 06) ... 352
6 Kasutamine ... 352
6.1 Lõikekõrguse reguleerimine ... 353
6.1.1 Lõikekõrguse reguleerimine (07)* 353
6.1.2 Lõikekõrguse reguleerimine (08)** ... 353
6.2 Niitmine murukoguriga (09, 10) ... 353
6.3 Lõikemehhanismi käivitamine ja seiskamine (11, 12) ... 353
6.4 Rattaajami sisse- ja väljalülitamine (13)** ... 354
6.5 Aku laetustaseme kontrollimine (14, 15) ... 354
6.6 Juhtpideme kohandamine kasutaja pikkusele ... 354
6.6.1 Juhtpideme kohandamine (16)** .. 354
6.6.2 Juhtpideme kohandamine (17)** .. 354
6.6.3 Juhtpideme kohandamine (18)*** 354
6.7 Juhtpideme kokku- ja lahtiklappimine 354
6.7.1 Juhtpideme kokku- ja lahtiklappimine (19)*,** ... 355
6.7.2 Juhtpideme kokku- ja lahtiklappimine (20)*** ... 355
6.8 Multšimine multšikiilu abil (21, 22)**,*** ... 355
6.9 Külgväljaviskega niitmine (23)*** ... 355
6.10 Niitmine ilma murukogurita (24)*** ... 356
7 Tööjuhised ... 356
8 Hooldus ... 356
8.1 Korralised hooldustööd ... 356
8.2 Seadme ja lõikemehhanismi puhastamine ... 357
8.3 Lõiketera kontrollimine ja vahetamine 357
8.4 Remonditööd ... 357
9 Abi tõrgete korral ... 357
9.1 Seadme- ja käsitsemisvigade korrigeerimine ... 357
9.2 Veakoodid ja vigade kõrvaldamine ... 358
10 Transport ... 359
10.1 Seadme transportimine ... 359
10.2 Transport ... 359
11 Hoiulepanek ... 360
11.1 Akumuruniiduki hoiustamine ... 360

11.2 Aku ja laadija hoiustamine 360
12 Jäätmekäitlus 360
13 Tehnilised andmed..... 361
14 Klienditeenindus/teenindus 361
15 Teave vastavusdeklaratsiooni kohta..... 361
16 Garantii..... 362

1 OHUTUSJUHISED

1.1 Elektrimasinate üldised ohutusjuhised

⚠ HOIATUS! Lugege läbi kõik ohutusjuhised, juhendid, joonised ja tehnilised andmed, mis selle masinaga kaasas on. *Alljärgnevate juhiste eiramise tagajärg võib olla elektrilöök, tulekahju ja/või rasked vigastused.*

- **Hoidke kõik ohutusjuhised ja juhendid edaspidiseks alles.**

Ohutusjuhistes kasutatav mõiste „masin“ tähistab võrgutoitel masinaid (toitekaabliga) või akutoitel masinaid (ilma toitekaablita).

1.1.1 Ohutus töökohal

- **Hoidke töökoht puhas ja hästi valgustatud.** *Korralagedus ja valgustamata töökoht võib põhjustada õnnetusi.*
- **Ärge töötage masinaga plahvatusohtlikus keskkonnas, kus leidub süttivaid vedelikke, gaase või tolmu.** *Masin tekitavad sädemeid, mis võivad süüdata tolmu või aurud.*
- **Hoidke lapsed ja muud isikud masina kasutamise ajal eemal.** *Tähelepanu hajumise korral võite kaotada kontrolli masina üle.*

1.1.2 Elektriohutus

- **Masina ühenduspistik peab sobima pistikupesaga. Pistikut ei tohi mitte mingil viisil muuta. Ärge kasutage kaitsemaandusega masinal adapterpistikuid.** *Modifitseerimata ja sobivad pistikupesad vähendavad elektrilöögi ohtu.*
- **Vältige kehalist kontakti torude, küttesedmete, pliitide ja külmikute maandatud pindadega.** *Kui teie keha on maandatud, on suurem elektrilöögi oht.*
- **Ärge kasutage muruniidukit vihma või niiskuse korral.** *See võib suurendada elektrilöögi ohtu.*
- **Ärge kasutage ühenduskaablit selleks mitteettenähtud otstarbel, masina kandmiseks, riputamiseks ega pistiku eemaldamiseks pistikupesast. Kaitske ühenduskaablit kuumuse, õli, teravate servade ja liikuvate osade eest.** *Kahjustunud või keerdus ühenduskaablid suurendavad elektrilöögi ohtu.*
- **Kui töötate masinaga õues, kasutage ainult välistingimustesse sobivaid pikenduskaableid.** *Välistingimustesse sobiva pikenduskaabli kasutamine vähendab elektrilöögi ohtu.*
- **Kui masina kasutamist niiskes keskkonnas ei saa vältida, kasutage rikkevoolukaitselülitit.** *Rikkevoolukaitselüliti kasutamine vähendab elektrilöögi ohtu.*

1.1.3 Inimeste ohutus

- **Olge tähelepanelik, jälgige oma tegevust ning säilitage masinaga töötamisel kaine mõistus. Ärge kasutage masinat, kui olete väsinud või uimastite, alkoholi või ravimite mõju all.** *Üks hetk tähelepanematust masina kasutamisel võib põhjustada raskeid vigastusi.*
- **Kasutage isikukaitsevahendeid ja alati kaitseprille.** *Isikukaitsevahendite, nagu tolmumaks, libisemiskindlad kaitsekindad, kaitsekiiver või kõrvaklapid sõltuvalt masina liigist ja kasutusest, kasutamine vähendab vigastuste ohtu.*
- **Vältige juhuslikku käivitumist. Veenduge, et masin oleks enne selle toitevõrku ühendamist ja/või akuga ühendamist, kätte võtmist või teisaldamist välja lülitatud.** *Kui hoiate masina teisaldamise ajal sõrme lülitilt või lülitate masina toitevõrku sisselülitatuna, võib see põhjustada õnnetusi.*
- **Enne masina sisselülitamist tuleb eemaldada seadistusvahendid ja mutrivõtmed.** *Masinal pöörlevas osas olev tööriist või võti võib põhjustada vigastusi.*
- **Vältige ebanormaalset kehahoiakut. Jälgige, et teie asend oleks stabiilne ning et oleksite alati tasakaalus.** *Nii saate masinat ootamatus olukorras paremini kontrolli all hoida.*
- **Kandke sobivat riietust. Ärge kandke avarat riietust ega ehteid. Hoidke juuksed ja riideesemed liikuvatest osadest eemal.** *Avarad riided, ehted ja pikad juuksed võivad liikuvate osade vahele jääda.*
- **Kui paigaldada saab tolmuimu- ja tolmukogumisseadiseid, tuleb need paigaldada**

ja neid õigesti kasutada. *Tolmuimeja kasutamine vähendab tolmu tõttu tekkivaid ohte.*

- **Ärge laske tekkida pettekujutelma ohutusest ning ärge eirake masinate ohutuseeskirju, isegi kui olete masinat korduvalt kasutanud.** *Tähelepanematu tegutsemine võib viia murdosa sekundi jooksul raskete vigastusteni.*

1.1.4 Akutoitel masina kasutamine ja käsitsemine

- **Kasutage akude laadimiseks ainult tootja poolt soovitatud laadijaid.** *Laadijaga, mis sobib kindlat tüüpi akudele, tekib muude akude laadimisel tuleoht.*
- **Kasutage masinates ainult selleks ettenähtud akusid.** *Muude akude kasutamine võib põhjustada vigastusi ja tuleohtu.*
- **Hoidke mittekasutatavaid akusid eemal kirjaklambritest, müntidest, võtmetest, naeltest, kruvidest ja muudest väikestest metallesemetest, mis võivad põhjustada kontaktide sildamise.** *Akukontaktide vaheline lühis võib kaasa tuua põletused või tulekahju.*
- **Vale kasutamise korral võib akust lekkida vedelikku. Vältige kokkupuudet sellega. Juhusliku kontakti korral loputage veega. Kui vedelik satub silma, pöörduge lisaks ka arsti poole.** *Lekkiv vedelik võib põhjustada nahaärritust või põletusi.*
- **Ärge kasutage kahjustunud või modifitseeritud akut ega kahjustunud või modifitseeritud masinat.** *Kahjustunud või modifitseeritud akud võivad ootamatult käituda ning tulekahju-, plahvatus- või vigastusohtu põhjustada.*
- **Ärge laske akul ega masinal kokku puututa tule või kõrge temperatuuriga.** *Tuli ja üle 130 °C temperatuur võivad põhjustada plahvatuse.*
- **Järgige kõiki laadimisjuhiseid ning ärge laadige akut ega akutoitel masinat kunagi kasutusjuhendis näidatud temperatuurivahemikust väljaspool.** *Valesti laadimine või laadimisel väljaspool lubatavat temperatuurivahemikku võib akut kahjustada ning tulekahju ohtu suurendada.*

1.1.5 Teenindus

- **Laske masinat remontida üksnes kvalifitseeritud spetsialistil, kes peab kasutama originaalvaruosi.** *Sellega tagate, et masina ohutus säilib.*
- **Ärge kunagi hooldage kahjustunud akusid.** *Kõiki aku hooldustöid tohib teha üksnes tootja või volitatud klienditeenindused.*

1.2 Ohutusjuhised muruniiduki kohta

- **Ärge kasutage muruniidukit halva ilma, eriti äikeseohu korral.** *See vähendab pikselöögi saamise ohtu.*
- **Kontrollige hoolikalt, ega muruniiduki kasutamise piirkonnas ei ole metsloomi.** *Metsloomad võivad muruniiduki kasutamise ajal viga saada.*
- **Kontrollige hoolikalt, ega muruniiduki kasutamise piirkonnas ei ole kive, pulki, traate, konte ega muid võõrkehi.** *Eemalepaiskuvad esemed võivad põhjustada isikukahju.*
- **Kontrollige muruniidukit enne kasutamist alati visuaalselt, et teha kindlaks, ega lõiketera ja lõiketeramoodul pole kulunud või kahjustunud.** *Kulunud või kahjustunud osad suurendavad vigastusohtu.*
- **Kontrollige tihti, ega murukogur pole kulunud või kahjustunud.** *Kulunud või kahjustunud murukogur võib suurendada vigastusohtu.*
- **Jätke kõik kaitseseadised paigaldatuks. Kaitseseadised peavad olema töökorras ja õigesti monteeritud.** *Lahtine, kahjustunud või mittetoimiv kaitseseadis võib põhjustada vigastusi.*
- **Hoidke kõik õhutuspilud mustusest vabad.** *Ummistunud õhutuspilud ja mustus võivad põhjustada ülekuumenemist ja tuleohtu.*
- **Kandke muruniidukiga töötamise ajal alati libisemiskindlaid ja kaitsvaid jalatseid. Ärge kasutage muruniidukit paljajalu ega lahtiste sandaalidega.** *See vähendab jalgade vigastamise ohtu kokkupuutel liikuva lõiketeraga.*
- **Kandke muruniidukiga töötamise ajal alati pikki pükse.** *Kaitsmata nahk suurendab eemalepaiskuvate esemete tõttu tekkivat vigastusohtu.*
- **Ärge kasutage muruniidukit märjas murus. Kõndige, mitte ärge jookske.** *See vähendab libisemise ja kukkumise ohtu, mis omakorda võib põhjustada vigastusi.*
- **Ärge kasutage muruniidukit järskudel kallakutel.** *See vähendab juhitavuse kaotamise, libisemise ja kukkumise ohtu, mis omakorda võib põhjustada vigastusi.*

- **Jälgige kallakutel töötamise ajal alati, et seisaksite kindlalt ja töötaksite kallaku suhtes risti, mitte kallakust üles või alla, ning muutke suunda äärmiselt ettevaatlikult.** *See vähendab juhitavuse kaotamise, libisemise ja kukkumise ohtu, mis omakorda võib põhjustada vigastusi.*
- **Olge muruniidukiga tagurpidi liikumisel või enda poole tõmbamisel eriti ettevaatlik. Jälgige alati ümbrust.** *See vähendab töö ajal komistamise ohtu.*
- **Ärge puudutage lõiketera ega muid ohtlikke osi, kui need veel liiguvad.** *See vähendab liikuvate osade tõttu vigastada saamise ohtu.*
- **Veenduge, et kinnikiilunud materjali eemaldamisel või muruniiduki puhastamisel oleksid kõik lülitid VÄLJAS ja aku oleks eemaldatud.** *Muruniiduki ootamatu töölehakkamine võib kaasa tuua rasked vigastused.*
- Enne hoiustamist laske tootel maha jahtuda.
- Enne hoiustamist tühjendage murukogur.
- Jälgige seadme seadistamisel, et teie sõrmed ei jääks liikuvate lõiketerade ja masina liikumatute osade vahele.

1.3 Ohutusjuhised aku ja laadija kohta

- Enne aku laadimist eemaldage see seadmest.
- Asetage seadmesse õige polaarsusega aku.
- Kui panete seadme hoiule, eemaldage sellest aku.
- Ärge lühistage seadme ega aku ühendusklemme.

Kasutusjuhendid

Järgige aku ja laadija eraldi kasutusjuhendites olevaid ohutusjuhiseid.

- Kasutusjuhend 443998: akud
- Kasutusjuhend 443999: laadijad

2 SELLE KASUTUSJUHENDI KOHTA

- Saksakeelne versioon on algupärane kasutusjuhend. Kõik teised keeleversioonid on algupärase kasutusjuhendi tõlked.
- Hoidke kasutusjuhendit alati sellises kohas, kust te selle vajadusel kiiresti üles leiate.
- Andke seade edasi teisele isikule ainult koos kasutusjuhendiga.
- Lugege kindlasti selles kasutusjuhendis olevaid ohutusjuhiseid ja hoiatusi.

2.1 Tiitellehel olevad sümbolid

Sümbol	Tähendus
	Lugege kasutusjuhend enne aku kasutuselevõttu kindlasti tähelepanelikult läbi. See on ohutu töö ja rikkevaba käsitsemise eeldus.
	Kasutusjuhend
	Käidelge liitiumioonakusid ettevaatlikult! Järgige eelkõige selles kasutusjuhendis toodud transpordi-, hoiustamis- ja kõrvaldusjuhiseid!
	See toode vastab kohalduvatele Euroopa direktiividele ning selleks on läbi viidud vastavushindamismenetlus.

2.2 Sümbolite ja märksõnade seletus

⚠ OHT! Tähistab vahetult ohtlikku olukorda, mille eiramine toob kaasa surmava või raske vigastuse.

⚠ HOIATUS! Tähistab võimalikku ohtlikku olukorda, mille eiramine võib tuua kaasa surmava või raske vigastuse.

⚠ ETTEVAATUST! Tähistab võimalikku ohtlikku olukorda, mille eiramine võib tuua kaasa kerge või mõõduka vigastuse.

TÄHELEPANU! Tähistab ohtlikku olukorda, mille eiramine võib tuua kaasa materiaalse kahju.

MÄRKUS Erijuhised arusaamise ja käsitsemise parandamiseks.

3 TOOTE KIRJELDUS

Selles dokumendis kirjeldatakse mitut seadmemudelit. Tuvastage õige mudel tootejooniste ja erinevate funktsioonide kirjelduste alusel.

Kasutada võib kõiki sortimendi AL-KO 18 V / 36 V 1 BATTERY / 2 VOLTAGES akusid (Bxxx Li) ja laadijaid (Cxxx Li).

TÄHELEPANU! Seadme ja aku kahjustamise oht. Kui seadet kasutatakse sobimatute akudega, võivad seade ja akud kahjustada saada.

- Kasutage seadet ainult ettenähtud akudega.

MÄRKUS Sortimendi AL-KO 18 V / 36 V 1 BATTERY / 2 VOLTAGES akude ja laadijate kasutusjuhenditest leiate lisateavet.

3.1 Otstarbekohane kasutamine

See seade on mõeldud muru niitmiseks eravaldustes ning seda tohib kasutada üksnes kuival murul.

Igasugune sellest erinev kasutusviis ei ole otstarbekohane. Seadmega tohib töötada ainult siis, kui see on täielikult paigaldatud.

See seade on mõeldud kasutamiseks üksnes oma tarbeks. Igasugune muu kasutamine ning ümber- ja juurdeehitused muudavad seadme otstarvest ja tühistavad garantii ja vastavuskinnituse (CE-märgis), samuti ei vastuta tootja sellisel juhul kasutajale ja kolmandatele isikutele tekkiva kahju eest.

3.2 Võimalik prognoositav väärkasutamine

Seade ei ole ette nähtud ärieesmärgil kasutamiseks avalikes parkides ja spordiväljakutel, samuti mitte kasutamiseks põllu- ja metsamajanduses.

- Seadet ei tohi kasutada vihma käes ega märjal murul.
- Niidetaval alal ei tohi olla võõrkehi, nt kive, puidutükke, pudeleid.
- Olemasolevaid kaitseseadiseid ei tohi eemaldada ega sillata, nt siduda turvahooba käepideme külge.

3.3 Jääkriskid

Ka seadme otstarbekohasel kasutamisel esineb alati jääkriske, mida ei ole võimalik välistada. Seadme liigist ja konstruktsioonist võivad olenevalt kasutamisest tuleneda alljärgnevad võimalikud ohud.

- Lõikematerjali, mulla ja väikeste kivide eemale paiskumise oht.
- Lõigatava materjali osakeste sissehingamine, kui ei kanta hingamiskaitset.
- Lõikevigastuste oht käte asetamisel pöörlevasse lõiketerasse.

3.4 Ohutus- ja kaitseseadised

HOIATUS! Kehavigastuste oht. Vigased ja väljalülitatud ohutus- ja kaitseseadised võivad tekitada raskeid vigastusi.

- Laske vigased ohutus- ja kaitseseadised remontida.
- Ärge blokeerige ohutus- ja kaitseseadiseid.

Turvahoob

Seade on varustatud turvahoovaga. Ohu korral laske turvahoob lihtsalt lahti. Mootor ja lõikemehhanism seiskuvad.

Käivitusnupp (juhtpidemel)

Selleks et mootorit turvahoovast sisse lülitada, tuleb eelnevalt vajutada käivitusnuppu.

Kaitsekate

Kaitsekate kaitseb näiteks lõikematerjali osakeste ja kivide eest, mis võivad eemale paiskuda.

3.5 Sümbolid seadmel

3.5.1 Turvaindikaator

Sümbol	Tähendus
	Olge käsitsemisel eriti ettevaatlik!
	Lugege enne kasutuselevõttu kasutusjuhend läbi!
	Ohtlikud väljapaiskuvad objektid!
	Hoidke kõrvalised isikud ohupiirkonnast eemal!
	Vigastusoht! Hoidke käed ja jalad lõikamismehhanismist eemal!
	Kui seadet ei kasutata ning hooldus- ja remonditööde ajal tehke järgmist. Lülitage seade välja ja võtke aku seadmest välja!
	Ei vasta tõele, kasutatakse ainult elektrilistel muruniidukitel.[a)]
	Ärge niitke liiga järskudel kallakutel![a)]

Sümbol	Tähendus
	Ärge kasutage seadet vihmas ega hoidke vabas õhus![a)]
STOP	Pärast seadme väljalülitamist pöörleb lõiketera edasi. Puudutage lõiketera alles siis, kui kõik seadme osad on seisma jäänud![a)]

[a)] 46.6 Li SP comfort, 51.6 Li SP comfort

3.5.2 Juhtimissümbolid

Sümbol	Tähendus
36V	Muruniiduk 36 V režiimis kahe 18 V akuga.
START	Muruniiduki käivitamiseks vajutage käivitusnuppu.[a)]
① ② ③	Muruniiduki käivitamine (vt *Peatükk 6.3 "Lõikemehhanismi käivitamine ja seiskamine (11, 12)", lehekülg 353*) [b)]
GO STOP	Täitetasemenäidik murukoguris: ■ Täitetasemenäidik on üleval (GO): töötage edasi. ■ Täitetasemenäidik on all (STOP): katkestage töö ja tühjendage murukogur.
	Pöördpideme juhtimissümbol juhtpidemel.[c)] ■ Lukk kinni: juhtpide fikseeritakse valitud asendis. ■ Lukk lahti: juhtpidet saab reguleerimiseks liigutada.
① ② ③	Juhtpideme kõrguse reguleerimise astmed (2 astet) [c)] Kolmas aste on mõeldud juhtpideme ümberpööramiseks.
	Ohu korral: muruniiduki seiskamiseks laske turvaraam kohe lahti.

[a)] 34.6 Li comfort, 38.6 Li comfort, 43.6 Li comfort

[b)] 46.6 Li SP comfort, 51.6 Li SP comfort

[c)] 38.6 Li comfort, 43.6 Li comfort

3.6 Tooteülevaated

3.6.1 Toote ülevaade (01)*

*: 34.6 Li comfort

Number	Osa
1	Käivitusnupp
2	Turvahoob
	Juhtpide:
3	■ Haardepind
4	■ Ülapide
5	■ Kiirkinnitusega pöördliigend
6	■ Alumine pide
7	■ Kinnitusnupuga pöördliigend
	Aku laadimisoleku näidik:
8	■ LED-id
9	■ Nupp laetustaseme väljaselgitamiseks
10	Akupesa kate
11	Akupesa
	Tsentraalne lõikekõrguse reguleerimine:
12	■ Lõikekõrguse näidik (5-astmeline)
13	■ Vabastushoob
14	Lõiketeraga lõikekorpus
15	Kandepide
16	Kaitsekate
	Murukogur:
17	■ Murukoguri korpus
18	■ Murukoguri pide
19	■ Murukoguri täitetasemenäidik
20 [a)]	Laadija [a)]
21 [a)]	Akud (2 tk) [a)]

[a)] komplektis

3.6.2 Toote ülevaade (02, 03)**

**: 38.6 Li comfort, 43.6 Li comfort

Number	Osa
1	Käivitusnupp
2	Turvahoob
	Juhtpide:
3	■ Haardepind
4	■ Ülapide
5	■ Kiirkinnitusega pöördliigend
6	■ Alumine pide
7	■ 2-astmeline töösügavuse näidik: 38.6 Li comfort: Kiirkinnitusega pöördliigend, 43.6 Li comfort: Pöördpidemega vedrutihvt Kolmas aste on mõeldud juhtpideme ümberpööramiseks.
	Aku laadimisoleku näidik:
8	■ LED-id
9	■ Nupp laetustaseme väljaselgitamiseks
10	Akupesa kate
11	Akupesa
	Tsentraalne lõikekõrguse reguleerimine:
12	■ Lõikekõrguse näidik (5-astmeline)
13	■ Vabastushoob
14	Lõiketeraga lõikekorpus
15	Kandepide
16	Kaitsekate
	Murukogur:
17	■ Murukoguri korpus
18	■ Murukoguri pide
19	■ Murukoguri täitetasemenäidik
20	Multšikiil
21 [a)]	Laadija [a)]
22 [a)]	Akud (2 tk) [a)]

[a)] komplektis

3.6.3 Toote ülevaade (04)***

***: 46.6 Li SP comfort, 51.6 Li SP comfort

Number	Osa
	Juhtpaneel:
1	■ Aku laadimisoleku näidik
2	■ Topeltfunktsiooniga nupp: 1. Käivitusnupp, 2. Laetusoleku väljaselgitamine
3	Turvahoob
4	Lülitusraam rattaajamile
	Juhtpide:
5	■ Haardepind
6	■ Pide
7	■ Pöördpidemega vedrutihvt (2-astmeline) Kolmas aste on mõeldud juhtpideme asendi muutmiseks.
8	■ Pideme pöördliigend
	Tsentraalne lõikekõrguse reguleerimine:
9	■ Lõikekõrguse näidik (6-astmeline)
10	■ Seadistushoob
11	Külgväljaviskeklapp
12	Külgväljaviskeelement
13	Eesmine kandepide
14	Lõiketeraga lõikekorpus
15	Akupesa
16	Akupesa kate
17	Tagumine kandepide
18	Kaitsekate
	Murukogur:
19	■ Murukoguri korpus
20	■ Murukoguri pide
21	■ Murukoguri täitetasemenäidik
22	Multšikiil
23 [a)]	Laadija [a)]
24 [a)]	Akud (2 tk) [a)]

[a)] komplektis

4 MONTEERIMINE

⚠ HOIATUS! Mittetäielik monteerimine on ohtlik! Mittetäielikult monteeritud seadme käitamine võib põhjustada raskeid vigastusi.

- Käitage seadet ainut siis, kui see on täielikult monteeritud!
- Asetage aku seadmesse alles siis, kui seade on täielikult monteeritud!

Järgige oma mudeli kohta kehtivaid paigaldussamme pildiosas.

Installation
34.6 Li comfort

Installation
38.6 Li comfort

Installation
43.6 Li comfort

Installation
46.6 Li SP comfort | 51.6 Li SP comfort

5 KASUTUSELEVÕTT

5.1 Akude laadimine

Akud on osaliselt laetud. Laadige akud enne esimest kasutamist täiesti täis. Akusid võib laadida igasuguse laetustaseme juures. Laadimise katkestamine akusid ei kahjusta.

ℹ MÄRKUS Üksikasjalikku teavet lugege akude ja laadija eraldi kasutusjuhenditest.

5.2 Akude paigaldamine ja eemaldamine (05, 06)

Muruniiduk toimib ainult siis, kui mõlemad akud on paigaldatud.

TÄHELEPANU! Aku kahjustamise oht. Kui akud jäetakse pärast kasutamist seadmesse, võivad need kahjustada saada.

- Võtke aku kohe pärast kasutamist seadmest välja ja hoidke seda külmumise eest kaitstud kohas.
- Asetage akud seadmesse vahetult enne töö alustamist.

Akude paigaldamine

1. Tõstke akupesa kate (05/1, 06/1) üles (05/a, 06/a).
2. Lükake akud (05/2, 06/2) ülevalt akupessa (05/3, 06/3), kuni akud fikseeruvad (05/b, 06/b).
3. Sulgege akupesa kate (05/c, 06/c).

Akude väljavõtmine

1. Vajutage aku vabastusnupule (05/4, 06/4) ja hoidke seda all.
2. Võtke aku välja.

5.3 Toitevarustuse sisse- ja väljalülitamine (05, 06)

⚠ HOIATUS! Vigastusoht. Juhuslik sisselülitamine võib kaasa tuua rasked vigastused.

- Alati enne tööpause ja hooldustöid: Eemaldage akud.

Vooluvarustuse sisselülitamine

1. Tõstke akupesa kate (05/1, 06/1) üles (05/a, 06/a).
2. Paigaldage akud: vt *Peatükk 5.2 "Akude paigaldamine ja eemaldamine (05, 06)", lehekülg 352*.
3. Sulgege akupesa kate (05/c, 06/c).
4. Lülitage seade sisse: vt *Peatükk 6.3 "Lõikemehhanismi käivitamine ja seiskamine (11, 12)", lehekülg 353*.

Vooluvarustuse väljalülitamine

1. Võtke akud välja. vt *Peatükk 5.2 "Akude paigaldamine ja eemaldamine (05, 06)", lehekülg 352*.
2. Võtke akud kohe pärast kasutamist seadmest välja, laadige ja hoidke seda külmumise eest kaitstud kohas. Asetage akud seadmesse vahetult enne järgmist kasutamist.

6 KASUTAMINE

⚠ HOIATUS! Vigastusoht. Vigased ja väljalülitatud ohutus- ja kaitseseadised võivad tekitada raskeid vigastusi.

- Enne sisselülitamist kontrollige kõigi kaitseseadiste olemasolu ja toimimist!

⚠ HOIATUS! Vigastusoht ebanormaalsete tööolekute korral. Seisake muruniiduk kohe. Eemaldage akud. Seejärel kontrollige, kas kõik liikuvad osad on täielikult seisma jäänud:

- pärast võõrkehaga kokkupõrkamist: kontrollige, ega muruniidukil pole kahjustusi, ja parandage need. Alles seejärel lülitage muruniiduk uuesti sisse ja võtke kasutusele.
- Kui muruniiduk vibreerib ebatavaliselt: kontrollige kohe, ega sellel pole kahjustusi. Vahetage või parandage kahjustunud osad. Otsige kinnitusest lahti tulnud osi ja kinnitage need uuesti.

TÄHELEPANU! Seadme kahjustumise oht. Kui lõiketera on blokeerunud, võib mootor üle kuumeneda.

- Puhastage lõikemehhanism pärast iga kasutust.
- Seadistage suurem lõikekõrgus.
- Kõrgemat muru ja tihedamat puhmastikku tuleb lõigata astmeliselt.

6.1 Lõikekõrguse reguleerimine

⚠ ETTEVAATUST! Lõikevigastuste oht! Lõikevigastuste oht käte asetamisel pöörlevasse lõikemehhanismi.

- Reguleerige lõikekõrgust ainult väljalülitatud mootori ja seisva lõikemehhanismiga.

6.1.1 Lõikekõrguse reguleerimine (07)*

*: 34.6 Li comfort, 38.6 Li comfort, 43.6 Li comfort

1. Tõmmake vabastushooba (07/1) (07/a).
2. Tõstke muruniiduk kandepidemest (07/2) hoides üles või vajutage alla (07/b). Soovitud lõikekõrgust saab vaadata skaalalt (07/3).
3. Laske vabastushoob lahti.

6.1.2 Lõikekõrguse reguleerimine (08)**

**: 46.6 Li SP comfort, 51.6 Li SP comfort

1. Pöörake seadistushooba (08/1) vabastamiseks väljapoole (08/a) ja hoidke selles asendis.
   - Madal muru: Lükake seadistushooba esiratta suunas (08/b).
   - Kõrgem muru: Lükake seadistushooba murukoguri suunas (08/b).
   - Soovitud lõikekõrgust saab vaadata skaalalt (08/3).
2. Laske seadistushoob lahti, nii et see fikseerub soovitud astmel.

6.2 Niitmine murukoguriga (09, 10)

Seadet saab kasutada nii murukoguriga kui ka ilma selleta.

Murukoguri kohale asetamine

1. Veenduge, et seade oleks välja lülitatud ja lõikemehhanism seisaks.
2. Tõstke kaitsekate (09/1) üles (09/a).
3. Kinnitage murukogur (09/2) hoidikusse (09/b).
4. Laske kaitsekate lahti.

Kontrollige täitetaset

Täitetaseme näidik (10/1) liigub niitmise ajal õhuvoo mõjul üles (10/a). Kui murukoguri (10/2) on täis, on täitetaseme näidik murukoguri juures sees (10/b). Murukogur tuleb tühjendada.

Võtke murukogur ära ja tühjendage

⚠ ETTEVAATUST! Lõikevigastuste oht! Lõikevigastuste oht käte asetamisel pöörlevasse lõikemehhanismi.

- Eemaldage murukogumismahuti ainult siis, kui lõikemehhanism seisab.

ℹ MÄRKUS Puhastage murukoguri tühjendamise ajal ka täitetaseme näidiku õhuavad, et näidik töötaks ka edaspidi laitmatult.

1. Veenduge, et seade oleks välja lülitatud ja lõikemehhanism seisaks.
2. Tõstke kaitsekate (09/1) üles.
3. Tõstke murukogur (09/2) hoidikutest välja ja eemaldage suunaga tahapoole.
4. Tühjendage murukogur.
5. Puhastage täitetaseme näidiku all olevad väljapuhkeavad.
6. Paigaldage murukogur (vt eestpoolt).

6.3 Lõikemehhanismi käivitamine ja seiskamine (11, 12)

Käivitage lõikemehhanism üksnes tasasel aluspinnal, mitte kõrges murus. Aluspinnal ei tohi olla võõrkehi, nt kive. Seadet ei tohi käivitamiseks tõsta ega kallutada.

TÄHELEPANU! Seadme kahjustumise oht. Korduv lühiajaline järjestikune sisse-/väljalülitamine kahjustab mootorit ja lõikemehhanismi.

- Lülitage mootor sisse ainult siis, kui lõikemehhanism seisab.

ℹ MÄRKUS Lubatud juhtimisasend: seisate muruniiduki taga ja hoiate kahe käega juhtpidemest kinni.

Lõikemehhanismi käivitamine

1. Kui seda pole veel tehtud: lülitage sisse vooluvarustus (vt *Peatükk 5.3 "Toitevarustuse sisse- ja väljalülitamine (05, 06)", lehekülg 352*).
2. Vajutage käivitusnuppu (11/1, 12/1) ja hoidke seda all (11/a, 12/a).
3. Tõmmake turvapidet (11/2, 12/2) juhtpideme (11/3, 12/3) poole (11/b, 12/b). Mootor ja lõikemehhanism käivituvad.
4. Laske käivitusnupp lahti ja hoidke samal ajal turvahooba edasi kinni.

MÄRKUS Turvahoob ei lukustu. Hoidke töö ajal kogu aeg juhtpidemest kinni.

Lõikemehhanismi seiskamine

1. Laske turvahoob lahti. See läheb automaatselt algasendisse.
2. Oodake, kuni lõikemehhanism seisma jääb.
3. Vooluvarustuse väljalülitamine (vt *Peatükk 5.3 "Toitevarustuse sisse- ja väljalülitamine (05, 06)", lehekülg 352*).

ETTEVAATUST! Lõikevigastuste oht. Lõikevigastuste oht käte asetamisel pöörlevasse lõikemehhanismi.

- Oodake, kuni lõikemehhanism jääb seisma.
- Enne kõiki hooldustöid: lülitage seade välja ja oodake, kuni lõikemehhanism jääb seisma. Eemaldage aku.

6.4 Rattaajami sisse- ja väljalülitamine (13)**

**: 46.6 Li SP comfort, 51.6 Li SP comfort

MÄRKUS Rattaajamit saab sisse lülitada ainult töötava mootoriga.

Rattaajami sisselülitamine

1. Lülitage seade sisse ja käivitage mootor (vt *Peatükk 6.3 "Lõikemehhanismi käivitamine ja seiskamine (11, 12)", lehekülg 353*).
2. Vajutage rattaajami lülitusraam (13/1) vastu juhtpidet (13/2) ja hoidke kinni (13/a). Rattaajami lülitusraam ei fikseeru.

Rattaajami väljalülitamine

1. Laske rattaajami lülitusraam lahti. See läheb automaatselt nullasendisse.

6.5 Aku laetustaseme kontrollimine (14, 15)

1. Vajutage lühidalt käivitusnuppu (14/1, 15/1).
   ⇨ LED-id (14/2, 15/2) põlevad või vilguvad olenevalt laetustasemest.

LED-id (rohelised)	Laetustase
4 LED-i põlevad.	Aku täis laetud.
3 LED-i põlevad.	Aku on 75% ulatuses laetud.
2 LED-i põlevad.	Aku on 50% ulatuses laetud.
1 LED põleb.	Aku on 25% ulatuses laetud.
4 LED-i vilguvad.	Aku on tühi.

MÄRKUS LED-id tähistavad veakoode (vt *Peatükk 9.2 "Veakoodid ja vigade kõrvaldamine", lehekülg 358*).

6.6 Juhtpideme kohandamine kasutaja pikkusele

6.6.1 Juhtpideme kohandamine (16)**

**: 38.6 Li comfort

1. Mõlemal küljel: Avage kiirkinnitus (16/1) (16/a).
2. Keerake juhtpide (16/2) asendisse 1 või 2 (16/b).
   Märkus: *Kolmas aste on mõeldud juhtpideme ümberpööramiseks.*
3. Mõlemal küljel: Sulgege kiirkinnitus (16/c).

6.6.2 Juhtpideme kohandamine (17)**

**: 43.6 Li comfort

1. Mõlemal küljel: keerake pöördpide (17/1) avatud lukule (17/a).
2. Keerake juhtpide (17/2) asendisse 1 või 2 (17/b).
   Märkus: *Kolmas aste on mõeldud juhtpideme ümberpööramiseks.*
3. Mõlemal küljel: keerake pöördpide suletud lukule (17/c).

6.6.3 Juhtpideme kohandamine (18)***

***: 46.6 Li SP comfort, 51.6 Li SP comfort

1. Mõlemal küljel: keerake pöördpidet (18/1) 90° (18/a).
2. Keerake juhtpide (18/2) ühte kahest asendist (18/3) (18/b).
3. Mõlemal küljel: keerake pöördpide 90° tagasi (18/c).

6.7 Juhtpideme kokku- ja lahtiklappimine

Pärast juhtpideme kokkuklappimist saate seadme küljele kallutada ning nüüd lõikemehhanismi

hõlpsalt puhastada. Kokkuklapitud juhtpidemega saab seadet ka ruumisäästlikult hoiustada.

⚠ ETTEVAATUST! Muljumisoht. Sõrmed ja muud kehaosad võivad käepideme lahtiste osade vahel muljuda saada.

- Hoidke käepideme lahtistest osadest tugevalt kinni.
- Ärge hoidke sõrmi ega muid kehaosi lahtiste osade vahel.

6.7.1 Juhtpideme kokku- ja lahtiklappimine (19)*,**

*: 34.6 Li comfort

**: 38.6 Li comfort, 43.6 Li comfort

Juhtpideme kokkuklappimine

1. Mõlemal küljel: Keerake korpusel juhtpideme kinnitust (19/1) nii palju lahti (19/a), et juhtpideme saaks ette pöörata.
2. Klappige juhtpide (19/2) täiesti ette (19 b).
3. Mõlemal küljel: Vabastage ülemine kiirkinnitus (19/3).
4. Klappige ülemine juhtpide (19/4) alla (19/c).

Juhtpideme lahtiklappimine

Toimige vastupidises järjekorras.

6.7.2 Juhtpideme kokku- ja lahtiklappimine (20)***

***: 46.6 Li SP comfort, 51.6 Li SP comfort

Juhtpideme kokkuklappimine

1. Mõlemal küljel: keerake pöördpidet (20/1) 90°.
2. Klappige juhtpide (20/2) täiesti ette (20/a).

Juhtpideme lahtiklappimine

Toimige vastupidises järjekorras.

6.8 Multšimine multšikiilu abil (21, 22)**,***

**: 38.6 Li comfort, 43.6 Li comfort

***: 46.6 Li SP comfort, 51.6 Li SP comfort

Multšimise ajal ei koguta lõigatud materjali kokku, vaid see jääb murule. Multš kaitseb pinnast kuivamise eest ja varustab seda toitainetega. Parimad tulemused saavutatakse regulaarse tagasilõikamisega umbes 2 cm võrra. Vaid noor muru, millel on pehme lehetekstuur, kõduneb kiiresti.

- Muru kõrgus enne multšimist: max 8 cm
- Muru kõrgus pärast multšimist: min 4 cm

MÄRKUS Kohandage kõnnikiirus multšimisega, ärge kõndige liiga kiiresti.

Multšikiilu kohaleasetamine (21)

⚠ ETTEVAATUST! Lõikevigastuste oht. Lõikevigastuste oht käte asetamisel pöörlevasse lõikemehhanismi.

- Enne multšikiilu paigaldamist või eemaldamist lülitage seade välja.

TÄHELEPANU! Seadme kahjustumise oht. Kui multšikiil ei lukustu, võivad multšikiil ja lõikemehhanism kahjustada saada.

- Jälgige, et riivistus lukustuks.

1. Lülitage seade välja (vt *Peatükk 5.3 "Toitevarustuse sisse- ja väljalülitamine (05, 06)", lehekülg 352*).
2. Võtke murukogur välja (vt *Peatükk 6.2 "Niitmine murukoguriga (09, 10)", lehekülg 353*).
3. Tõstke kaitsekate (21/1) üles (21/a).
4. Lükake multšikiil (21/2) väljaviskekanalisse (21/3) (21/b), kuni lukustus fikseerub.

Multšikiilu eemaldamine (22)

1. Lülitage seade välja.
2. Tõstke kaitsekate (22/1) üles (22/a).
3. Vabastage multšikiilul olev lukustus (22/2), võttes pidemest (22/3) kindlalt kinni (22/b).
4. Tõmmake multšikiil välja (22/c).

6.9 Külgväljaviskega niitmine (23)***

***: 46.6 Li SP comfort, 51.6 Li SP comfort

⚠ ETTEVAATUST! Lõikevigastuste oht! Lõikevigastuste oht käte asetamisel pöörlevasse lõikemehhanismi.

- Paigaldage ja eemaldage külgväljaviskeelement ainult siis, kui mootor ja niiduk seisavad.

Külgväljaviskeelemendi paigaldamine

1. Lülitage seade välja ja eemaldage aku.
2. Võtke ära murukogumiskorv.
3. Pöörake külgväljaviske kate (23/1) lahti ja hoidke kinni (23/a).
4. Lükake külgväljaviskeelement (23/2) sisse ja kinnitage nagadega (23/3) üleval külgväljaviske alla (23/b).
5. Sulgege kate aeglaselt. Kate kindlustab külgväljaviskeelemendi väljakukkumise eest.
6. Asetage kohale aku ja lülitage seade uuesti sisse.

Eemaldage külgväljaviskeelement

1. Lülitage seade välja ja eemaldage aku.

2. Pöörake külgväljaviske kate lahti ja hoidke kinni.
3. Eemaldage külgväljaviskeelement ja tõmmake välja.
4. Sulgege kate.
5. Asetage kohale aku ja lülitage seade uuesti sisse.

6.10 Niitmine ilma murukogurita (24)***

***: 46.6 Li SP comfort, 51.6 Li SP comfort

Seadet saab kasutada ilma murukogurita. Selleks et väljaviskekanal ei ummistuks, tuleb kaitsekate kergelt lahti teha.

1. Veenduge, et seade oleks välja lülitatud ja lõikemehhanism seisaks.
2. Tõstke kaitsekate (24/1) üles (24/a).
3. Paigaldage klapitugi (24/2) (24/b), kuni see kohale klõpsatab.
4. Laske kaitsekate lahti.

7 TÖÖJUHISED

Järgige ohutusjuhiseid!

MÄRKUS Järgige muruniiduki kasutamise aja valimisel kohalikke eeskirju.

- Jälgige, ega muru sees ei ole esemeid ning eemaldage need tööpiirkonnast.
- Niitke ainult hea nähtavuse korral.
- Niitke ainult terava lõiketeraga.
- Juhtige seadet ainult juhtpidemest.
- Liikuge seadmega ainult kõnnikiirusel.
- Liikuge seadmega alati kallaku suhtes risti. Ärge liikuge mööda kallakut üles-allasuunas ega kasutage niidukit suuremal kui 10° kallakul. Olge töösuuna muutmisel eriti ettevaatlik.

Akude niitmisvõimsus ja tööaeg

- Niitmisvõimsus ehk pindala, mida on võimalik niita, sõltub muru omadustest. Niitmisvõimsust mõjutavad sellised tegurid nagu muru pikkus, tihedus, valitud lõikekõrgus ja niiske muru.
- Optimaalne tööaeg saavutatakse tiheda niitmisega, st kui muru hoitakse kogu aeg lühikesena.
- Muruniiduki sage sisse- ja väljalülitamine niitmise ajal vähendab samuti niitmisvõimsust, nagu ka mittetäielikult laetud akud.
- Rattaajami [a)] sisselülitamine vähendab akude niitmisvõimsust ja tööaega.
- Niitmisvõimsuse optimeerimiseks on soovitatav muru tihti niita, seadistada kõrge niitmiskõrgus ja liikuda niitmisel kõnnikiirusel.

MÄRKUS Tööaja pikendamiseks võib osta lisaakud.

[a)] 46.6 Li SP comfort, 51.6 Li SP comfort

Nõuanded niitmiseks

- Lõikekõrgus peaks olema ühtlaselt 3–5 cm, ärge niitke rohkem kui poolt murukõrgusest.
- Ärge koormake muruniidukit üle! Kui mootori pöörlemiskiirus langeb pika, raske muru tõttu olulisel määral, suurendage lõikekõrgust ja niitke mitu korda.
- Tuul ja päike võivad muru pärast niitmist kuivatada, mistõttu tuleks niita pigem pärastlõunal.

8 HOOLDUS

OHT! Ebaõige hooldus võib olla eluohtlik. Hooldustööd kvalifitseerimata isikute poolt, heakskiitmata varuosad ning kaitseseadiste eemaldamine või modifitseerimine võivad töö ajal raskeid vigastusi ja koguni surma põhjustada.

- Ärge eemaldage kaitseseadised ega inaktiveerige neid.
- Kasutage ainult heakskiidetud originaalvaruosi.
- Regulaarne ja asjatundlik hooldus tagab seadme töökorras oleku ja puhtuse.

HOIATUS! Lõikevigastuste oht. Teravate ja liikuvate seadmeosade ja lõiketööriistade puudutamisel on lõikevigastuste oht.

- Lülitage seade enne hooldus- ja puhastustöid alati välja. Eemaldage turvavõti ja eemaldage akud!
- Kandke hooldus- ja puhastustööde ajal alati kaitsekindaid.

HOIATUS! Hooldustööde tegemise ajal on vigastusoht. Mitteasjakohased hooldustööd võivad kaasa tuua raskeid vigastusi ja seadme kahjustusi.

- Laske seadet remontida ainult vastava eriala ettevõttel.

8.1 Korralised hooldustööd

- Kontrollige, kas kõik mutrid, poldid ja kruvid on kinni keeratud ja seade on ohutus tööolekus.
- Kontrollige regulaarselt, kas murukogur töötab korralikult ja pole kulunud.

8.2 Seadme ja lõikemehhanismi puhastamine

TÄHELEPANU! Oht vee tõttu. Seadmes olev vesi põhjustab lühiseid ja elektriosa kahjustumist.

- Ärge pritsige seadmele vett.
- Kasutage puhastamiseks ainult käsiluuda või harja.

1. Seisake mootor.
2. Võtke akud välja.
3. Võtke murukogur välja.
4. Kallutage seadet ja puhastage lõikemehhanism.

8.3 Lõiketera kontrollimine ja vahetamine

⚠ HOIATUS! Eemale paiskuvad lõiketera osad võivad põhjustada raskeid vigastusi. Kulunud, rebenenud või kahjustunud lõiketera võib puruneda ning selle osad võivad ohtlikult laiali paiskuda.

- Kontrollige regulaarselt, ega lõiketera pole kahjustunud.
- Ärge kasutage muruniidukit, kui lõiketera on kulunud või kahjustunud.

- Nürisid või kahjustunud lõiketeri tuleb lasta teritada/vahetada ainult tootja teenindus-punktis või volitatud töökojas.
- Arvestage lõiketera hooldamisel, et lõiketera võib liikuda ka siis, kui toiteallikas on välja lülitunud.
- Olge masina seadistamisel ettevaatlik, et takistada sõrmede jäämist liikuvate lõiketerade ja masina paigalolevate osade vahele.
- Vibratsiooni vältimiseks tuleb lõiketera ja terakruvi alati koos välja vahetada.
- Teritatud lõiketerad tuleb tasakaalustada. Tasakaalustamata lõiketerad tekitavad vibratsiooni ja kahjustavad niidukit.

8.4 Remonditööd

⚠ HOIATUS! Vigastusoht remonditööde tegemisel. Mitteasjakohased remonditööd võivad kaasa tuua raskeid vigastusi ja seadme kahjustusi.

- Remonditöid võivad teha ainult teenindus-punktid ja volitatud erialaettevõtted!

Järgmistel juhtudel tuleb pöörduda tootja teenindusse.

- Mootor ei käivitu enam.
- Seade sõitis vastu takistust.
- Lõiketera ja/või mootorivõll on paindunud.
- Seade vibreerib ja töötab ebaühtlaselt.
- Aku lekib või on kahjustunud.

9 ABI TÕRGETE KORRAL

⚠ ETTEVAATUST! Kehavigastuste oht. Teravad ja liikuvad seadme osad võivad põhjustada vigastusi.

- Kandke hooldus- ja puhastustööde ajal alati kaitsekindaid!

9.1 Seadme- ja käsitsemisvigade korrigeerimine

ℹ MÄRKUS Tõrgete korral, mida selles tabelis pole kirjeldatud või mida te ei suuda ise kõrvaldada, pöörduge meie volitatud klienditeeninduse poole.

Tõrge	Põhjus	Kõrvaldamine
Mootor ei tööta.	Akud puuduvad või ei ole õiges asendis.	Paigaldage akud õigesti.
	Akud on tühjad.	Laadige akusid.
	Lõiketera on kinni kiilunud.	1. Puhastage lõiketera ja lõikekorpus põhjalikult. Lõiketera peab vabalt pöörlema. 2. Käivitage muruniiduk madalas murus.
	Kaabel või lüliti on vigased.	Ärge kasutage seadet! Pöörduge tootja teenindusse.
Mootori võimsus väheneb.	Akud on tühjad.	Laadige akusid.

Tõrge	Põhjus	Kõrvaldamine
	Lõiketera on nüri.	Laske lõiketeri teritada tootja teeninduses.
	Liiga palju muru väljaviskekanalis või lõikekorpuses.	1. Puhastage lõiketera ja lõikekorpus põhjalikult. 2. Käivitage muruniiduk madalas murus.
Mootor jääb niitmise ajal seisma.	Lõiketera on nüri.	Laske lõiketeri teritada tootja teeninduses.
	Mootor on üle koormatud.	Lülitage muruniiduk välja, asetage tasasele aluspinnale või madalale murule ja käivitage uuesti.
Murukogur ei täitu piisavalt.	Muru on niiske.	Laske murul kuivada.
	Murukogur on ummistunud.	Puhastage murukoguri võred.
	Liiga palju muru väljaviskekanalis või lõikekorpuses.	■ Puhastage lõiketera ja lõikekorpus põhjalikult. ■ Seadistage lõikekõrgus kõrgemaks.
	Lõiketera on nüri.	Laske lõiketeri teritada tootja teeninduses.
Muru kukub lõikekorpusest välja.	Murukogumismahuti on täis.	Tühjendage murukogur ja puhastage väljaviskekanal.
Aku tööaeg väheneb oluliselt.	Lõikekõrgus on liiga madal.	Seadistage lõikekõrgus kõrgemaks.
	Muru on liiga kõrge või liiga niiske.	■ Laske murul kuivada. ■ Seadistage lõikekõrgus kõrgemaks.
	Niitmiskiirus on liiga suur.	■ Aeglustage niitmiskiirust. ■ Puhastage väljaviskekanal ja lõikekorpus. Lõiketera peab vabalt pöörlema.
	Murukogumismahuti on täis.	Tühjendage murukogur ja puhastage väljaviskekanal.
	Akude eluiga on läbi.	Vahetage akud välja. Kasutage üksnes tootja originaaltarvikuid.
Akusid ei saa laadida.	Akukontaktid on määrdunud.	Puhastage akukontakte mittemetallist esemega ja pihustage kontaktpihusega. **Tähelepanu!** *Ärge lühistage akukontakte metallist esemega!*
	Akud või laadija on vigased.	Tellige varuosi tootjalt.
	Akud on liiga kuumad.	Laske akudel maha jahtuda.

9.2 Veakoodid ja vigade kõrvaldamine

Vigadest antakse märku 4 rohelise LED-i erineva vilkumisega.

Veakood	Põhjus	Kõrvaldamine
2 × vilkumine	Seade on ülekoormatud.	■ Seadistage lõikekõrgus kõrgemaks. ■ Sõitke aeglasemalt. ■ Tehke lühike paus. ■ Niitke muru astmeliselt.
4 × vilkumine	Liiga kõrge või liiga madal temperatuur üksusel: ■ seade ■ akud ■ juhtseade	Seade ja akud: 1. Lülitage välja. 2. Laske maha jahtuda või soojeneda. 3. Lülitage sisse ja kasutage töötemperatuuri vahemikus.
6 × vilkumine	■ Liiga vähe elektripinget või -voolu ■ Seade ja akud liiga kuumad	■ Kontrollige aku laetusolekut. Liiga madala taseme korral laadige. ■ Lülitage seade ja akud välja ning laske maha jahtuda.
10 × vilkumine	Muud vead	Pöörduge tootja või edasimüüja teenindusse.

10 TRANSPORT

10.1 Seadme transportimine

TÄHELEPANU! Lõikemehhanismi kahjustamise oht. Kõige madalamal lõikekõrgusel võib lõikemehhanism üle astmete, servade ja äärekivide sõitmisel kahjustada saada.

- Seadke lõikekõrgus transpordi ajaks kõrgeimale astmele.

1. Seisake lõikemehhanism ja oodake, kuni see seisma jääb.
2. Seadistage kõrgeim lõikekõrgus.

Seadme transportimine kahe tööpiirkonna vahel

- Seadme tööpiirkonda viimise ajal peab lõikemehhanism olema kõrgeimas asendis.
- Teisaldamise hõlbustamiseks lülitage rattaajam [a] sisse.
- Kasutage seadme kandmiseks kandepidemeid (vt *Peatükk 3.6 "Tooteülevaated", lehekülg 350*).

[a] 46.6 Li SP comfort, 51.6 Li SP comfort

Seadme transportimine sõidukis

- Eemaldage aku.
- Klappige juhtpide kokku.
- Kinnitage seade sõidukis ümbermineku ja libisemise vastu.
- Kaitske seadet ümbritsevate esemete löökide eest.
- Ärge asetage seadmele esemeid.

10.2 Transport

Viige enne transporti läbi eespool kirjeldatud meetmed:

1. Lülitage seade välja.
2. Eemaldage aku seadmest.
3. Pakkige aku nõuetekohaselt (vt alt).

Aku B160.6 Li (tootenr 114128)

MÄRKUS Aku koguenergia on üle 100 Wh! Seetõttu järgige allolevaid transpordijuhiseid!

Sisalduv liitiumioonaku kuulub ohtlike kaupade reguleerimisalasse, kuid seda võib transportida lihtsustatud tingimustel:

- Erakasutaja võib kahjustmata akut ilma täiendavate meetmeteta teedel transportida, eeldusel, et aku on jaemüügipakendis ja transpordivahend on mõeldud erakasutuseks.
- Ärikasutajad, kes transpordivad akut seoses oma põhitegevusega (nt transport objektide või esitluste vahel) võivad samuti kasutada lihtsustatud tingimusi.

Mõlemal eespool kirjeldatud juhul tuleb kindlasti võtta meetmed sisu vabanemise takistamiseks. Muudel juhtudel tuleb kindlasti järgida ohtliku kauba eeskirju! Vastasel korral võidakse saatjat ja transportijat trahvida.

Lisateave transpordi ja saatmise kohta

- Liitiumioonakusid tohib transportida ja saata ainult kahjustamata olekus!
- Aku transportimiseks tohib kasutada ainult originaalpakendit või sobivat ohtlike ainete

pakendit (pole vajalik alla 100 Wh koguenergiaga akudel).

- Kleepige lahtised akukontaktid lühise vältimiseks kinni.
- Kindlustage aku pakendi sees libisemise vastu, et vältida aku kahjustumist.
- Tagage transpordi ja saatmise ajal (nt kullerteenuse või ekspedeerija kasutamisel) korrektse märgistuse ja dokumentatsiooni olemasolu.
- Kontrollige eelnevalt, kas transport on valitud teenusepakkuja juures võimalik ja registreerige saadetis.

Soovitame saadetise ettevalmistamisel kasutada ohtliku kauba spetsialisti abi. Järgige ka muid võimalikke riiklikke eeskirju.

11 HOIULEPANEK

- Pärast iga kasutamist tuleb seade hoolikalt puhastada ning paigaldada kõik kaitsekatted tagasi (kui neid on).
- Tehke vajalikud hooldustööd.
- Hoidke seadet kuivas, lukustatavas ja lastele kättesaamatus kohas.

11.1 Akumuruniiduki hoiustamine

⚠ ETTEVAATUST! Vigastusoht hoiustamisel. Hoiule pandud seadme teravaservalised seadmeosad võivad põhjustada vigastusohtu.

- Hoidke seadet lastele ja kõrvalistele isikutele kättesaamatus kohas.
- Hoiustage seadet ainult eemaldatud akuga.

1. Lülitage seade välja.
2. Võtke aku välja.
3. Tühjendage murukogur ja puhastage väljaviskekanal.
4. Puhastage seade hoolikalt.
5. Laske mootoril ja kogu seadmel maha jahtuda.
6. Kandke kõigile metallosadele korrosioonikaitseks õhuke kiht õli või silikooni.
7. Klappige juhtpide kokku.
8. Hoidke seadet kuivas, puhtas ja külma eest kaitstud kohas.
   - Katke kaitseks tolmu eest õhku läbi laskva kattega.
   - Ärge kasutage kilet, muidu võib tekkida niiskuse kogunemine.
   - **MÄRKUS. Muruniiduki hoiustamistemperatuur: vt tehnilisi andmeid.**

11.2 Aku ja laadija hoiustamine

⚠ OHT! Plahvatuse ja tulekahju oht! Kui akut hoitakse lahtise tule või kuumusallikate läheduses, võivad inimesed aku plahvatamise tagajärjel surma või raskelt vigastada saada.

- Hoidke akut jahedas ja kuivas, kuid mitte lahtise tule ega kuumusallikate läheduses.

ℹ MÄRKUS Aku on laadimise ajal tänu laetuse taseme automaatsele tuvastamisele ülelaadimise eest kaitstud ja võib seepärast mõneks ajaks, kuid mitte kauaks laadijaga ühendatuks jääda.

ℹ MÄRKUS Järgige aku ja laadija eraldi kasutusjuhendeid.

- Hoidke akut kuivas, jäätumisvabas kohas hoiustamistemperatuuril 0 °C kuni 25 °C ning hoidke aku laetuse taset vahemikus 40–60%.
- Ärge hoidke akut lühiseohu tõttu metallist või happesisaldusega esemete lähedal.

12 JÄÄTMEKÄITLUS

Üksnes EL liikmesriikidele:

Vastavalt Euroopa Parlamendi ja nõukogu direktiivile 2012/19/EL elektri- ja elektroonikaseadmete jäätmete kohta ning direktiivi ülevõtvatele riiklikele õigusaktidele tuleb kasutuskõlbmatuks muutunud elektrilised tööriistad eraldi kokku koguda ja keskkonnasäästlikult korduskasutada või ringlusse võtta

Vale jäätmekäitluse korral võivad vanad elektri- ja elektroonikaseadmed, milles sisaldub kahjulikke aineid, kahjustada keskkonda ja inimeste tervist.

Märkused elektri- ja elektroonikaseadmete seaduse kohta

- Vanu elektri- ja elektroonikaseadmeid ei tohi visata olmejäätmete hulka, vaid tuleb sorteerida!
- Vanad akud ja patareid, mis ei ole statsionaarselt vanasse seadmesse paigaldatud, tuleb enne seadme kõrvaldamist välja võtta! Nende kõrvaldamine toimub kooskõlas akuseadusega.
- Elektri- ja elektroonikaseadmete omanikud ja kasutajad on seadusega kohustatud akud ja patareid pärast nende kasutamist tagasi andma.
- Lõppkasutaja vastutab ainuisikuliselt oma isikuga seotud andmete kustutamise eest kõrvaldatavast vanast seadmest!

Läbikriipsutatud prügikonteineriga sümbol tähendab, et vanu elektri- ja elektroonikaseadmeid ei tohi visata olmejäätmete hulka.

Vanad elektri- ja elektroonikaseadmed saab viia tasuta järgmistesse kohtadesse:

- avalik-õiguslikud jäätmekäitlus- ja jäätmekogumispunktid (nt omavalitsuste poolt loodud)
- elektroonikaseadmete müügikohad (statsionaarsed ja veebikauplused), kui edasimüüja on kohustatud seadmed tagasi võtma või pakub seda teenust vabatahtlikult

Need väited kehtivad üksnes seadmete kohta, mida paigaldatakse ja müüakse Euroopa Liidu riikides ja mis kuuluvad Euroopa Liidu direktiivi 2012/19/EL reguleerimisalasse. Väljaspool Euroopa Liitu asuvates riikides võivad vanade elektri- ja elektroonikaseadmete jäätmekäitlusele kehtida erinevad nõuded.

Märkused akuseaduse (BattG) kohta

- Vanu patareisid ja akusid ei tohi visata olmejäätmete hulka, vaid tuleb sorteerida!
- Patareide ja akude ohutuks eemaldamiseks elektroonikaseadmest ja aku või patarei tüübi või keemilise süsteemi kindlakstegemiseks järgige kasutus- ja paigaldusjuhendis olevaid muid andmeid.
- Patareide ja akude omanikud ja kasutajad on seadusega kohustatud akud ja patareid pärast nende kasutamist tagasi andma. Tagastamine on piiratud majapidamisele omaste kogustega.

Vanad patareid võivad sisaldada kahjulikke aineid või raskemetalle, mis võivad kahjustada keskkonda ja tervist. Vanade patareide ja nendes sisalduvate ressursside taaskasutamine aitab kaitsta mõlemat väärtuslikku vara.

Läbikriipsutatud prügikonteineriga sümbol tähendab, et vanu patareisid ja akusid ei tohi visata olmejäätmete hulka.

Kui prügikonteineril on lisaks tähised Hg, Cd või Pb, tähendab see alljärgnevat:

- Hg: aku sisaldab üle 0,0005% elavhõbedat
- Cd: aku sisaldab üle 0,002% kaadmiumi
- Pb: aku sisaldab üle 0,004% pliid

Akud ja patareid saab viia tasuta järgmistesse kohtadesse:

- avalik-õiguslikud jäätmekäitlus- ja jäätmekogumispunktid (nt omavalitsuste poolt loodud)
- patareide ja akude müügikohad
- vanade seadmete ja patareide ühistagastussüsteemi teeninduspunktid
- tootja tagasivõtukoht (kui ei ole ühistagastussüsteemi liige)

Need väited kehtivad üksnes patareide ja akude kohta, mida müüakse Euroopa Liidu riikides ja mis kuuluvad Euroopa Liidu määrust (EL) 2023/1542 reguleerimisalasse. Väljaspool Euroopa Liitu asuvates riikides võivad patareide ja akude jäätmekäitlusele kehtida erinevad nõuded.

13 TEHNILISED ANDMED

Tehnilised andmed: vt selle kasutusjuhendi alguses olevat tabelit tehniliste andmetega.

** Märkused vibratsiooni ja müraemissiooni kohta.*

- *Esitatud vibratsiooni ja müraemissiooni väärtused on mõõdetud normitud kontrollimeetodi abil ning neid saab kasutada masinate omavaheliseks võrdlemiseks.*
- *Esitatud vibratsiooni ja müraemissiooni väärtuseid saab kasutada ka koormuse (vibratsiooniga kokkupuute) esialgseks hindamiseks.*
- *Vibratsiooni ja müraemissiooni väärtused võivad masina tegeliku kasutamise ajal esitatud väärtustest erineda sõltuvalt sellest, kuidas masinat kasutatakse.*
- *Järgige ohutuspeatükis esitatud ohutusmeetmeid. Püüdke vibratsioonikoormust võimalikult madalana hoida. Vibratsioonikoormust saab vähendada näiteks kinnaste kandmisega masina kasutamise ajal ning tööaja piiramisega. Sealjuures tuleb arvestada kõigi töötsükli osadega (nt aeg, millal masin on välja lülitatud ning aeg, millal see on sisse lülitatud, aga töötab ilma koormuseta).*

14 KLIENDITEENINDUS/TEENINDUS

Garantiid, remonti ja varuosi puudutavates küsimustes pöörduge lähimasse AL-KO teenindusse. Need leiate veebist aadressil:
www.alko-garden.com/service-contacts

Lisateavet varuosade kohta leiate aadressilt:
www.alko-garden.com/spareparts

15 TEAVE VASTAVUSDEKLARATSIOONI KOHTA

Kinnitame käesolevaga, et see toode täidab turul levitataval kujul ühtlustatud ELi direktiivide, ELi ohutusstandardite ja tootepõhiste standardite nõudeid. Vastavusdeklaratsioon on kasutusjuhendi osa ja on masinaga kaasas.

16 GARANTII

Võimalikud materjali- ja tootmisvead kõrvaldame seaduses ettenähtud garantiiaja jooksul oma äranägemisel kas remondi teel või asendame uue tootega. Garantiiaeg oleneb seadme ostukoha riigi seadustest.

Meie garantii kehtib vaid alljärgnevate tingimuste täitmisel:

- kasutusjuhendi järgimine;
- asjatundlik käsitsemine;
- originaalvaruosade kasutamine.

Garantii kaotab kehtivuse alljärgnevatel juhtudel:

- omavolilised remondikatsed;
- omavoliline tehniline muutmine;
- mitteotstarbekohane kasutamine.

Garantii ei hõlma:

- loomulikust kulumisest tulenevaid värvikahjustusi,
- kuluvaid osi, mis on varuosade kaardil tähistatud xxxxxx (x) raamiga

Garantiiaeg algab ostu sooritamisega esimese lõppkasutaja poolt. Määrava tähtsusega on ostutšeki kuupäev. Pöörduge selle garantiideklaratsiooni ja ostutšekiga edasimüüja või lähima volitatud klienditeeninduse poole. See vastavusdeklaratsioon ei puuduta ostja poolt müüja vastu esitatavaid seadusega ettenähtud kvaliteedikaebusi.

ORIGINALIOS NAUDOJIMO INSTRUKCIJOS VERTIMAS

Turinys

1 Saugos nuorodos 364
1.1 Bendrosios saugos nuorodos elektriniams įrenginiams 364
1.1.1 Sauga darbo vietoje 364
1.1.2 Elektros sauga 364
1.1.3 Asmenų sauga 364
1.1.4 Akumuliatorinio įrenginio naudojimas ir elgesys su juo 365
1.1.5 Aptarnavimas 365
1.2 Vejapjovės saugos nuorodos 365
1.3 Akumuliatoriaus ir įkroviklio saugos nuorodos 366
2 Apie šią naudojimo instrukciją 366
2.1 Tituliniame puslapyje esantys simboliai 366
2.2 Simbolių paaiškinimai ir signaliniai žodžiai 367
3 Gaminio aprašymas 367
3.1 Naudojimas pagal paskirtį 367
3.2 Galimi numatomi netinkamo naudojimo būdai 367
3.3 Liekamoji rizika 367
3.4 Saugos ir apsauginiai įtaisai 367
3.5 Ant įrenginio esantys simboliai 368
3.5.1 Saugos ženklas 368
3.5.2 Valdymo ženklas 368
3.6 Gaminių apžvalgos 369
3.6.1 Gaminio apžvalga (01)* 369
3.6.2 Gaminio apžvalga (02, 03)** 369
3.6.3 Gaminio apžvalga (04)*** 370
4 Montavimas 370
5 Paleidimas 370
5.1 Akumuliatorių pakrovimas 370
5.2 Akumuliatorių įdėjimas ir ištraukimas (05, 06) 370
5.3 Elektros srovės tiekimo įjungimas ir išjungimas (05, 06) 371
6 Valdymas 371
6.1 Pjovimo aukščio nustatymas 371
6.1.1 Pjovimo aukščio nustatymas (07)* 371
6.1.2 Pjovimo aukščio nustatymas (08)** 371
6.2 Pjovimas su žolės surinkimo krepšiu (09, 10) 372
6.3 Pjovimo mechanizmo paleidimas ir sustabdymas (11, 12) 372
6.4 Ratų pavaros prijungimas ir atjungimas (13)** 373
6.5 Akumuliatorių įkrovimo būsenos tikrinimas (14, 15) 373
6.6 Kreipiamosios rankenos pritaikymas pagal ūgį 373
6.6.1 Kreipiamosios rankenos pritaikymas (16)** 373
6.6.2 Kreipiamosios rankenos pritaikymas (17)** 373
6.6.3 Kreipiamosios rankenos pritaikymas (18)*** 373
6.7 Kreipiamosios rankenos užlenkimas ir atlenkimas 373
6.7.1 Kreipiamosios rankenos užlenkimas ir atlenkimas (19)*, ** 373
6.7.2 Kreipiamosios rankenos užlenkimas ir atlenkimas (20)*** 374
6.8 Mulčiavimas mulčiavimo pleištu (21, 22)**, *** 374
6.9 Pjovimas su šoninio išmetimo kanalu (23)*** 374
6.10 Pjovimas su žolės surinkimo krepšiu (24)*** 374
7 Darbo instrukcijos 375
8 Techninė priežiūra ir priežiūra 375
8.1 Reguliarūs techninės priežiūros darbai 375
8.2 Įrenginio ir pjovimo mechanizmo valymas 376
8.3 Pjovimo peilio kontrolė ir pakeitimas 376
8.4 Remonto darbai 376

9 Pagalba atsiradus sutrikimų 376
9.1 Įrenginio ir naudojimo klaidų koregavimas 376
9.2 Klaidų kodai ir klaidų šalinimas 378
10 Transportavimas 378
10.1 Įrenginio transportavimas 378
10.2 Transportavimas 378
11 Sandėliavimas 379
11.1 Akumuliatorinės vejapjovės laikymas 379
11.2 Akumuliatoriaus ir įkroviklio laikymas 379
12 Išmetimas 379
13 Techniniai duomenys 380
14 Klientų aptarnavimo tarnyba / techninės priežiūros punktas 381
15 Informacija apie atitikties deklaraciją 381
16 Garantija 381

1 SAUGOS NUORODOS

1.1 Bendrosios saugos nuorodos elektriniams įrenginiams

⚠ ĮSPĖJIMAS! Perskaitykite visas šiam įrenginiui taikomas saugos nuorodas, nurodymus, iliustracijas ir techninius duomenis. *Toliau pateiktų nurodymų nesilaikymo pasekmės gali būti elektros smūgis, gaisras ir (arba) sunkūs sužalojimai.*

- **Išsaugokite visas saugos nuorodas ir nurodymus ateičiai.**

Saugos nuorodose vartojama sąvoka „Įrenginys“ yra taikoma iš elektros tinklo maitinamiems įrenginiams (su tinklo laidu) ir akumuliatoriniams įrenginiams (be tinklo laido).

1.1.1 Sauga darbo vietoje

- **Išlaikykite savo darbo zoną švarią ir gerai apšviestą.** *Dėl netvarkos arba neapšviestų darbo zonų gali kilti nelaimingų atsitikimų.*
- **Nedirbkite su įrenginiu potencialiai sprogioje atmosferoje, kurioje yra degių skysčių, dujų arba dulkių.** *Įrenginiai kibirkščiuoja, todėl gali užsidegti dulkės arba garai.*
- **Kai įrenginys naudojamas, vaikai ir kiti asmenys turi laikytis nuo jo atstumo.** *Nukreipdami savo dėmesį, galite nesuvaldyti įrenginio.*

1.1.2 Elektros sauga

- **Jungiamasis įrenginio kištukas privalo tikti kištukiniam lizdui. Kištuką draudžiama kaip nors keisti. Nenaudokite adapterio kištukų kartu su įžemintais įrenginiais.** *Nepakeisti kištukai ir tinkami kištukiniai lizdai sumažina elektros smūgio riziką.*
- **Venkite kūno kontakto su įžemintais paviršiais, tokiais kaip vamzdžių, šildytuvų, viryklių ir šaldytuvų.** *Kils didesnė elektros smūgio rizika, jei Jūsų kūnas bus įžemintas.*
- **Nenaudokite vejapjovės lyjant arba esant drėgmei.** *Dėl to gali padidėti elektros smūgio rizika.*
- **Jungiamojo laido nenaudokite ne pagal paskirtį, už jo nenešiokite, nekabinkite įrenginio ir netraukite kištuko iš kištukinio lizdo. Saugokite jungiamąjį laidą nuo karščio, alyvos, aštrių briaunų ir judančių dalių.** *Pažeisti arba susiraizgę jungiamieji laidai padidina elektros smūgio riziką.*
- **Dirbdami su įrenginiu lauke, naudokite tik tokius ilgintuvus, kurie yra tinkami ir darbui lauke.** *Laukui tinkamo ilgintuvo naudojimas sumažina elektros smūgio riziką.*
- **Jei įrenginį būtina eksploatuoti drėgnoje aplinkoje, naudokite apsauginį liekamosios srovės jungiklį.** *Apsauginio liekamosios srovės jungiklio naudojimas sumažina elektros smūgio riziką.*

1.1.3 Asmenų sauga

- **Būkite atidūs ir atkreipkite dėmesį į tai, ką Jūs darote, bei elkitės apdairiai, dirbdami su įrenginiu. Nenaudokite įrenginio, kai esate pavargę arba veikiami narkotikų, alkoholio ar medikamentų.** *Neatidumo akimirka, naudojant įrenginį, gali turėti rimtų sužalojimų pasekmes.*
- **Naudokite asmens apsaugos priemones ir visada apsauginius akinius.** *Asmeninių apsauginių priemonių, tokių, kaip kaukė nuo dulkių, neslidūs apsauginiai batai, apsauginis šalmas arba klausos organų apsaugos priemonės, naudojimas, atsižvelgiant į įrenginio tipą ir naudojimą, sumažina sužalojimų riziką.*
- **Išvenkite neplanuoto paleidimo. Prieš prijungdami prie elektros maitinimo šaltinio, paimdami arba nešdami, įsitikinkite, kad įrenginys ir (arba) akumuliatorius yra išjungtas (-i).** *Jei nešdami įrenginį laikysite pirštą ant jungiklio arba jei įjungtą įrenginį pri-*

jungsite prie elektros maitinimo šaltinio, gali įvykti nelaimingų atsitikimų.

- **Prieš įjungdami įrenginį, pašalinkite nustatymo įrankius arba veržliarakčius.** *Įrankis arba raktas, esantis besisukančioje įrenginio dalyje, gali sukelti sužalojimus.*
- **Venkite nenormalios kūno laikysenos. Pasirūpinkite stabilia stovėsena ir visuomet išlaikykite pusiausvyrą.** *Taip galėsite geriau kontroliuoti įrenginį netikėtose situacijose.*
- **Dėvėkite tinkamus drabužius. Nedėvėkite plačių drabužių ir papuošalų. Saugokite plaukus ir drabužius nuo judančių dalių.** *Laisvus drabužius, papuošalus bei ilgus plaukus gali įtraukti judančios dalys.*
- **Jei galima sumontuoti dulkių nusiurbimo ir surinkimo įrenginius, juos reikia prijungti ir tinkamai naudoti.** *Dulkių nusiurbimo įrenginio naudojimas gali sumažinti dulkių keliamus pavojus.*
- **Atsižvelkite į saugą ir laikykitės įrenginiams galiojančių saugos taisyklių net ir tada, jei po daugkartinio naudojimo esate susipažinę su įrenginiu.** *Dėl nedėmesingos elgsenos per kelias sekundės dalis galima sunkiai susižaloti.*

1.1.4 Akumuliatorinio įrenginio naudojimas ir elgesys su juo

- **Akumuliatorius kraukite tik tais įkrovikliais, kuriuos rekomenduoja gamintojas.** *Įkrovikliui, kuris yra tinkamas tam tikram akumuliatorių tipui, kyla gaisro pavojus, jei jis bus naudojamas su kitais akumuliatoriais.*
- **Naudokite įrenginiuose tik tam kitus akumuliatorius.** *Kitų akumuliatorių naudojimas gali sukelti sužalojimus ir gaisro pavojų.*
- **Nenaudojamą akumuliatorių laikykite atokiau nuo sąvaržėlių, monetų, raktų, vinių, varžtų ar kitų mažų metalinių daiktų, kurie galėtų sukelti kontaktų šuntavimą.** *Trumpojo jungimo tarp akumuliatoriaus kontaktų pasekmės gali būti nudegimai arba gaisras.*
- **Naudojant neteisingai, iš akumuliatoriaus gali išsilieti skystis. Venkite sąlyčio su juo. Atsitiktinio kontakto atveju nuplaukite vandeniu. Jei skysčio patektų į akis, papildomai kreipkitės medicininės pagalbos.** *Išsiliejęs akumuliatoriaus skystis gali sukelti odos dirginimus arba nudegimus.*
- **Nenaudokite pažeistų arba modifikuotų akumuliatorių arba pažeistų arba modifikuotų įrenginių.** *Pažeisti arba modifikuoti akumuliatoriai gali būti neprognozuojami ir sukelti gaisrą, sprogimą arba kelti pavojų susižaloti.*
- **Saugokite akumuliatorių arba įrenginį nuo ugnies ir aukštos temperatūros.** *Ugnis arba temperatūra virš 130 °C gali sukelti sprogimą.*
- **Laikykitės visų įkrovimo nurodymų ir niekada neįkraukite akumuliatoriaus arba akumuliatorinio įrenginio už naudojimo instrukcijoje nurodytos temperatūrų srities.** *Netinkamai įkrovus arba įkraunant už leistinos temperatūrų srities ribų, gali būti sugadintas akumuliatorius ir kilti didesnis gaisro pavojus.*

1.1.5 Aptarnavimas

- **Įrenginį paveskite taisyti tik kvalifikuotiems specialistams ir tik su originaliomis atsarginėms dalims.** *Tokiu būdu yra užtikrinama, kad bus išsaugota įrenginio sauga.*
- **Niekada neatlikite pažeistų akumuliatorių techninės priežiūros.** *Visą akumuliatorių techninę priežiūrą privalo atlikti tik gamintojas arba įgaliotos klientų aptarnavimo tarnybos.*

1.2 Vejapjovės saugos nuorodos

- **Nenaudokite vejapjovės prastomis oro sąlygomis, ypač kylant žaibo pavojui.** *Taip bus mažesnė rizika būti nutrenktiems žaibo.*
- **Kruopščiai patikrinkite, ar vietoje, kurioje planuojate naudoti vejapjovę, nėra laukinių gyvūnų.** *Naudojimo metu vejapjove galite sužeisti laukinius gyvūnus.*
- **Kruopščiai apžiūrėkite vietą, kurioje planuojate naudoti vejapjovę, ir pašalinkite visus akmenis, lazdas, vielas, kaulus ir kitus svetimkūnius.** *Išsviestais daiktais gali būti sužaloti žmonės.*
- **Prieš pradėdami naudoti vejapjovę, visada atlikite apžiūrą, kad įsitikintumėte, jog peilis ir peilių mechanizmas nenusidėvėję ir nepažeisti.** *Dėl nusidėvėjusių arba pažeistų dalių kyla didesnė sužalojimo rizika.*
- **Dažnai tikrinkite, ar nenusidėvėjo ir nėra pažeistas žolės surinkimo krepšys.** *Dėl nusidėvėjusio arba pažeisto žolės surinkimo krepšio kyla didesnė sužalojimo rizika.*
- **Neišmontuokite nė vieno saugos įtaiso. Saugos įtaisai turi būti sumontuoti tinkamai ir taip, kad tinkamai veiktų.** *Dėl laisvo, pažeisto arba netinkamai veikiančio saugos įtaiso kyla sužalojimo rizika.*

- **Prižiūrėkite, kad visos vėdinimo angos būtų švarios.** *Dėl užsikišusių vėdinimo angų ir nešvarumų kyla perkaitimo rizika arba gaisro pavojus.*
- **Dirbdami su vejapjove visada avėkite neslystančiais ir apsaugančiais batais. Nenaudokite vejapjovės basomis arba avėdami atvirapirščiais sandalais.** *Taip kils mažesnis kojų sužalojimo dėl sąlyčio su judančiu peiliu pavojus.*
- **Dirbdami su vejapjove visada mūvėkite ilgas kelnes.** *Neapsaugojus odos kyla didesnis sužalojimo išsviestais daiktais pavojus.*
- **Nenaudokite vejapjovės šlapioje žolėje. Eikite, niekada nebėkite.** *Taip bus mažesnis pavojus paslysti arba nukristi ir dėl to susižaloti.*
- **Nenaudokite vejapjovės itin stačiuose šlaituose.** *Taip bus mažesnis pavojus prarasti kontrolę, paslysti arba nukristi ir dėl to susižaloti.*
- **Dirbant šlaituose svarbu stovėti tvirtai, visada dirbti skersai šlaito, niekada kylant į kalną arba leidžiantis nuo kalno ir būti itin atsargiems keičiant kryptį.** *Taip bus mažesnis pavojus prarasti kontrolę, paslysti arba nukristi ir dėl to susižaloti.*
- **Būkite itin atsargūs, kai vejapjovę traukiate atgal arba prisitraukiate prie savęs. Visada stebėkite savo aplinką.** *Taip bus mažesnis pavojus naudojimo metu suklupti.*
- **Nelieskite peilių ir kitų pavojingų judančių dalių, kol jos visiškai nesustojo.** *Taip bus mažesnis pavojus susižaloti judančiomis dalimis.*
- **Įsitikinkite, kad išimant įstrigusią medžiagą arba valant vejapjovę visi jungikliai yra nustatyti į padėtį IŠJUNGTA ir išimtas akumuliatorius.** *Netikėtai pradėjus veikti vejapjovei, galima sunkiai susižaloti.*
- Prieš padėdami gaminį į laikymo vietą, visada leiskite jam atvėsti.
- Prieš padėdami į laikymo vietą, ištuštinkite žolės surinkimo krepšį.
- Saugokitės, kad nustatydami įrenginį neįkištumėte pirštų tarp judančių peilių ir užfiksuotų įrenginio dalių.

1.3 Akumuliatoriaus ir įkroviklio saugos nuorodos

- Prieš įkraudami pašalinkite akumuliatorių iš įrenginio.
- Dėkite akumuliatorių į įrenginį tik tinkamu poliškumu.
- Jei laikysite įrenginį ilgesnį laiką, išimkite iš akumuliatorių iš įrenginio.
- Nesujunkite trumpai įrenginio prijungimo gnybtų arba akumuliatoriaus.

Naudojimo instrukcijos

Laikykitės atskirose naudojimo instrukcijose pateiktų saugos nurodymų dėl akumuliatoriaus ir įkroviklio:

- Naudojimo instrukcija 443998: akumuliatoriai
- Naudojimo instrukcija 443999: įkrovikliai

2 APIE ŠIĄ NAUDOJIMO INSTRUKCIJĄ

- Vokiška versija yra originali naudojimo instrukcija. Visos kitos kalbų versijos yra originalios naudojimo instrukcijos vertimai.
- Visada laikykite šią naudojimo instrukciją taip, kad visada galėtumėte ją paskaityti, kai reikės informacijos apie įrenginį.
- Perduokite įrenginį kitiems asmenims tik kartu su šia naudojimo instrukcija.
- Perskaitykite ir laikykitės šioje naudojimo instrukcijoje pateiktų saugos ir įspėjamųjų nurodymų.

2.1 Tituliniame puslapyje esantys simboliai

Simbolis	Reikšmė
	Prieš pradėdami eksploatuoti būtinai atidžiai perskaitykite šią naudojimo instrukciją. Tai yra saugaus darbo ir sklandaus valdymo sąlyga.
	Naudojimo instrukcija
	Būkite atsargūs su ličio jonų akumuliatoriais! Ypač atsižvelkite į šioje naudojimo instrukcijoje pateiktas transportavimo, laikymo ir utilizavimo nuorodas!
	Šis produktas atitinka taikytinas Europos Sąjungos direktyvas ir pagal šias direktyvas buvo atlikta atitikties vertinimo procedūra.

2.2 Simbolių paaiškinimai ir signaliniai žodžiai

⚠ PAVOJUS! Nurodo gresiančią pavojingą situaciją, kurios neišvengus galimas mirtinas arba sunkus sužalojimas.

⚠ ĮSPĖJIMAS! Nurodo galimą pavojingą situaciją, kurios neišvengus galimas mirtinas arba sunkus sužalojimas.

⚠ ATSARGIAI! Nurodo galimą pavojingą situaciją, kurios neišvengus galimas lengvas arba vidutinio sunkumo sužalojimas.

DĖMESIO! Nurodo situaciją, kurios neišvengus galima materialinė žala.

ℹ NUORODA Specialios nuorodos dėl geresnio suprantamumo ir valdymo.

3 GAMINIO APRAŠYMAS

Šioje dokumentacijoje aprašomi keli įrenginių modeliai. Savo modelį atpažinsite pagal gaminio paveikslėlius ir įvairių parinkčių aprašymą.

Galima naudoti visus AL-KO 18 V / 36 V (1 BATTERY / 2 VOLTAGES) asortimento akumuliatorius (Bxxx Li) ir įkroviklius (Cxxx Li).

DĖMESIO! Prietaiso ir akumuliatoriaus pažeidimo pavojus! Jei prietaisas eksploatuojamas su netinkamais akumuliatoriais, prietaisas ir akumuliatoriai gali būti pažeisti.

- Eksploatuokite prietaisą tik su nurodytais akumuliatoriais.

ℹ NUORODA AL-KO 18 V / 36 V (1 BATTERY / 2 VOLTAGES) asortimento akumuliatorių ir įkroviklių naudojimo instrukcijose rasite daugiau informacijos.

3.1 Naudojimas pagal paskirtį

Šis įrenginys skirtas pjauti veją privačiose zonose ir leidžiamas naudoti, tik kai veja yra sausa.

Kitoks arba leistinas ribas viršijantis naudojimas yra laikomas naudojimu ne pagal paskirtį. Su įrenginiu leidžiama dirbti tik tada, kai jis iki galo sumontuotas.

Šis įrenginys yra skirtas naudoti privačioje valdoje. Bet koks kitoks naudojimas ir neleistinas permontavimas arba primontavimas laikomas naudojimu ne pagal paskirtį, todėl garantija tampa negaliojanti, atitiktis prarandama, o gamintojas neprisiima atsakomybės už naudotojo arba trečiųjų asmenų patirtą žalą.

3.2 Galimi numatomi netinkamo naudojimo būdai

Įrenginys neskirtas naudoti nei komerciniais tikslais viešuose parkuose ir sporto aikštėse nei žemės ir miškų ūkyje.

- Nenaudokite įrenginio lietuje arba ant šlapios vejos.
- Pjaunamame plote negali būti pašalinių daiktų, pvz., akmenų, medžio dalių, butelių.
- Draudžiama išmontuoti arba šuntuoti saugos įtaisus, pvz., pririšant apsauginę apkabą prie statramsčio.

3.3 Liekamoji rizika

Net ir prietaisą naudojant pagal paskirtį negalima visiškai garantuoti, kad neliks jokios liekamosios rizikos. Dėl prietaiso konstrukcijos, priklausomai nuo naudojimo, galimi tokie potencialūs pavojai:

- Pjaunamos medžiagos, žemių ir nedidelių akmenų nusviedimas.
- Pjaunamos medžiagos dalelių įkvėpimas, kai nenaudojama kvėpavimo apsauga.
- Pjautiniai sužalojimai įkišus rankas į besisukantį pjovimo peilį.

3.4 Saugos ir apsauginiai įtaisai

⚠ ĮSPĖJIMAS! Pavojus susižaloti. Dėl pažeistų ir išjungtų saugos bei apsauginių įtaisų galima sunkiai susižaloti.

- Sugedusius saugos ir apsauginius įtaisus paveskite suremontuoti.
- Niekada neatjunkite saugos ir apsauginių įtaisų.

Apsauginė apkaba

Įrenginys yra su apsaugine apkaba. Pavojaus momentu apsauginę apkabą tiesiog atleiskite. Variklis ir pjovimo mechanizmas sustabdomi.

Paleisties mygtukas (prie kreipiamosios rankenos)

Norint įjungti variklį apsaugine apkaba, iš pradžių reikia paspausti paleisties mygtuką.

Sklendė su atvartu

Sklendė su atvartu apsaugo, pvz., nuo pjaunamos medžiagos dalelių ir akmenų, kurie gali būti išsviesti.

3.5 Ant įrenginio esantys simboliai

3.5.1 Saugos ženklas

Simbolis	Reikšmė
	Ypatingas atsargumas valdant!
	Prieš eksploatacijos pradžią perskaitykite naudojimo instrukciją!
	Pavojus dėl išsviedžiamų daiktų!
	Pašaliniams asmenims liepkite pasišalinti iš pavojingos zonos!
	Pavojus susižaloti! Laikykite plaštakas ir pėdas toliau nuo pjovimo mechanizmo!
	Nenaudodami, taip pat prieš pradėdami techninės priežiūros ir remonto darbus: išjunkite įrenginį ir išimkite akumuliatorių iš įrenginio!
	Netaikoma, naudojama tik elektrinėse vejapjovėse.[a)]
	Nepjaukite per stačių šlaitų![a)]
	Nenaudokite įrenginio ir nelaikykite jo lauke lyjant lietui![a)]
STOP	Išjungus įrenginį, pjovimo peilis veikia iš inercijos. Lieskite pjovimo peilį tik sustojus visoms įrenginio dalims![a)]

[a)] 46.6 Li SP comfort, 51.6 Li SP comfort

3.5.2 Valdymo ženklas

Simbolis	Reikšmė
36V	Vejapjovė, kuriai naudojama 36 V ir du 18 V akumuliatoriai.
START	Norėdami paleisti vejapjovę, paspauskite paleisties mygtuką.[a)]
① ② ③	Vejapjovės paleidimo veiksmai (žr. *Skyrius 6.3 "Pjovimo mechanizmo paleidimas ir sustabdymas (11, 12)", puslapis 372*)[b)]
GO STOP	Pripildymo lygio indikatorius ant žolės surinkimo krepšio: ■ Pripildymo lygio indikatorius viršuje (GO): dirbkite toliau! ■ Pripildymo lygio indikatorius apačioje (STOP): nebedirbkite ir ištuštinkite žolės surinkimo krepšį!
	Kreipiamosios rankenos sukamosios rankenos valdymo simbolis:[c)] ■ Užraktas užrakintas: kreipiamoji rankena užfiksuojama pasirinktoje padėtyje. ■ Užraktas atrakintas: kreipiamoji rankena atlaisvinama, kad būtų galima reguliuoti.
① ② ③	Kreipiamosios rankenos aukščio reguliavimo pakopos (2 pakopos)[c)] Trečioji pakopa naudojama kreipiamosios rankenos padėčiai pakeisti.
	Kilus pavojui: nedelsdami atleiskite apsauginę apkabą, kad vejapjovė sustotų.

[a)] 34.6 Li comfort, 38.6 Li comfort, 43.6 Li comfort

[b)] 46.6 Li SP comfort, 51.6 Li SP comfort

[c)] 38.6 Li comfort, 43.6 Li comfort

3.6 Gaminių apžvalgos

3.6.1 Gaminio apžvalga (01)*

*: 34.6 Li comfort

Nr.	Konstrukcinė dalis
1	Paleisties mygtukas
2	Apsauginė apkaba
	Kreipiamoji rankena:
3	■ Rankenos paviršius
4	■ Viršutinė rankena
5	■ Pasukamasis lankstas su greituoju įtempikliu
6	■ Apatinė rankena
7	■ Pasukamasis lankstas su fiksavimo mygtuku
	Akumuliatorių įkrovos lygio indikatorius:
8	■ Šviesos diodai
9	■ Įkrovimo būsenos užklausos mygtukas
10	Akumuliatoriaus skyriaus dangtis
11	Akumuliatoriaus skyrius
	Centrinis pjovimo aukščio reguliatorius:
12	■ Pjovimo aukščio indikatorius (5 pakopos)
13	■ Atsklendimo svirtis
14	Pjovimo plokšmė su pjovimo peiliu
15	Nešimo rankena
16	Sklendė su atvartu
	Žolės surinkimo krepšys:
17	■ Žolės surinkimo krepšio korpusas
18	■ Žolės surinkimo krepšio rankena
19	■ Žolės surinkimo krepšio pripildymo lygio indikatorius
20 [a)]	Įkroviklis [a)]
21 [a)]	Akumuliatoriai (2 vnt.) [a)]

[a)] Visame rinkinyje

3.6.2 Gaminio apžvalga (02, 03)**

**: 38.6 Li comfort, 43.6 Li comfort

Nr.	Konstrukcinė dalis
1	Paleisties mygtukas
2	Apsauginė apkaba
	Kreipiamoji rankena:
3	■ Rankenos paviršius
4	■ Viršutinė rankena
5	■ Pasukamasis lankstas su greituoju įtempikliu
6	■ Apatinė rankena
7	■ 2 pakopų aukščio reguliatorius: 38.6 Li comfort: pasukamasis lankstas su greituoju įtempikliu, 43.6 Li comfort: spyruoklinis kaištis su sukamaja rankena Trečioji pakopa naudojama kreipiamosios rankenos padėčiai pakeisti.
	Akumuliatorių įkrovos lygio indikatorius:
8	■ Šviesos diodai
9	■ Įkrovimo būsenos užklausos mygtukas
10	Akumuliatoriaus skyriaus dangtis
11	Akumuliatoriaus skyrius
	Centrinis pjovimo aukščio reguliatorius:
12	■ Pjovimo aukščio indikatorius (5 pakopos)
13	■ Atsklendimo svirtis
14	Pjovimo plokšmė su pjovimo peiliu
15	Nešimo rankena
16	Sklendė su atvartu
	Žolės surinkimo krepšys:
17	■ Žolės surinkimo krepšio korpusas
18	■ Žolės surinkimo krepšio rankena
19	■ Žolės surinkimo krepšio pripildymo lygio indikatorius
20	Mulčiavimo pleištas

Nr.	Konstrukcinė dalis
21 [a)]	Įkroviklis [a)]
22 [a)]	Akumuliatoriai (2 vnt.) [a)]

[a)] Visame rinkinyje

3.6.3 Gaminio apžvalga (04)***

***: 46.6 Li SP comfort, 51.6 Li SP comfort

Nr.	Konstrukcinė dalis
	Skydelis su šiomis dalimis:
1	■ Akumuliatorių įkrovos lygio indikatorius
2	■ Dvi funkcijas atliekantis mygtukas: 1. Paleisties mygtukas 2. Įkrovimo būsenos užklausa
3	Apsauginė apkaba
4	Ratų pavaros perjungimo šakutė
	Kreipiamoji rankena:
5	■ Rankenos paviršius
6	■ Rankena
7	■ Spyruoklinis kaištis su sukamąja rankena (2 pakopų) Trečioji pakopa naudojama kreipiamajai rankenai perkelti.
8	■ Rankenos pasukamasis lankstas
	Centrinis pjovimo aukščio reguliatorius:
9	■ Pjovimo aukščio indikatorius (6 pakopos)
10	■ Nustatymo svirtis
11	Šoninio išmetimo sklendė
12	Šoninio išmetimo dėklas
13	Priekinė nešimo rankena
14	Pjovimo plokšmė su pjovimo peiliu
15	Akumuliatoriaus skyrius
16	Akumuliatoriaus skyriaus dangtis
17	Galinė nešimo rankena
18	Sklendė su atvartu
	Žolės surinkimo krepšys:
19	■ Žolės surinkimo krepšio korpusas
20	■ Žolės surinkimo krepšio rankena
21	■ Žolės surinkimo krepšio pripildymo lygio indikatorius
22	Mulčiavimo pleištas
23 [a)]	Įkroviklis [a)]
24 [a)]	Akumuliatoriai (2 vnt.) [a)]

[a)] Visame rinkinyje

4 MONTAVIMAS

⚠ ĮSPĖJIMAS! Pavojai nevisiškai sumontavus! Eksploatuojant nevisiškai sumontuotą įrenginį, galima sunkiai susižaloti.

- Eksploatuokite įrenginį tik tada, kai jis visiškai sumontuotas!
- Į įrenginį akumuliatorius dėkite tik tada, kai įrenginys visiškai sumontuotas!

Atlikite paveikslėlių dalyje pavaizduotus montavimo veiksmus, taikomus Jūsų modeliui:

Installation
34.6 Li comfort

Installation
38.6 Li comfort

Installation
43.6 Li comfort

Installation
46.6 Li SP comfort | 51.6 Li SP comfort

5 PALEIDIMAS

5.1 Akumuliatorių pakrovimas

Akumuliatoriai yra iš dalies įkrauti. Prieš pirmąjį naudojimą iki galo įkraukite akumuliatorius. Akumuliatorius galima krauti jiems esant bet kokios įkrovos būsenos. Įkrovimo pertraukimas akumuliatoriams nekenkia.

ℹ NUORODA Išsamios informacijos rasite atskirose akumuliatorių ir įkroviklio naudojimo instrukcijose.

5.2 Akumuliatorių įdėjimas ir ištraukimas (05, 06)

Vejapjovė veikia tik tada, kai įdėti abu akumuliatoriai.

DĖMESIO! Akumuliatorių pažeidimo pavojus. Jei po naudojimo akumuliatoriai paliekami įrenginyje, jie gali būti pažeisti.

- Iš karto po naudojimo ištraukite akumuliatorius iš įrenginio ir laikykite apsaugotoje nuo šalčio vietoje.
- Įdėkite akumuliatorius į įrenginį prieš pat darbų pradžią.

Akumuliatorių įdėjimas

1. Atlenkite (05/a, 06/a) akumuliatoriaus skyriaus dangtį (05/1, 06/1).
2. Stumkite akumuliatorius (05/2, 06/2) iš viršaus į angą akumuliatoriui (05/3, 06/3), kol jie užsifiksuos (05/b, 06/b).
3. Uždarykite akumuliatoriaus skyriaus dangtį (05/c, 06/c).

Akumuliatorių ištraukimas

1. Nuspauskite ir laikykite nuspaustą akumuliatoriaus atblokavimo mygtuką (05/4, 06/4).
2. Ištraukite akumuliatorių.

5.3 Elektros srovės tiekimo įjungimas ir išjungimas (05, 06)

⚠ ĮSPĖJIMAS! Pavojus susižaloti. Netikėtas įrenginio įsijungimas gali sukelti sunkius sužalojimus.

- Prieš darbų pertraukas ir techninės priežiūros darbus: Išimkite akumuliatorius.

Elektros srovės tiekimo įjungimas

1. Atlenkite (05/a, 06/a) akumuliatoriaus skyriaus dangtį (05/1, 06/1).
2. Akumuliatorių įdėjimas: žr. *Skyrius 5.2 "Akumuliatorių įdėjimas ir ištraukimas (05, 06)", puslapis 370*.
3. Uždarykite akumuliatoriaus skyriaus dangtį (05/c, 06/c).
4. Įrenginio įjungimas: žr. *Skyrius 6.3 "Pjovimo mechanizmo paleidimas ir sustabdymas (11, 12)", puslapis 372*.

Elektros srovės tiekimo išjungimas

1. Akumuliatorių ištraukimas: žr. *Skyrius 5.2 "Akumuliatorių įdėjimas ir ištraukimas (05, 06)", puslapis 370*.
2. Iš karto po naudojimo ištraukite akumuliatorius iš įrenginio, įkraukite ir laikykite apsaugotoje nuo šalčio vietoje. Vėl įdėkite akumuliatorius į įrenginį prieš pat kitą naudojimą.

6 VALDYMAS

⚠ ĮSPĖJIMAS! Pavojus susižaloti. Dėl pažeistų ir išjungtų saugos bei apsauginių įtaisų galima sunkiai susižaloti.

- Prieš jungdami patikrinkite, ar yra it, ar veikia visi saugos ir apsauginiai įtaisai!

⚠ ĮSPĖJIMAS! Pavojus susižaloti esant neįprastoms eksploatavimo būsenoms. Nedelsdami sustabdykite vejapjovę. Išimkite akumuliatorius. Tada patikrinkite, ar visos judančios dalys visiškai sustojo:

- Atsitrenkus į pašalinį daiktą: Patikrinkite, ar vejapjovė nepažeista ir ją sutaisykite. Tik tada vejapjovę įjunkite vėl ir pradėkite eksploatuoti.
- Jei vejapjovė neįprastai vibruoja: Nedelsdami patikrinkite, ar nėra pažeidimų. Pakeiskite arba sutaisykite pažeistas dalis. Patikrinkite, ar nėra atsilaisvinusių dalių, ir jas pritvirtinkite.

DĖMESIO! Įrenginio sugadinimo pavojus. Jei blokuojamas pjovimo peilis, gali būti perkrautas variklis.

- Po kiekvieno naudojimo, nuvalykite pjovimo mechanizmą.
- Nustatykite didesnį pjovimo aukštį.
- Aukštesnę žolę ir tankesnę žaliąją dangą pjaukite pakopomis.

6.1 Pjovimo aukščio nustatymas

⚠ ATSARGIAI! Pavojus įsipjauti! Pjautinių sužalojimų pavojus įkišus rankas į veikiantį pjovimo mechanizmą.

- Reguliuokite pjovimo aukštį tik išjungę variklį ir sustabdę pjovimo mechanizmą.

6.1.1 Pjovimo aukščio nustatymas (07)*

*: 34.6 Li comfort, 38.6 Li comfort, 43.6 Li comfort

1. Patraukite (07/a) atsklendimo svirtį (07/1).
2. Pakelkite vejapjovę už nešimo rankenos (07/2) į viršų arba paspauskite žemyn (07/b). Pažiūrėkite norimą pjovimo aukštį skalėje (07/3).
3. Atleiskite atsklendimo svirtį.

6.1.2 Pjovimo aukščio nustatymas (08)**

**: 46.6 Li SP comfort, 51.6 Li SP comfort

1. Norėdami atblokuoti, nustatymo svirtį (08/1) šiek tiek patraukite į išorę (08/a) ir laikykite.
   - Žemesnei vejai: stumkite nustatymo svirtį priekinio rato kryptimi (08/b).

- Aukštesnei vejai: stumkite nustatymo svirtį žolės surinkimo krepšio kryptimi (08/b).
- Norimą pjovimo aukštį galima matyti skalėje (08/3).

2. Atleiskite nustatymo svirtį, kol ji užsifiksuos norimoje pakopoje.

6.2 Pjovimas su žolės surinkimo krepšiu (09, 10)

Įrenginį galima naudoti su žolės surinkimo krepšiu ir be jo.

Žolės surinkimo krepšio užkabinimas

1. Įsitikinkite, kad įrenginys išjungtas ir pjovimo mechanizmas sustojęs.
2. Pakelkite (09/1) sklendę su atvartu (09/a).
3. Įkabinkite žolės surinkimo krepšį (09/2) į laikiklius (09/b).
4. Atleiskite sklendę su atvartu.

Pripildymo lygio tikrinimas

Pripildymo lygio indikatorių (10/1) oro srautas pjaunant spaudžia į viršų (10/a). Jei žolės surinkimo krepšys (10/2) pilnas, pripildymo lygio indikatorius yra ties žolės surinkimo krepšiu (10/b). Žolės surinkimo krepšį reikia ištuštinti.

Žolės surinkimo krepšio nukabinimas ir ištuštinimas

⚠ ATSARGIAI! Pavojus įsipjauti! Pjautinių sužalojimų pavojus įkišus rankas į veikiantį pjovimo mechanizmą.

- Išimkite žolės surinkimo krepšį tik tada, kai pjovimo mechanizmas stovi.

ℹ NUORODA Ištuštindami žolės surinkimo krepšį, taip pat išvalykite ir pripildymo lygio indikatoriaus išpūtimo angas, kad jis ir toliau nepriekaištingai veiktų.

1. Įsitikinkite, kad įrenginys išjungtas ir pjovimo mechanizmas sustojęs.
2. Pakelkite sklendę su atvartu (09/1).
3. Iškelkite žolės surinkimo krepšį (09/2) iš laikiklių ir nuimkite į galą.
4. Ištuštinkite žolės surinkimo krepšį.
5. Išvalykite išpūtimo angas po pripildymo lygio indikatoriumi.
6. Užkabinkite žolės surinkimo krepšį (žr. pirmiau).

6.3 Pjovimo mechanizmo paleidimas ir sustabdymas (11, 12)

Paleiskite pjovimo mechanizmą ant lygaus pagrindo, bet ne aukštoje žolėje. Ant pagrindo neturi būti pašalinių daiktų, pvz., akmenų. Norėdami paleisti, įrenginio nekelkite ir neverskite.

DĖMESIO! Įrenginio sugadinimo pavojus. Kelis kartus iš eilės trumpai įjungiant / išjungiant, variklis ir pjovimo mechanizmas sugadinami.

- Įjunkite variklį tik tada, kai pjovimo mechanizmas stovi.

ℹ NUORODA Leidžiama naudojimo padėtis: Jūs esate už vejapjovės ir abiem rankomis suėmę kreipiamąją rankeną.

Pjovimo mechanizmo paleidimas

1. Jei dar nepadaryta: įjungiamas elektros srovės tiekimas (žr. *Skyrius 5.3 "Elektros srovės tiekimo įjungimas ir išjungimas (05, 06)", puslapis 371*).
2. Paspauskite paleisties mygtuką (11/1, 12/1) ir laikykite paspaudę (11/a, 12/a).
3. Patraukite (11/a, 12/a) apsauginę apkabą (11/2, 12/2) link kreipiamosios rankenos (11/3, 12/3). Variklis ir pjovimo mechanizmas paleidžiami.
4. Atleiskite paleisties mygtuką ir toliau tvirtai laikykite apsauginę apkabą.

ℹ NUORODA Saugos rankenėlė neužsifiksuoja. Per visą darbo trukmę laikykite ją tvirtai už kreipiamosios rankenos.

Pjovimo mechanizmo sustabdymas

1. Atleiskite apsauginę apkabą. Ji automatiškai grįžta į pradinę padėtį.
2. Palaukite, kol pjovimo mechanizmas nustos veikti.
3. Elektros srovės išjungimas (žr. *Skyrius 5.3 "Elektros srovės tiekimo įjungimas ir išjungimas (05, 06)", puslapis 371*).

⚠ ATSARGIAI! Pavojus įsipjauti. Pjautinių sužalojimų pavojus įkišus rankas į veikiantį pjovimo mechanizmą.

- Palaukite, kol pjovimo mechanizmas sustos.
- Prieš atlikdami bet kokius techninės priežiūros ir priežiūros darbus: Išjunkite įrenginį ir palaukite, kol pjovimo mechanizmas sustos. Išimkite akumuliatorių.

6.4 Ratų pavaros prijungimas ir atjungimas (13)**

**: 46.6 Li SP comfort, 51.6 Li SP comfort

NUORODA Ratų pavarą galima įjungti tik veikiant varikliui.

Ratų pavaros įjungimas

1. Įjunkite įrenginį ir paleiskite variklį (žr. *Skyrius 6.3 "Pjovimo mechanizmo paleidimas ir sustabdymas (11, 12)", puslapis 372*).
2. Spauskite ratų pavaros (13/1) perjungimo šakutę prie kreipiamosios rankenos (13/2) ir tvirtai laikykite (13/a). Ratų pavaros perjungimo šakutė neužsifiksuoja.

Ratų pavaros išjungimas

1. Atleiskite ratų pavaros perjungimo šakutę. Ji automatiškai juda į nulinę padėtį.

6.5 Akumuliatorių įkrovimo būsenos tikrinimas (14, 15)

1. Trumpai spustelėkite mygtuką (14/1, 15/1).
   ⇨ Šviesos diodai (14/2, 15/2) šviečia arba mirksi, atsižvelgiant į įkrovos lygį:

Šviesos diodai (žali)	Įkrovos lygis
Šviečia 4 šviesos diodai.	Akumuliatorius visiškai įkrautas.
Šviečia 3 šviesos diodai.	Akumuliatorius įkrautas daugiau iki 75 %.
Šviečia 2 šviesos diodai.	Akumuliatorius įkrautas daugiau iki 50 %.
Šviečia 1 šviesos diodas.	Akumuliatorius įkrautas daugiau iki 25 %.
Mirksi 4 šviesos diodai.	Akumuliatorius išeikvotas.

NUORODA Šviesos diodai taip pat praneša klaidų kodus (žr. *Skyrius 9.2 "Klaidų kodai ir klaidų šalinimas", puslapis 378*).

6.6 Kreipiamosios rankenos pritaikymas pagal ūgį

6.6.1 Kreipiamosios rankenos pritaikymas (16)**

**: 38.6 Li comfort

1. Abiejose pusėse: atlaisvinkite (16/a) greitąjį įtempiklį (16/1).
2. Pasukite (16/b) kreipiamąją rankeną (16/2) į 1 arba 2 padėtį.
   Nuoroda: *Trečioji pakopa naudojama kreipiamosios rankenos padėčiai pakeisti.*
3. Abiejose pusėse: įtempkite greitąjį įtempiklį (16/c).

6.6.2 Kreipiamosios rankenos pritaikymas (17)**

**: 43.6 Li comfort

1. Abiejose pusėse: pasukite (17/a) sukamąją rankeną (17/1) iki atrakintos spynos padėties.
2. Pasukite (17/b) kreipiamąją rankeną (17/2) į 1 arba 2 padėtį.
   Nuoroda: *Trečioji pakopa naudojama kreipiamosios rankenos padėčiai pakeisti.*
3. Abiejose pusėse: pasukite (17/c) sukamąją rankeną iki užrakintos spynos padėties.

6.6.3 Kreipiamosios rankenos pritaikymas (18)***

***: 46.6 Li SP comfort, 51.6 Li SP comfort

1. Abiejose pusėse: pasukite (18/a) sukamąją rankeną (18/1) 90°.
2. Pasukite (18/b) kreipiamąją rankeną (18/2) į vieną iš dviejų padėčių (18/3).
3. Abiejose pusėse: pasukite sukamąją rankeną 90° atgal (18/c).

6.7 Kreipiamosios rankenos užlenkimas ir atlenkimas

Užlenkę kreipiamąją rankeną galite įrenginį paversti ant šono ir taip nesunkiai išvalyti pjovimo mechanizmą. Taip užlenkus kreipiamąją rankeną laikomas įrenginys neužima daug vietos.

⚠ ATSARGIAI! Suspaudimo pavojus. Tarp nepritvirtintų kreipiamosios rankenos dalių gali būti prispausti pirštai arba kitos kūno dalys.

- Tvirtai laikykite nepritvirtintas kreipiamosios rankenos dalis.
- Tarp nepritvirtintų dalių nelaikykite pirštų arba kitų kūno dalių.

6.7.1 Kreipiamosios rankenos užlenkimas ir atlenkimas (19)*, **

*: 34.6 Li comfort

**: 38.6 Li comfort, 43.6 Li comfort

Kreipiamosios rankenos užlenkimas

1. Abiejose pusėse: kreipiamosios rankenos tvirtinimo elementą (19/1) korpuse atlaisvinkite tiek (19/a), kad būtų galima pasukti kreipiamąją rankeną į priekį.
2. Kreipiamąją rankeną (19/2) visiškai užlenkite į priekį (19/b).

3. Abiejose pusėse: atlaisvinkite viršutinį greitąjį įtempiklį (19/3).
4. Viršutinę kreipiamąją rankeną (19/4) nulenkite atgal (19/c).

Kreipiamosios rankenos atlenkimas

Atlikite veiksmus atvirkštine eilės tvarka.

6.7.2 Kreipiamosios rankenos užlenkimas ir atlenkimas (20)***

***: 46.6 Li SP comfort, 51.6 Li SP comfort

Kreipiamosios rankenos užlenkimas

1. Abiejose pusėse: pasukite sukamąją rankeną (20/1) 90°.
2. Kreipiamąją rankeną (20/2) visiškai užlenkite į priekį (20/a).

Kreipiamosios rankenos atlenkimas

Atlikite veiksmus atvirkštine eilės tvarka.

6.8 Mulčiavimas mulčiavimo pleištu (21, 22)**, ***

**: 38.6 Li comfort, 43.6 Li comfort

***: 46.6 Li SP comfort, 51.6 Li SP comfort

Mulčiuojant pjaunama medžiaga ne surenkama, o lieka ant vejos. Mulčias apsaugo dirvą nuo išdžiuvimo ir aprūpina ją maistingosiomis medžiagomis. Geriausių rezultatų pasiekiama reguliariai nupjaunant maždaug 2 cm. Greitai supūva tik jauna žolė su minkštais lapais.

- Žolės aukštis prieš mulčiuojant: ne didesnis kaip 8 cm
- Žolės aukštis po mulčiavimo: ne mažesnis kaip 4 cm

NUORODA Pritaikykite žingsnio greitį prie mulčiavimo. Neikite per greitai.

Mulčiavimo pleišto naudojimas (21)

ATSARGIAI! Pavojus įsipjauti. Pjautinių sužalojimų pavojus įkišus rankas į veikiantį pjovimo mechanizmą.

- Prieš įstatydami arba pašalindami mulčiavimo pleištą, išjunkite įrenginį.

DĖMESIO! Įrenginio apgadinimo pavojus. Jei mulčiavimo pleištas neužsifiksuoja, mulčiavimo pleištas ir pjovimo mechanizmas gali būti apgadinti.

- Atkreipkite dėmesį į tai, kad fiksatorius užsifiksuotų.

1. Išjunkite įrenginį (žr. *Skyrius 5.3 "Elektros srovės tiekimo įjungimas ir išjungimas (05, 06)", puslapis 371*).
2. Nukabinkite žolės surinkimo krepšį (žr. *Skyrius 6.2 "Pjovimas su žolės surinkimo krepšiu (09, 10)", puslapis 372*).
3. Pakelkite (21/1) sklendę su atvartu (21/a).
4. Stumkite (21/b) mulčiavimo pleištą (21/2) į išmetimo šachtą (21/3), kol fiksatorius užsifiksuos.

Mulčiavimo pleišto ištraukimas (22)

1. Išjunkite įrenginį.
2. Pakelkite (22/1) sklendę su atvartu (22/a).
3. Tvirtai suėmę rankeną (22/3) atlaisvinkite (22/b) mulčiavimo pleišto fiksatorių (22/2).
4. Ištraukite (22/c) mulčiavimo pleištą.

6.9 Pjovimas su šoninio išmetimo kanalu (23)***

***: 46.6 Li SP comfort, 51.6 Li SP comfort

ATSARGIAI! Pavojus įsipjauti! Pjautinių sužalojimų pavojus įkišus rankas į veikiantį pjovimo mechanizmą.

- Šoninio išmetimo dėklą dėkite arba nuimkite tik tada, jei variklis ir pjovimo mechanizmas yra sustoję.

Šoninio išmetimo dėklo įdėjimas

1. Išjunkite įrenginį ir išimkite akumuliatorių.
2. Nuimkite žolės surinkimo krepšį.
3. Atlenkite ir tvirtai laikykite (23/a) šoninio išmetimo kanalo dangtį (23/1).
4. Įstumkite šoninio išmetimo dėklą (23/2) ir užkabinkite (23/b) noselėmis (23/3) viršuje po šoninio išmetimo kanalu.
5. Lėtai uždarykite dangtį. Dangtis saugo šoninio išmetimo dėklą, kad jis neiškristų.
6. Įdėkite akumuliatorių ir vėl įjunkite įrenginį.

Šoninio išmetimo dėklo pašalinimas

1. Išjunkite įrenginį ir išimkite akumuliatorių.
2. Atlenkite ir tvirtai laikykite šoninio išmetimo kanalo dangtį.
3. Iškabinkite šoninio išmetimo dėklą ir jį ištraukite.
4. Uždarykite dangtį.
5. Įdėkite akumuliatorių ir vėl įjunkite įrenginį.

6.10 Pjovimas su žolės surinkimo krepšiu (24)***

***: 46.6 Li SP comfort, 51.6 Li SP comfort

Įrenginį galima naudoti be žolės surinkimo krepšio. Kad išmetimo šachta neužsikištų, sklendę su atvartu reikia šiek tiek priglausti.

1. Įsitikinkite, kad įrenginys išjungtas ir pjovimo mechanizmas sustojęs.
2. Pakelkite (24/1) sklendę su atvartu (24/a).
3. Kelkite sklendės atramą (24/2) (24/b), kol ji užsifiksuos.
4. Atleiskite sklendę su atvartu.

7 DARBO INSTRUKCIJOS

Laikykitės saugos nuorodų!

NUORODA Laikykitės vietos nuostatų dėl to, kada galima eksploatuoti vejapjovę.

- Atkreipkite dėmesį į daiktus žolėje ir pašalinkite juos iš darbo zonos.
- Pjaukite tik tada, kai yra geras matomumas.
- Pjaukite tik su aštriu pjovimo peiliu.
- Valdykite įrenginį tik už kreipiamosios rankenos.
- Judinkite įrenginį žingsnio greičiu.
- Visada judinkite įrenginį skersai šlaito. Nenaudokite vejapjovės šlaito kryptimi arba priešinga šlaitui kryptimi ir naudokite šlaituose didesniu nei 10° polinkiu. Ypač atsargiai elkitės pakeitę darbo kryptį.

Pjovimo našumas ir akumuliatoriaus veikimo trukmė

- Pjovimo našumas arba plotas, kurį galima nupjauti, priklauso nuo vejos savybių. Tokie veiksniai, kaip žolės ilgis, žolės tankis, parinktas pjovimo aukštis ir drėgna veja, veikia pjovimo našumą.
- Optimali eksploatavimo trukmė pasiekiama dažnai pjaunant, taigi, išlaikant trumpą veją.
- Jei pjaunant vejapjovė dažnai įjungiama ir išjungiama, pjovimo našumas sumažėja taip pat, kaip ir naudojant nevisiškai įkrautus akumuliatorius.
- Prijungus ratų pavarą [a)] sumažėja pjovimo našumas arba sutrumpėja akumuliatoriaus veikimo trukmė.
- Pjovimo našumui optimizuoti rekomenduojama dažnai pjauti veją, nustatyti didelį pjovimo aukštį ir judinti įrenginį žingsnio greičiu.

NUORODA Norint prailginti veikimo trukmę, galima įsigyti papildomus akumuliatorius.

[a)] 46.6 Li SP comfort, 51.6 Li SP comfort

Pjovimo patarimai

- Pjovimo aukštis 3–5 cm, nepjaukite daugiau nei pusės žolės aukščio.
- Neapkraukite vejapjovės! Jei pastebimai mažėja variklio sūkių skaičius dėl ilgos, sunkios žolės, padidinkite pjovimo aukštį ir pjaukite daugiau kartų.
- Nupjovus vėjas ir saulė gali išdžiovinti veją, todėl pjaukite vėlyvą popietę.

8 TECHNINĖ PRIEŽIŪRA IR PRIEŽIŪRA

PAVOJUS! Pavojus gyvybei dėl netinkamos techninės priežiūros. Kai techninės priežiūros darbus atlieka nekvalifikuoti asmenys, naudojamos neleistinos atsarginės dalys ir pašalinami arba pakeičiami saugos įtaisai, eksploatuojant galima patirti sunkių arba netgi mirtinų sužalojimų.

- Neišmontuokite saugos įtaisų ir jų neišjunkite.
- Naudokite tik leistinas originalias atsargines dalis.
- Reguliariai ir tinkamai atlikite techninę priežiūrą bei taip pasirūpinkite, kad prietaisas veiktų ir būtų švarus.

ĮSPĖJIMAS! Pavojus įsipjauti. Pavojus įsipjauti prisilietus prie aštriabriaunių ir judančių įrenginio dalių bei įkišus pirštus į pjovimo įrankius.

- Prieš atlikdami techninės priežiūros, priežiūros ir valymo darbus, visada išjunkite įrenginį. Ištraukite saugos raktą ir išimkite akumuliatorius!
- Techninės apžiūros, priežiūros ir valymo darbų metu visada mūvėkite apsaugines pirštines.

ĮSPĖJIMAS! Pavojus susižaloti atliekant techninės priežiūros darbus. Netinkamai atliekant techninę priežiūrą, galima sunkiai susižaloti ir gali būti pažeistas įrenginys.

- Įrenginio remonto darbus paveskite tik specializuotoms įmonėms.

8.1 Reguliarūs techninės priežiūros darbai

- Pasirūpinkite, kad visos veržlės, kaiščiai ir varžtai būtų tvirtai priveržti ir įrenginys būtų saugios darbinės būsenos.
- Reguliariai tikrinkite žolės surinkimo krepšio veikimą ir nusidėvėjimą.

8.2 Įrenginio ir pjovimo mechanizmo valymas

DĖMESIO! Pavojus dėl vandens. Patekus į įrenginį vandens, įvyksta trumpasis jungimas ir sugadinamos elektrinės konstrukcinės dalys.

- Nepurkškite į įrenginį vandens.
- Norėdami išvalyti, naudokite tik rankinę šluotelę arba šepetį.

1. Sustabdykite variklį.
2. Ištraukite akumuliatorius.
3. Nukabinkite žolės surinkimo krepšį.
4. Paverskite įrenginį ir išvalykite pjovimo mechanizmą.

8.3 Pjovimo peilio kontrolė ir pakeitimas

⚠ ĮSPĖJIMAS! Sunkūs sužalojimai dėl nusviedžiamų peilio dalių. Nusidėvėjęs, įtrūkęs arba pažeistas pjovimo peilis gali lūžti ir jo dalys gali tapti pavojingais šoviniais.

- Reguliariai tikrinkite pjovimo peilį, ar jis nepažeistas.
- Nenaudokite vejapjovės, jei pjovimo peilis yra nusidėvėjęs arba pažeistas.

- Atšipusius arba pažeistus pjovimo peilius paveskite pagaląsti / pakeisti gamintojo techninės priežiūros skyriui arba įgaliotai specializuotai įmonei.
- Atlikdami pjovimo peilio techninės priežiūros darbus turėkite omenyje, kad pjovimo peilis gali judėti ir esant išjungtam srovės šaltiniui.
- Reguliuodami mašiną saugokitės, kad pirštai neįstrigtų tarp judančių pjovimo peilių ir pritvirtintų mašinos dalių.
- Norint išvengti vibracijos, pjovimo peilį ir peilio varžtą visada reikia keisti kartu.
- Išgaląstus pjovimo peilius reikia subalansuoti. Nesubalansuoti pjovimo peiliai sukelia stiprias vibracijas ir pažeidžia vejapjovę.

8.4 Remonto darbai

⚠ ĮSPĖJIMAS! Pavojus susižaloti atliekant remonto darbus. Netinkamai atliekant remonto darbus, galima sunkiai susižaloti ir gali būti pažeistas įrenginys.

- Paveskite remonto darbus tik gamintojo techninės priežiūros skyriams arba įgaliotoms specializuotoms įmonėms!

Kreipkitės į gamintojo techninės priežiūros skyrių, jei:

- Nebepasileidžia variklis.
- Įrenginys užvažiavo ant kliūties.
- Deformuotas pjovimo peilis ir (arba) variklio velenas.
- Įrenginys vibruoja ir veikia netolygiai.
- Iš akumuliatoriaus išbėgo rūgšties arba jis pažeistas.

9 PAGALBA ATSIRADUS SUTRIKIMŲ

⚠ ATSARGIAI! Pavojus susižaloti. Aštriabriaunės ir judančios įrenginio dalys gali sužeisti.

- Techninės apžiūros, priežiūros ir valymo darbų metu visada dėvėkite apsaugines pirštines!

9.1 Įrenginio ir naudojimo klaidų koregavimas

ℹ NUORODA Esant sutrikimų, kurie nėra nurodyti šioje lentelėje arba kurių negalite pašalinti savarankiškai, kreipkitės į mūsų klientų aptarnavimo tarnybą.

Sutrikimas	Priežastis	Šalinimas
Neveikia variklis.	Trūksta akumuliatorių arba jie netinkamai įdėti.	Tinkamai įdėkite akumuliatorius.
	Išeikvoti akumuliatoriai.	Įkraukite akumuliatorius.
	Užblokuotas pjovimo peilis.	1. Kruopščiai nuvalykite pjovimo peilį ir pjovimo plokšmę. Pjovimo peilis turi būti laisvai pasukamas. 2. Paleiskite vejapjovę ant žemos vejos.
	Pažeisti kabeliai arba jungikliai.	Neeksploatuokite įrenginio! Kreipkitės į gamintojo techninės priežiūros skyrių.
Mažėja variklio galia.	Išeikvoti akumuliatoriai.	Įkraukite akumuliatorius.

Sutrikimas	Priežastis	Šalinimas
	Atšipęs pjovimo peilis.	Pjovimo peilį pristatykite pagaląsti gamintojo techninės priežiūros skyriui.
	Per daug žolės išmetimo kanale arba ant pjovimo plokšmės.	1. Kruopščiai nuvalykite pjovimo peilį ir pjovimo plokšmę. 2. Paleiskite vejapjovę ant žemos vejos.
Pjaunant variklis sustoja.	Atšipęs pjovimo peilis.	Pjovimo peilį pristatykite pagaląsti gamintojo techninės priežiūros skyriui.
	Variklis perkrautas.	Išjunkite vejapjovę, pastatykite jį ant lygaus pagrindo arba žemos žolės ir paleiskite iš naujo.
Žolės surinkimo krepšys nepakankamai prisipildo.	Drėgna veja.	Leiskite vejai išdžiūti.
	Žolės surinkimo krepšys yra užsikišęs.	Išvalykite žolės surinkimo krepšio grotele s.
	Per daug žolės išmetimo kanale arba ant pjovimo plokšmės.	■ Kruopščiai nuvalykite pjovimo peilį ir pjovimo plokšmę. ■ Nustatykite didesnį pjovimo aukštį.
	Atšipęs pjovimo peilis.	Pjovimo peilį pristatykite pagaląsti gamintojo techninės priežiūros skyriui.
Žolė krenta iš pjovimo plokšmės.	Žolės surinkimo krepšys yra pilnas.	Ištuštinkite žolės surinkimo krepšį ir išvalykite išmetimo kanalą.
Žymiai trumpėja akumuliatoriaus veikimo trukmė.	Per mažas pjovimo aukštis.	Nustatykite didesnį pjovimo aukštį.
	Per aukšta arba per drėgna žolė.	■ Leiskite žolei išdžiūti. ■ Nustatykite didesnį pjovimo aukštį.
	Per didelis pjovimo greitis.	■ Sumažinkite pjovimo greitį. ■ Išvalykite išmetimo kanalą ir pjovimo plokšmę. Pjovimo peilis turi būti laisvai pasukamas.
	Žolės surinkimo krepšys yra pilnas.	Ištuštinkite žolės surinkimo krepšį ir išvalykite išmetimo kanalą.
	Baigėsi akumuliatorių eksploatavimo trukmė.	Pakeiskite akumuliatorius. Naudokite tik originalius gamintojo priedus.
Nepavyksta įkrauti akumuliatorių.	Nešvarūs akumuliatoriaus kontaktai.	Išvalykite akumuliatoriaus kontaktus nemetaliniu daiktu ir apipurkškite kontaktų purškalu. **Dėmesio:** *akumuliatoriaus kontaktus trumpai sujunkite metaliniu daiktu!*
	Sugedo akumuliatoriai arba įkroviklis.	Iš gamintojo užsisakykite atsarginių dalių.
	Akumuliatoriai yra per karšti.	Leiskite akumuliatoriams atvėsti.

9.2 Klaidų kodai ir klaidų šalinimas

Apie klaidas praneša skirtingai mirksintys 4 žali šviesos diodai:

Klaidos kodas	Priežastis	Šalinimas
Sumirksi 2 kartus	Įrenginio perkrova.	■ Nustatykite didesnį pjovimo aukštį. ■ Važiuokite lėčiau. ■ Padarykite trumpą pertrauką. ■ Žolę pjaukite pakopomis.
Sumirksi 4 kartus	Per aukšta arba per žema temperatūra: ■ Įrenginys ■ Akumuliatoriai ■ Valdymo blokas	Įrenginys ir akumuliatoriai: 1. Išjunkite. 2. Palaukite, kol atvės arba įšils. 3. Įjunkite ir naudokite darbinės temperatūros diapazone.
Sumirksi 6 kartus	■ Per mažai elektrinės įtampos arba srovės ■ Per karštas įrenginys ir akumuliatoriai	■ Patikrinkite akumuliatorių įkrovimo būseną. Jei įkrauta per mažai, įkraukite. ■ Išjunkite įrenginį ir akumuliatorius, palaukite, kol atvės.
Sumirksi 10 kartų	Kitos klaidos	Kreipkitės į gamintojo techninės priežiūros skyrių arba į pardavėją.

10 TRANSPORTAVIMAS

10.1 Įrenginio transportavimas

DĖMESIO! Pjovimo mechanizmo pažeidimo pavojus. Jei nustatytas mažiausias pjovimo aukštis, važiuojant per laiptelius, kraštus arba bordiūrus galima pažeisti pjovimo mechanizmą.

- Transportuodami nustatykite aukščiausią pjovimo aukščio pakopą.

1. Išjunkite pjovimo mechanizmą ir palaukite, kol jis sustos.
2. Nustatykite aukščiausią pjovimo aukštį.

Įrenginio transportavimas tarp dviejų darbo zonų

- Įrenginį į darbo zoną vežkite nustatę aukščiausią pjovimo aukštį.
- Kad važiuoti būtų lengviau, prijunkite ratų pavarą[a)].
- Įrenginį neškite už nešimo rankenų (žr. *Skyrius 3.6 "Gaminių apžvalgos", puslapis 369*).

[a)] 46.6 Li SP comfort, 51.6 Li SP comfort

Įrenginio transportavimas transporto priemone

- Pašalinkite akumuliatorių.
- Užlenkite kreipiamąją rankeną.
- Užfiksuokite įrenginį transporto priemonėje, kad neapvirstų ir nenuslystų.
- Apsaugokite įrenginį nuo smūgių, kuriuos gali sukelti aplink gulintys daiktai.
- Nestatykite ant įrenginio jokių daiktų.

10.2 Transportavimas

Prieš transportuodami atlikite tokius veiksmus:

1. Išjunkite įrenginį.
2. Išimkite akumuliatorių iš įrenginio.
3. Pagal nurodymus supakuokite akumuliatorių (žr. žemiau).

Akumuliatorius „B160.6 Li“ (gam. Nr. 114128)

NUORODA Akumuliatoriaus vardinė energija yra didesnė nei 100 Wh! Todėl laikykitės toliau pateiktų transportavimo nuorodų!

Sudėtyje esančiam ličio jonų akumuliatoriui taikoma pavojingų produktų teisė, tačiau jis gali būti transportuojamas paprastesnėmis sąlygomis.

- Akumuliatorių be papildomų priedų privatus naudotojas gali gabenti keliais, kai jis yra supakuotas mažmeninei prekybai ir yra transportuojamas asmeniniais tikslais.
- Komerciniai naudotojai, kurie jį transportuoja pagrindinėms savo įmonės reikmėms (pvz., pristatymas į statybų aikšteles ir pargabenimas iš jų arba demonstravimas), gali taip pat

pasinaudoti šiomis paprastesnėmis sąlygomis.

Abiem prieš tai nurodytais atvejais būtina imtis priemonių, kad turinys nepasklistų. Kitais atvejais būtina laikytis pavojingų produktų teisės aktų reikalavimų! Jei jų nesilaikoma, siuntėjui ir kai kuriais atvejais vežėjui taikomos griežtos bausmės.

Kiti nurodymai dėl gabenimo ir siuntimo

- Ličio jonų akumuliatorius transportuokite arba siųskite tik nepažeistus!
- Akumuliatoriui transportuoti naudokite tik originalią dėžę arba tinkamą pavojingam kroviniui skirtą dėžę (nereikia mažesnės nei 100 Wh vardinės energijos akumuliatoriams).
- Užklijuokite atvirus akumuliatoriaus kontaktus, kad išvengtumėte trumpojo jungimo.
- Apsaugokite akumuliatorių pakuotėje, kad neslystų ir taip nebūtų pažeistas akumuliatorius.
- Dėl gabenimo arba siuntimo pasirūpinkite tiksliu siuntos ženklinimu ir dokumentais (pvz., per siuntų tarnybą arba per vežėjus).
- Prieš tai sužinokite, ar galima transportuoti su pasirinktu paslaugos teikėju, ir parodykite siuntą.

Mes rekomenduojame samdyti pavojingų krovinių specialistą siuntos paruošimui. Taip pat laikykitės galimų kitų nacionalinių reikalavimų.

11 SANDĖLIAVIMAS

- Po kiekvieno naudojimo įrenginį kruopščiai išvalykite. Jei yra, sumontuokite visus apsauginius gaubtus.
- Atlikite reikiamus techninės priežiūros darbus.
- Laikykite įrenginį sausoje, rakinamoje, vaikams neprieinamoje vietoje.

11.1 Akumuliatorinės vejapjovės laikymas

⚠ ATSARGIAI! Sužalojimo pavojus laikymo metu. Kyla sužalojimo pavojus dėl aštrių laikomo įrenginio dalių.

- Laikykite įrenginį vaikams ir pašaliniams asmenims nepasiekiamoje vietoje.
- Įrenginį padėkite į laikymo vietą tik išėmę akumuliatorių.

1. Išjunkite įrenginį.
2. Ištraukite akumuliatorių.
3. Ištuštinkite žolės surinkimo krepšį ir išvalykite išmetimo kanalą.
4. Kruopščiai išvalykite įrenginį.
5. Leiskite varikliui ir visam įrenginiui atvėsti.
6. Visas metalines dalis, norėdami apsaugoti nuo korozijos, plonai sutepkite alyva arba silikonu.
7. Užlenkite kreipiamąją rankeną.
8. Laikykite įrenginį sausoje, švarioje ir nuo šalčio apsaugotoje vietoje.
   - Norėdami apsaugoti nuo dulkių, uždenkite kvėpuojančiu tentu.
   - Kad nesikauptų drėgmė, nenaudokite plastikinės plėvelės.
   - **PASTABA! Vejapjovės laikymo temperatūra: žr. techninius duomenis.**

11.2 Akumuliatoriaus ir įkroviklio laikymas

⚠ PAVOJUS! Sprogimo ir gaisro pavojus! Asmenys gali žūti ar būti sunkiai sužaloti, sprogus akumuliatoriui dėl to, kad buvo laikomas šalia liepsnų ar šilumos šaltinių.

- Laikykite akumuliatorių vėsioje ir sausoje vietoje, tačiau ne prie atvirų liepsnų ar šilumos šaltinių.

ℹ NUORODA Įkraunant akumuliatorius yra apsaugotas nuo perkrovos dėl automatinio įkrovos būsenos nustatymo ir tam tikrą laiką, bet ne nuolat gali likti įkroviklyje.

ℹ NUORODA Laikykitės atskirų akumuliatoriaus ir įkroviklio naudojimo instrukcijų.

- Laikykite akumuliatorių sausoje, nuo šalčio apsaugotoje vietoje nuo 0 °C iki 25 °C laikymo temperatūroje, jam esant maždaug 40–60% įkrovos būsenos.
- Dėl trumpojo jungimo pavojaus nelaikykite akumuliatoriaus šalia metalinių daiktų arba daiktų su rūgštimi.

12 IŠMETIMAS

Tik ES šalims:

Pagal Europos direktyvą 2012/19/ES dėl elektros ir elektroninės įrangos atliekų ir šios direktyvos perkėlimo į nacionalinę teisę aktus, naudoti nebetinkami krovikliai turi būti surenkami atskirai ir perdirbami aplinkai nekenksmingu būdu.

Netinkamai pašalintos elektros ir elektroninės įrangos atliekos dėl galimų pavojingų medžiagų gali turėti žalingą poveikį aplinkai ir žmonių sveikatai.

Pastabos dėl Elektrinių ir elektroninių įrenginių įstatymo

- Panaudoti elektriniai ir elektroniniai įrenginiai nėra buitinės atliekos, todėl jie turi būti surenkami arba šalinami atskirai!
- Senas baterijas arba akumuliatorius, prieš atiduodant senus įrenginius, privaloma išimti, jei jie nėra tvirtai sumontuoti prietaise! Jų atliekų šalinimą reglamentuoja Baterijų įstatymas.
- Baigęs naudoti elektrinius ir elektroninius įrenginius, jų savininkas arba naudotojas pagal teisės aktus privalo juos grąžinti.
- Galutinis naudotojas yra pats atsakingas už savo asmens duomenų pašalinimą iš išmetamų senų įrenginių!

Perbraukto atliekų konteinerio simbolis reiškia, kad elektrinius ir elektroninius įrenginius draudžiama išmesti su buitinėmis atliekomis.

Elektrinius ir elektroninius įrenginius galima nemokamai atiduoti šiose vietose:

- viešose teisėtose utilizavimo ir surinkimo vietose (pvz., savivaldybės rangovų aikštelėse);
- elektrinių įrenginių pardavimo vietose (stacionariose ir internetinėse), jei pardavėjas yra įsipareigojęs priimti grąžinamus gaminius arba tai daro savanoriškai.

Šie teiginiai galioja tik įrenginiams, kurie yra įrengiami ir parduodami Europos Sąjungos šalyse ir kuriems taikoma Europos Sąjungos direktyva 2012/19/ES. Ne Europos Sąjungos šalims gali galioti kitos panaudotų elektrinių ir elektroninių įrenginių utilizavimo nuostatos.

Nuorodos į baterijų įstatymą (vok. *BattG*)

- Senos baterijos ir akumuliatoriai nėra buitinės atliekos, todėl jiems priskiriamos atskiros taisyklės arba išmetimas!
- Dėl saugaus baterijų arba akumuliatorių išėmimo iš elektrinių prietaisų ir dėl informacijos apie jų tipą arba cheminę sistemą prašome atsižvelgti į tolimesnius duomenis, nurodytus naudojimo arba montavimo instrukcijoje.
- Baterijų arba akumuliatorių savininkas arba naudotojas juos panaudojęs įstatymais yra įpareigotas juos grąžinti. Grąžinti galima buityje įprastai naudojamą kiekį.

Senose baterijose gali būti kenksmingų medžiagų arba sunkiųjų metalų, kurie gali sukelti žalą aplinkai ir sveikatai. Senų baterijų panaudojimas ir naudojimas jų sudėtyje esančių išteklių prisideda prie šių abiejų svarbių produktų apsaugos.

Perbraukto atliekų konteinerio simbolis reiškia, kad baterijas ir akumuliatorius draudžiama išmesti su buitinėmis atliekomis.

Jei po atliekų konteineriu yra tokie ženklai Hg, Cd arba Pb, jie reiškia:

- Hg: baterijoje yra daugiau nei 0,0005 % gyvsidabrio
- Cd: baterijoje yra daugiau nei 0,002 % kadmio
- Pb: baterijoje yra daugiau nei 0,004 % švino

Baterijas ir akumuliatorius galima nemokamai atiduoti šiose vietose:

- viešose teisėtose utilizavimo ir surinkimo vietose (pvz., savivaldybės rangovų aikštelėse);
- baterijų ir akumuliatorių pardavimo vietose;
- bendros įrenginių naudotų baterijų surinkimo sistemos vietose;
- gamintojo surinkimo vietoje (jei jis yra bendros surinkimo sistemos narys).

Šie teiginiai galioja tik akumuliatoriams ir baterijoms, parduodamiems Europos Sąjungos šalyse, ir kuriems taikomas Europos Reglamentas (ES) 2023/1542. Ne Europos Sąjungos šalims gali galioti kitos akumuliatorių ir baterijų utilizavimo nuostatos.

13 TECHNINIAI DUOMENYS

Techniniai duomenys: žr. techninių duomenų lentelę šios naudojimo instrukcijos pradžioje.

** Pastabos dėl vibracijos ir triukšmo emisijos verčių:*

- *Nurodytos vibracijos ir triukšmo emisijos vertės buvo išmatuotos remiantis standartiniu bandymo metodu ir, norint palyginti mašiną, galima naudoti su kita.*
- *Nurodytas vibracijos ir triukšmo emisijos vertes taip pat galima naudoti, norint įvertinti sustabdymą (vibracijos sustabdymo laipsnį).*
- *Vibracijos ir triukšmo emisijos vertės faktiškai naudojant mašiną gali skirtis nuo nurodytųjų verčių, nes priklauso nuo būdo, kuriuo naudojama mašina.*
- *Laikykitės saugos priemonių pagal saugos skyrių. Stenkitės, kad vibracinė apkrova būtų kuo mažesnė. Priemonių, skirtų sumažinti vibracinę apkrovą, pavyzdžiai yra pirštinių mūvėjimas naudojant mašiną ir darbo laiko apribojimas. Tuo metu reikia atsižvelgti į visas darbo ciklo dalis (pavyzdžiui, laikus, kai mašina yra išjungta, ir tokius, kai mašina yra įjungta, tačiau veikia be apkrovos).*

14 KLIENTŲ APTARNAVIMO TARNYBA / TECHNINĖS PRIEŽIŪROS PUNKTAS

Kilus klausimų dėl garantijos, remonto ar atsarginių dalių, kreipkitės į savo artimiausią AL-KO techninės priežiūros skyrių. Jį rasite internete adresu:
www.alko-garden.com/service-contacts

Daugiau informacijos apie atsargines dalis rasite adresu:
www.alko-garden.com/spareparts

15 INFORMACIJA APIE ATITIKTIES DEKLARACIJĄ

Šiuo prisiimdami sau atsakomybę deklaruojame, kad šis rinkai pateiktos formos gaminys atitinka darniųjų ES direktyvų, ES saugos standartų ir gaminiui taikomų standartų reikalavimus. Atitikties deklaracija yra naudojimo instrukcijos dalis ir pridedama prie įrenginio.

16 GARANTIJA

Galimus įrenginio medžiagų ar gamybos defektus įstatymų numatytu pretenzijų dėl trūkumų reiškimo senaties termino laikotarpiu mes šaliname savo nuožiūra remonto arba keitimo būdu. Senaties terminas nustatomas kiekvienu konkrečiu atveju pagal šalies, kurioje įrenginys buvo įsigytas, teisės aktus.

Mūsų garantinis įsipareigojimas galioja tik šiais atvejais:

- laikomasi šios naudojimo instrukcijos;
- įrenginys tinkamai naudojamas;
- naudojamos originalios atsarginės dalys.

Garantija nustoja galioti šiais atvejais:

- bandoma savarankiškai remontuoti įrenginį;
- savarankiškai atliekami techniniai pakeitimai;
- įrenginys naudojamas ne pagal paskirtį.

Garantija netaikoma:

- dažų pažeidimams, atsiradusiems dėl normalaus dėvėjimosi,
- susidėvinčiosioms dalims, atsarginių dalių kortelėje xxxxxx (x) pažymėtoms rėmeliu.

Garantinis laikotarpis prasideda nuo dienos, kurią įrenginį pirmą kartą įsigyja galutinis vartotojas. Lemiama yra pirkimo dokumente nurodyta data. Kreipkitės su šia garantijos deklaracija ir originaliu pirkimo dokumentu į savo pardavėją arba artimiausią įgaliotąjį klientų aptarnavimo skyrių. Ši deklaracija nedaro įtakos įstatymais pagrįstoms pirkėjo pretenzijoms, kurias jis gali pareikšti pardavėjui.

ORIĢINĀLĀS LIETOŠANAS INSTRUKCIJAS TULKOJUMS

Saturs

1 Drošības norādījumi ... 383
1.1 Elektrisku iekārtu vispārīgie drošības norādījumi ... 383
1.1.1 Drošība darba vietā ... 383
1.1.2 Elektriskā drošība ... 383
1.1.3 Personīga drošība ... 383
1.1.4 Lietošana un rīkošanās ar akumulatora iekārtu ... 384
1.1.5 Serviss ... 384
1.2 Zālienu pļāvēja drošības norādījumi ... 384
1.3 Drošības norādījumi akumulatoram un lādētājam ... 385
2 Par šo lietošanas instrukciju ... 385
2.1 Simboli titullapā ... 386
2.2 Zīmju skaidrojums un signālvārdi ... 386
3 Izstrādājuma apraksts ... 386
3.1 Paredzētais lietojums ... 386
3.2 Iepriekš paredzama potenciāli nepareiza izmantošana ... 386
3.3 Atlikušie riski ... 386
3.4 Drošības un aizsardzības ierīces ... 387
3.5 Simboli uz iekārtas ... 387
3.5.1 Drošības zīmes ... 387
3.5.2 Vadības zīmes ... 387
3.6 Izstrādājuma pārskati ... 388
3.6.1 Izstrādājuma pārskats (01)* ... 388
3.6.2 Izstrādājuma pārskats (02, 03)** ... 388
3.6.3 Izstrādājuma pārskats (04)*** ... 389
4 Montāža ... 389
5 Ekspluatācijas sākšana ... 390
5.1 Akumulatoru uzlāde ... 390
5.2 Akumulatoru ievietošana un izņemšana (05, 06) ... 390
5.3 Strāvas padeves ieslēgšana un izslēgšana (05, 06) ... 390
6 Lietošana ... 390
6.1 Pļaušanas augstuma iestatīšana ... 391
6.1.1 Pļaušanas augstuma iestatīšana (07)* ... 391
6.1.2 Pļaušanas augstuma iestatīšana (08)** ... 391
6.2 Pļaušana ar zāles savākšanas kasti (09, 10) ... 391
6.3 Pļaušanas darbu uzsākšana un pabeigšana (11, 12) ... 391
6.4 Riteņu piedziņas pieslēgšana un atslēgšana (13)** ... 392
6.5 Pārbaudiet akumulatoru uzlādes stāvokli (14, 15) ... 392
6.6 Vadības roktura noregulēšana atbilstoši augumam ... 392
6.6.1 Vadības roktura noregulēšana (16)** ... 392
6.6.2 Vadības roktura noregulēšana (17)** ... 392
6.6.3 Vadības roktura noregulēšana (18)*** ... 392
6.7 Vadības roktura noliekšana un atliekšana ... 392
6.7.1 Vadības roktura noliekšana un atliekšana (19)*,** ... 393
6.7.2 Vadības roktura noliekšana un atliekšana (20)*** ... 393
6.8 Mulčēšana ar mulčēšanas ķīli (21, 22)**,*** ... 393
6.9 Pļaušana ar sānu izsviedēju (23)*** ... 393
6.10 Pļaušana bez zāles savākšanas kastes (24)*** ... 394
7 Darba norādījumi ... 394
8 Tehniskā apkope un tīrīšana ... 394
8.1 Regulāri veicamās apkopes ... 395
8.2 Ierīces un pļaušanas mehānisma tīrīšana ... 395
8.3 Griezējnažu pārbaude un nomaiņa ... 395
8.4 Remontdarbi ... 395

9 Palīdzība traucējumu gadījumā 395
9.1 Ierīces un nepareizas lietošanas kļūmju novēršana 395
9.2 Kļūdu kodi un novēršana 397
10 Transportēšana 397
10.1 Ierīces transportēšana 397
10.2 Transportēšana 398
11 Glabāšana 398
11.1 Akumulatora zāliena pļāvēja glabāšana 398
11.2 Akumulatora un lādēšanas ierīces glabāšana 399
12 Utilizācija 399
13 Tehniskie dati 400
14 Klientu apkalpošanas dienests/serviss 400
15 Informācija par atbilstības deklarāciju 400
16 Garantija 400

1 DROŠĪBAS NORĀDĪJUMI

1.1 Elektrisku iekārtu vispārīgie drošības norādījumi

⚠ **BRĪDINĀJUMS! Izlasiet visus šīs iekārtas drošības norādījumus, instrukcijas, skatiet ilustrācijas un tehniskos datus.** *Neievērojot drošības tehnikas norādījumus un instrukcijas, rezultātā var gūt elektriskās strāvas triecienu, var izcelties ugunsgrēks un/vai var gūt nopietnas traumas.*

- **Saglabājiet visus drošības tehnikas norādījumus un instrukcijas, lai tos varētu izmantot arī nākotnē.**

Drošības tehnikas norādījumos lietojamais apzīmējums „iekārta" attiecas vai nu uz iekārtām, kas darbojas no tīkla (ar strāvas vadu), vai arī uz iekārtām, kas darbojas no akumulatora (bez strāvas vada).

1.1.1 Drošība darba vietā

- **Darba vietai ir jābūt tīrai un labi apgaismotai.** *Nekārtība vai slikts apgaismojums darba vietā var novest pie nelaimes gadījumiem.*
- **Ar iekārtu nedrīkst strādāt sprādzienbīstamās vietās, kur atrodas viegli aizdedzināmi šķidrumi, gāzes vai putekļi.** *Iekārtas rada dzirksteles, kas var aizdedzināt putekļus vai tvaikus.*
- **Iekārtas lietošanas laikā neļaujiet tuvoties bērniem un citām personām.** *Dalītas uzmanības gadījumā var zaudēt kontroli pār iekārtu.*

1.1.2 Elektriskā drošība

- **Iekārtas kontaktdakša ir jāievieto atbilstošā kontaktligzdā. Kontaktdakšu nedrīkst modificēt. Ja iekārta ir iezemēta, nedrīkst lietot kontaktdakšas adapterus.** *Lietojot nepārveidotas kontaktdakšas un atbilstošas kontaktligzdas, samazinās elektriskā trieciena risks.*
- **Nepieskarieties iezemētām cauruļu, apkures iekārtu, pavardu un ledusskapju virsmām.** *Ja jūsu ķermenis ir iezemēts, pastāv paaugstināts elektriskā trieciena risks.*
- **Neizmantojiet zālienu pļāvēju lietū vai mitrumā.** *Tas palielina elektriskā trieciena gūšanas risku.*
- **Lietojiet strāvas vadu tikai tādiem nolūkiem, kā paredzēts; nenesiet iekārtu, turot to aiz kabeļa, neiekariet iekārtu aiz kabeļa un nevelciet kabeli, lai izņemtu kontaktdakšu no kontaktligzdas. Raugieties, lai strāvas vads atrastos atstatus no karstuma avotiem, eļļas, asām malām vai ierīces kustīgajām daļām.** *Bojāti vai sapinušies strāvas vadi palielina elektriskā trieciena gūšanas risku.*
- **Ja strādājat ar iekārtu ārpus telpām, izmantojiet tikai tādus strāvas vadus-pagarinātājus, kas paredzēti lietošanai ārpus telpām.** *Ārpus telpām lietošanai paredzētu strāvas vadus-pagarinātāju lietošana ļauj samazināt elektriskā trieciena gūšanas risku.*
- **Ja nav iespējams izvairīties no iekārtas izmantošanas mitrā vidē, izmantojiet bojājumstrāvas aizsargslēdzi.** *Bojājumstrāvas aizsargslēdža lietošana samazina elektriskā trieciena risku.*

1.1.3 Personīga drošība

- **Strādājot ar iekārtu, esiet uzmanīgi, pievērsiet uzmanību tam, ko darāt, un rīkojieties ar veselo saprātu. Nelietojiet iekārtas, ja esat noguris, narkotisko vielu, alkohola reibumā vai zāļu ietekmē.** *Pat īslaicīgi lietošanas laikā neuzmanīgi rīkojoties ar iekārtu, var gūt nopietnas traumas.*
- **Valkājiet personiskās aizsardzības līdzekļus un obligāti valkājiet aizsargbrilles.** *Personiskās aizsardzības līdzekļu, piemēram, putekļu masku, zābaku ar neslīdošu pēdu,*

aizsargķiveres vai dzirdes aizsardzības līdzekļu, lietošana, atkarībā no iekārtu veida un lietošanas veida samazina traumu gūšanas risku.

- **Izvairieties no nejaušas ieslēgšanas. Pirms iekārtas pieslēgšanas elektrības avotam un/vai tā akumulatora ievietošanas vai pirms nešanas, pārliecinieties, vai tā ir izslēgta.** *Ja nesot iekārtu vai to pieslēdzot elektrotīklam, turēsit pirkstu uz ieslēgšanas slēdža, šādi var notikt nelaimes gadījums.*
- **Pirms iekārtas ieslēgšanas noņemiet regulēšanas instrumentus vai uzgriežņu atslēgu.** *Instrumentu vai atslēgu iekļūšana iekārtas kustīgajās daļās var izraisīt iekārtas bojājumus.*
- **Izvairieties no ķermenim neraksturīgas stājas. Parūpējieties par to, lai vienmēr stāvētu droši un saglabātu līdzsvaru.** *Negaidītās situācijās tas palīdzēs labāk kontrolēt iekārtu.*
- **Valkājiet piemērotu apģērbu. Nevalkājiet platu apģērbu vai rotaslietas. Raugieties, lai mati un apģērbs neiekļūst kustīgajās daļās.** *Brīvu apģērbu, rotaslietas vai garus matus var ievilkt ierīces kustīgās daļas.*
- **Ja ir paredzēts uzstādīt putekļu atsūkšanas un uztveršanas ierīces, tām ir jābūt pieslēgtām un tās ir pareizi jāizmanto.** *Putekļu atsūkšanas ierīču lietošana var mazināt ar putekļiem saistītos riskus.*
- **Nerīkojieties pārgalvīgi un neignorējiet mašīnu drošības noteikumus, pat tad, ja mašīna jau ir izmantota daudzas reizes.** *Nevērīgas rīcības rezultātā jau dažu sekunžu laikā var gūt smagas traumas.*

1.1.4 Lietošana un rīkošanās ar akumulatora iekārtu

- **Akumulatoru uzlādei izmantojiet tikai ražotāja ieteiktos lādētājus.** *Lietojot konkrētiem akumulatoru modeļiem paredzētus lādētājus cita veida akumulatoru uzlādei, var rasties situācijas ar ugunsgrēka risku.*
- **Lietojiet iekārtu darbināšanai tikai tiem paredzētos akumulatorus.** *Citu akumulatoru lietošana var rādīt bojājumus vai ugunsgrēka draudus.*
- **Neglabājiet neizmantotu akumulatoru kopā ar saspraudēm, monētām, atslēgām, naglām, skrūvēm vai citiem sīkiem metāliskiem priekšmetiem, kuri var izveidot īssavienojumu starp akumulatora kontaktiem.** *Akumulatora kontaktu īssavienojums var izraisīt aizdegšanos vai ugunsgrēku.*
- **Nepareizas lietošanas rezultātā no akumulatora var iztecēt šķidrums. Izvairieties no saskaršanās ar to. Ja nejauši tam pieskaraties, noskalojiet ar ūdeni. Ja šķidrums iekļūst acīs, meklējiet medicīnisko palīdzību.** *Iztecējis akumulatora šķidrums var uzliesmot vai radīt ādas kairinājumu.*
- **Neizmantojiet bojātu vai pārveidotu akumulatoru, attiecīgi, arī bojātu vai pārveidotu ierīci.** *Bojātu akumulatoru vai akumulatoru, ja tiem veiktas modifikācijas, darbība var būt neparedzama un tie var būt iemesls ugunsgrēkam, sprādzienam vai traumām.*
- **Nepakļaujiet akumulatoru vai ierīci uguns vai pārāk augstas temperatūras iedarbībai.** *Pakļaujot akumulatoru uguns vai temperatūras iedarbībai virs 130 °C, pastāv eksplozijas risks.*
- **Ievērojiet visus norādījumus par lādēšanu un nekādā gadījumā neveiciet akumulatora vai akumulatora tipa iekārtu uzlādi temperatūrā, kas pārsniedz lietošanas instrukcijā norādīto temperatūras intervālu.** *Nepareizi veicot lādēšanu vai veicot lādēšanu temperatūrā, kas pārsniedz pieļaujamo temperatūras intervālu, šādi var sabojāt akumulatoru, kā arī palielināt ugunsgrēka risku.*

1.1.5 Serviss

- **Jūsu iekārtu remontu drīkst veikt tikai kvalificēts speciālists un, izmantojot tikai oriģinālās rezerves daļas.** *Šādi tiek nodrošināta iekārtas drošība.*
- **Nekādā gadījumā neveiciet akumulatora apkopi.** *Visus darbus, kas saistīti ar akumulatora apkopi, drīkst veikt tikai ražotājs vai pilnvarots servisa centrs.*

1.2 Zālienu pļāvēja drošības norādījumi

- **Zālienu pļāvēju aizliegts lietot sliktos laika apstākļos - īpaši zibens spēriena apdraudējuma gadījumā.** *Tādējādi tiek samazināts zibens spēriena risks.*
- **Rūpīgi pārbaudiet vietu, kurā tiks izmantots zālienu pļāvējs, vai tajā nav savvaļas dzīvnieki.** *Zālienu pļāvējs pļaušanas laikā var savainot savvaļas dzīvniekus.*
- **Rūpīgi pārbaudiet vietu, kurā tiks izmantots zālienu pļāvējs, un aizvāciet visus akmeņus, kokus, stieples, kaulus un citus**

svešķermeņus. *Aizmesti priekšmeti var radīt traumas.*

- **Pirms zālienu pļāvēja lietošanas vienmēr veiciet vizuālu pārbaudi, lai pārliecinātos, ka nazis un nažu mehānisms nav nolietojies vai bojāts.** *Nodilušas vai bojātas detaļas palielina traumu gūšanas risku.*
- **Bieži pārbaudiet, vai zāles savākšanas tvertne nav nodilusi vai bojāta.** *Nolietota zāles savākšanas tvertne var palielināt traumu gūšanas risku.*
- **Lūdziet uzstādīt visas aizsargierīces. Aizsargierīcēm jābūt darba kārtībā un jābūt uzstādītām atbilstoši noteikumiem.** *Ja aizsargierīce ir vaļīga, bojāta vai nedarbojas pareizi, tā var radīt traumas.*
- **Nodrošiniet, lai ventilācijas atveres neaizsegtu netīrumi.** *Bloķētas ventilācijas atveres un piesārņojums var izraisīt pārkaršanu vai ugunsbīstamību.*
- **Strādājot ar zālienu pļāvēju, vienmēr valkājiet neslīdošus un aizsargājošus apavus. Nelietojiet zālienu pļāvēju ar kailām pēdām vai atvērtās sandalēs.** *Tas samazina traumu gūšanas risku pēdām, saskaroties ar rotējošu nazi.*
- **Strādājot ar zālienu pļāvēju, vienmēr valkājiet garas bikses.** *Neaizsargāta āda palielina traumu gūšanas risku, ko rada aizmesti priekšmeti.*
- **Nelietojiet zālienu pļāvēju mitrā zālē. Nekādā gadījumā neskrieniet.** *Tas palielina izslīdēšanas vai apkrišanas risku, kas var radīt traumas.*
- **Nelietojiet zālienu pļāvēju stāvās nogāzēs.** *Tas palielina kontroles zaudēšanas iespējamību, izslīdēšanas vai apkrišanas risku, kas var radīt traumas.*
- **Strādājot nogāzēs, vienmēr pārliecinieties, ka jums ir drošs pamats, vienmēr strādājiet šķērsvirzienā attiecībā pret nogāzi, nekad nestrādājiet slīpumā uz augšu vai uz leju, un, mainot virzienu, esiet īpaši uzmanīgi.** *Tas palielina kontroles zaudēšanas iespējamību, izslīdēšanas vai apkrišanas risku, kas var radīt traumas.*
- **Rīkojieties sevišķi piesardzīgi, kad zālienu pļāvēju pārvietojat atpakaļ vai velkat virzienā uz sevi. Vienmēr kontrolējiet apkārtni.** *Tas samazina risku ekspluatācijas laikā aizķerties.*
- **Nepieskarieties nažiem vai citām bīstamām rotējošām detaļām, ja tās vēl kustas.** *Tas samazina traumu gūšanas risku, ko rada rotējošas detaļas.*
- **Noņemot iesprūdušo materiālu vai tīrot zālienu pļāvēju, pārliecinieties, ka visi slēdži ir IZSLĒGTĀ stāvoklī un akumulators ir izņemts.** *Nejauša zālienu pļāvēja ieslēgšanās var radīt smagas traumas.*
- Pirms izstrādājuma glabāšanas vienmēr atdzesējiet to.
- Pirms glabāšanas iztukšojiet zāles uztvērējgrozu.
- Veicot ierīces regulēšanu, raugieties, lai neiespiestu pirkstus starp rotējošajiem nažiem un nekustīgām iekārtas daļām.

1.3 Drošības norādījumi akumulatoram un lādētājam

- Pirms uzlādes izņemiet akumulatoru no ierīces.
- Ievietojiet ierīcē akumulatoru, ievērojot pareizu polaritātes novietojumu.
- Izņemiet akumulatoru no ierīces, ja plānojat ierīci ilgāku laiku glabāt.
- Neveidojiet īssavienojumu starp ierīces vai akumulatora kontaktspailēm.

Lietošanas instrukcijas

Ievērojiet akumulatora un uzlādes ierīces drošības norādījumus, kas atrodami atsevišķās lietošanas instrukcijās:

- Lietošanas instrukcija 443998: akumulatori
- Lietošanas instrukcija 443999: lādētāji

2 PAR ŠO LIETOŠANAS INSTRUKCIJU

- Vācu valodā izdotā versija ir oriģinālā lietošanas instrukcija. Visas pārējās dokumentu versijas citās valodās ir oriģinālo lietošanas instrukciju tulkojumi.
- Vienmēr saglabājiet šo lietošanas instrukciju tādā stāvoklī, lai vēlāk varat tajā ieskatīties, ja būs nepieciešama informācija par ierīci.
- Nododiet ierīci citām personām tikai kopā ar šo lietošanas instrukciju.
- Izlasiet un ievērojiet šajā lietošanas instrukcijā sniegtos drošības un brīdinājuma norādījumus.

2.1 Simboli titullapā

Simbols	Skaidrojums
	Pirms ekspluatācijas uzsākšanas ir svarīgi rūpīgi izlasīt šo lietošanas instrukciju. Tas ir priekšnoteikums drošam darbam un ierīces darbībai bez problēmām.
	Lietošanas instrukcija
	Rīkojieties ar litija-jonu akumulatoriem uzmanīgi! Īpaši ievērojiet šajā lietošanas instrukcijā esošās norādes par transportēšanu, glabāšanu un utilizāciju!
	Šis izstrādājums atbilst piemērojamajām Eiropas direktīvām, un ir veikta šo direktīvu atbilstības novērtēšanas procedūra.

2.2 Zīmju skaidrojums un signālvārdi

⚠ BĪSTAMI! Norāda uz tiešu, bīstamu situāciju, kuras rezultātā, ja vien no tās neizvairīsieties, iestāsies nāve vai gūsiet smagas traumas.

⚠ BRĪDINĀJUMS! Norāda uz potenciāli bīstamu situāciju, kuras rezultātā, ja vien no tās neizvairīsieties, var iestāties nāve vai iespējams gūt smagas traumas.

⚠ ESIET PIESARDZĪGI! Norāda uz potenciāli bīstamu situāciju, kuras rezultātā, ja vien no tās neizvairīsieties, iespējams gūt vieglas vai vidēji smagas traumas.

UZMANĪBU! Norāda uz potenciāli bīstamu situāciju, kuras rezultātā, ja vien no tās neizvairīsieties, iespējams materiālo zaudējumu risks.

NORĀDĪJUMS Īpaši norādījumi labākai izpratnei un manipulēšanai.

3 IZSTRĀDĀJUMA APRAKSTS

Šajā dokumentā tiek aprakstīti vairāki ierīces modeļi. Lai identificētu savu modeli, skatiet izstrādājuma attēlus un izvēles aprīkojuma aprakstu.

Var izmantot visus sortimenta AL-KO 18 V / 36 V 1 BATTERY / 2 VOLTAGES akumulatorus (Bxxx Li) un lādētājus (Cxxx Li).

UZMANĪBU! Ierīces un akumulatora bojājumu risks. Lietojot ierīci ar nepiemērotu akumulatoru, iespējami ierīces un akumulatora bojājumi.

- Lietojiet ierīci tikai ar aprakstā norādīto akumulatoru.

NORĀDĪJUMS Sortimentā AL-KO 18 V / 36 V 1 BATTERY / 2 VOLTAGES pieejamo akumulatoru un lādētāju lietošanas instrukcijās ir atrodama pilnīgāka informācija.

3.1 Paredzētais lietojums

Šī ierīce paredzēta zālienu pļaušanai nekomerciālos nolūkos un to drīkst izmantot zāles pļaušanai tikai sausā laikā.

Citāda lietošana, kas neatbilst šim mērķim, ir uzskatāma par noteikumiem neatbilstošu. Ar ierīci atļauts strādāt tikai tādā gadījumā, ja tā ir pilnībā uzmontēta.

Iekārta ir paredzēta izmantošanai privātā teritorijā. Jebkāda cita veida lietojums, kā arī neatļautas modifikācijas un papildināšana, tiek uzskatītas par ierīces nepareizu lietojumu un šādi tiek zaudēta garantija, kā arī nav spēkā atbilstības deklarācija gadījumā ražotājs neuzņemas atbildību par kaitējumu, kas nodarīta lietotājam vai kādai trešajai pusei.

3.2 Iepriekš paredzama potenciāli nepareiza izmantošana

Ierīce nav paredzēta komerciāliem nolūkiem ne sabiedriskos parkos vai sporta laukumus, ne arī izmantošanai lauksaimniecībā vai mežsaimniecībā.

- Ierīci nedrīkst izmantot lietū vai slapjā zālienā.
- Pļaujamajā platībā nedrīkst atrasties svešķermeņi, piemēram, akmeņi, koka gabali, pudeles.
- Ierīces drošības aprīkojumu nedrīkst noņemt vai bloķēt, piemēram, fiksējot drošības sviru pie roktura.

3.3 Atlikušie riski

Arī tad, ja ierīce tiek izmantota atbilstoši tās lietojumam, vienmēr saglabājas zināms risks, kuru nav iespējams paredzēt. Arī ierīces tips un konstrukcija atkarībā no lietojuma var būt saistīta ar turpmāk tekstā uzskaitītajiem potenciālajiem riskiem:

- Iespējama atgriezumu, zemes un nelielu akmeņu izsviešana.

- Ja netiek izmantoti elpceļu aizsarglīdzekļi, iespējama atgriezumu daļiņu ieelpošana.
- Sagriešanās risks, sniedzoties pie rotējošā griezējnaža.

3.4 Drošības un aizsardzības ierīces

⚠ BRĪDINĀJUMS! Traumu risks. Bojātas un atslēgtas drošības un aizsardzības ierīces var būt iemesls smagām traumām.

- Bojātas drošības un aizsardzības ierīces ir jāsaremontē.
- Nekādā gadījumā neveidojiet drošības ierīču un aizsargierīču apvadus.

Drošības svira

Ierīce ir aprīkota ar drošības sviru. Apdraudējuma brīdī vienkārši atlaidiet drošības sviru. Motors un pļaušanas mehānisms tiek apturēti.

Drošības slēdzis (uz vadības roktura)

Lai varētu ieslēgt motoru ar drošības sviru, vispirms jānospiež drošības slēdzis.

Novirzītājvāks

Novirzītājvāks aizsargā, piemēram, pret nopļautās zāles daļiņām un akmeņiem, kas var tikt aizmesti pa gaisu.

3.5 Simboli uz iekārtas

3.5.1 Drošības zīmes

Simbols	Skaidrojums
	Izmantojot ierīci, ievērojiet īpašu piesardzību!
	Pirms lietošanas izlasiet lietošanas instrukciju!
	Risks, ko rada izsviestie priekšmeti!
	Izraidiet trešās personas no bīstamās zonas!
	Savainojumu risks! Netuviniet rokas un kājas griezējmehānismam!

Simbols	Skaidrojums
	Nelietojot, kā arī apkopes un remontdarbu laikā: Izslēdziet ierīci un izņemiet akumulatoru no ierīces!
	Nav spēkā - tiek izmantots tikai elektriskajiem zāliena pļāvējiem.[a)]
	Nepļaujiet pārāk stāvās nogāzēs![a)]
	Nelietojiet ierīci lietus laikā vai neglabājiet to ārpus telpām![a)]
	Griezējnazis turpina griezties pēc ierīces izslēgšanas. Pieskarieties griezējnazim tikai pēc visu ierīces detaļu pilnīgas apstāšanās![a)]

[a)] 46.6 Li SP comfort, 51.6 Li SP comfort

3.5.2 Vadības zīmes

Simbols	Skaidrojums
	Zāliena pļāvējs ar 36 V darbību un diviem 18 V akumulatoriem.
	Lai iedarbinātu zāliena pļāvēju, nospiediet drošības slēdzi.[a)]
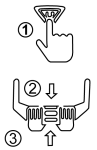	Zāliena pļāvēja ieslēgšanas kārtība (skatīt *Nodaļa 6.3 "Pļaušanas darbu uzsākšana un pabeigšana (11, 12)", lappuse 391*)[b)]
	Zāles savākšanas kastes aizpildījuma līmeņa rādītājs: ■ Aizpildījuma līmeņa rādītājs ir augšā (GO): Turpiniet darbu! ■ Aizpildījuma līmeņa rādītājs ir apakšā (STOP): Pārtrauciet darbu un iztukšojiet zāles savākšanas kasti!

Simbols	Skaidrojums
	Vadības simbols grozāmajam rokturim uz vadības roktura:[c)] ■ Slēdzene aizvērta: Nofiksējiet vadības rokturi izvēlētajā pozīcijā. ■ Slēdzene atvērta: Lai veiktu regulēšanu, atvienojiet vadības rokturi.
	Vadības roktura augstuma regulēšanas līmeņi (2 pozīcijas)[c)] Trešā pozīcija ir paredzēta vadības roktura pārvietošanai.
	Bīstamā situācijā: Lai apturētu zāles pļāvēju, nekavējoties jāatlaiž drošības stienis.

[a)] 34.6 Li comfort, 38.6 Li comfort, 43.6 Li comfort

[b)] 46.6 Li SP comfort, 51.6 Li SP comfort

[c)] 38.6 Li comfort, 43.6 Li comfort

3.6 Izstrādājuma pārskati

3.6.1 Izstrādājuma pārskats (01)*

*: 34.6 Li comfort

Nr.	Detaļa
1	Drošības slēdzis
2	Drošības svira
	Vadības rokturis:
3	■ Satveramā virsma
4	■ Roktura augšējā daļa
5	■ Grozāms savienojums ar ātrsavienotāju
6	■ Roktura apakšējā daļa
7	■ Grozāmais savienojums ar fiksācijas pogu
	Akumulatoru uzlādes stāvokļa indikators:
8	■ Gaismas diožu indikatori
9	■ Taustiņš uzlādes stāvokļa pārbaudei
10	Akumulatora nodalījuma vāks
11	Akumulatora nodalījums

Nr.	Detaļa
	Centrālā pļaušanas augstuma regulēšana:
12	■ Pļaušanas augstuma rādītājs (5 pozīcijas)
13	■ Atbloķēšanas svira
14	Pļāvējs ar griezējnazi
15	Pārnēsāšanas rokturis
16	Novirzītājvāks
	Zāles savākšanas kastes statuss:
17	■ Zāles savākšanas kastes korpuss
18	■ Zāles savākšanas kastes rokturis
19	■ Zāles savākšanas kastes aizpildījuma līmeņa rādītājs
20 [a)]	Lādētājs [a)]
21 [a)]	Akumulatori (2x) [a)]

[a)] Pilnā komplektā

3.6.2 Izstrādājuma pārskats (02, 03)**

**: 38.6 Li comfort, 43.6 Li comfort

Nr.	Detaļa
1	Drošības slēdzis
2	Drošības svira
	Vadības rokturis:
3	■ Satveramā virsma
4	■ Roktura augšējā daļa
5	■ Grozāms savienojums ar ātrsavienotāju
6	■ Roktura apakšējā daļa
7	■ 2 pozīciju augstuma regulēšana: 38.6 Li comfort: Grozāms savienojums ar ātrsavienotāju 43.6 Li comfort: Atsperes bultskrūve ar grozāmu rokturi Trešā pozīcija ir paredzēta vadības roktura pārvietošanai.
	Akumulatoru uzlādes stāvokļa indikators:
8	■ Gaismas diožu indikatori
9	■ Taustiņš uzlādes stāvokļa pārbaudei

Nr.	Detaļa
10	Akumulatora nodalījuma vāks
11	Akumulatora nodalījums
	Centrālā pļaušanas augstuma regulēšana:
12	■ Pļaušanas augstuma rādītājs (5 pozīcijas)
13	■ Atbloķēšanas svira
14	Pļāvējs ar griezējnazi
15	Pārnēsāšanas rokturis
16	Novirzītājvāks
	Zāles savākšanas kastes statuss:
17	■ Zāles savākšanas kastes korpuss
18	■ Zāles savākšanas kastes rokturis
19	■ Zāles savākšanas kastes aizpildījuma līmeņa rādītājs
20	Mulčēšanas ķīlis*
21 [a)]	Lādētājs [a)]
22 [a)]	Akumulatori (2x) [a)]

[a)] Pilnā komplektā

3.6.3 Izstrādājuma pārskats (04)***

***: 46.6 Li SP comfort, 51.6 Li SP comfort

Nr.	Detaļa
	Vadības panelis ar:
1	■ Akumulatoru uzlādes stāvokļa indikators
2	■ Taustiņš ar dubultu funkciju: 1. Drošības slēdzis, 2. Uzlādes stāvokļa pārbaude
3	Drošības svira
4	Riteņu piedziņas ieslēgšanas svira
	Vadības rokturis:
5	■ Satveramā virsma
6	■ Rokturis
7	■ Atsperes bultskrūve ar grozāmu rokturi (2 pozīcijas) Trešā pozīcija paredzēta vadības roktura nolocīšanai.
8	■ Roktura grozāmais savienojums
	Centrālā pļaušanas augstuma regulēšana:
9	■ Pļaušanas augstuma rādītājs (6 pozīcijas)
10	■ Regulēšanas svira
11	Sānu izsviedēja atloks
12	Sānu izsviedēja ieliktnis
13	Priekšējais pārnēsāšanas rokturis
14	Pļāvējs ar griezējnazi
15	Akumulatora nodalījums
16	Akumulatora nodalījuma vāks
17	Aizmugurējais pārnēsāšanas rokturis
18	Novirzītājvāks
	Zāles savākšanas kastes statuss:
19	■ Zāles savākšanas kastes korpuss
20	■ Zāles savākšanas kastes rokturis
21	■ Zāles savākšanas kastes aizpildījuma līmeņa rādītājs
22	Mulčēšanas ķīlis*
23 [a)]	Lādētājs [a)]
24 [a)]	Akumulatori (2x) [a)]

[a)] Pilnā komplektā

4 MONTĀŽA

⚠ **BRĪDINĀJUMS! Nepilnīga montāža ir bīstama!** Pilnībā nesamontētas ierīces darbība var izraisīt smagas traumas.

- Lietojiet ierīci tikai tad, kad ir pilnībā pabeigta montāža!
- Neievietojiet ierīcē akumulatorus, kamēr nav pilnībā pabeigta montāža!

Izpildiet attēlu sadaļā norādītās montāžas darbības, kas attiecas uz jūsu modeli:

Installation
34.6 Li comfort

Installation
38.6 Li comfort

Installation
43.6 Li comfort

Installation
46.6 Li SP comfort | 51.6 Li SP comfort

5 EKSPLUATĀCIJAS SĀKŠANA

5.1 Akumulatoru uzlāde

Akumulatori ir daļēji uzlādēti. Pirms pirmās lietošanas reizes akumulatori ir pilnībā jāuzlādē. Akumulatoru uzlāde iespējama jebkurā akumulatora uzlādes līmenī. Uzlādēšanas pārtraukšana nebojā akumulatorus.

NORĀDĪJUMS Detalizētāku informāciju lūdzam skatīt atsevišķās akumulatoru un lādētāja lietošanas instrukcijās.

5.2 Akumulatoru ievietošana un izņemšana (05, 06)

Zāles pļāvējs darbojas tikai tad, ja ir ievietoti abi akumulatori.

UZMANĪBU! Akumulatoru izraisītu bojājumu risks. Ja akumulatori pēc lietošanas paliek ierīcē, tie var tikt bojāti.

- Uzreiz pēc lietošanas izņemiet akumulatorus no ierīces un glabājiet no aukstuma aizsargātā vietā.
- Ievietojiet akumulatorus ierīcē uzreiz pirms darba sākšanas.

Akumulatoru ievietošana

1. Aiztaisiet (05/a, 06/a) akumulatoru nodalījuma vāku (05/1, 06/1).
2. Ievietojiet akumulatorus (05/2, 06/2) no augšas akumulatora nodalījumā (05/3, 06/3) tā, lai tie nofiksējas savā vietā (05/b, 06/b).
3. Aizveriet (05/c, 06/c) akumulatora nodalījuma vāku.

Akumulatoru izņemšana

1. Nospiediet un turiet akumulatora fiksācijas pogu (05/4, 06/4).
2. Izņemiet akumulatoru.

5.3 Strāvas padeves ieslēgšana un izslēgšana (05, 06)

BRĪDINĀJUMS! Savainojumu risks. Nejaušas ieslēgšanas gadījumā var gūt smagus savainojumus.

- Vienmēr pirms darba pārtraukumiem un apkopes darbiem: Izņemiet akumulatorus.

Strāvas padeves ieslēgšana

1. Aiztaisiet (05/a, 06/a) akumulatoru nodalījuma vāku (05/1, 06/1).
2. Akumulatora ievietošana: skatīt *Nodaļa 5.2 "Akumulatoru ievietošana un izņemšana (05, 06)", lappuse 390*.
3. Aizveriet (05/c, 06/c) akumulatora nodalījuma vāku.
4. Ierīces ieslēgšana: skatīt *Nodaļa 6.3 "Pļaušanas darbu uzsākšana un pabeigšana (11, 12)", lappuse 391*.

Strāvas padeves izslēgšana

1. Akumulatora izņemšana: skatīt *Nodaļa 5.2 "Akumulatoru ievietošana un izņemšana (05, 06)", lappuse 390*.
2. Uzreiz pēc lietošanas izņemiet akumulatorus no ierīces, uzlādējiet un glabājiet no aukstuma aizsargātā vietā. Nākamajā lietošanas reizē neuzstādiet akumulatorus ierīcē uzreiz pirms lietošanas.

6 LIETOŠANA

BRĪDINĀJUMS! Savainojumu risks. Bojātas un atslēgtas drošības un aizsardzības ierīces var būt iemesls smagām traumām.

- Pirms ierīces ieslēgšanas pārbaudiet, vai visas drošības ierīces un aizsargmehānismi ir uzstādīti un darbojas!

BRĪDINĀJUMS! Savainojumu risks neparastu ekspluatācijas apstākļu gadījumā. Nekavējoties apturiet zālienu pļāvēju. Izņemiet akumulatorus. Pēc tam pārbaudiet, vai visas kustīgās daļas ir pilnīgi apstājušās:

- Pēc sadursmes ar svešķermeni: Pārbaudiet, vai zālienu pļāvējs nav bojāts, un salabojiet to. Tikai tad atkārtoti ieslēdziet zālienu pļāvēju un sāciet tā ekspluatāciju.
- Ja zālienu pļāvējs neparasti vibrē: Nekavējoties pārbaudiet, vai tas nav bojājumu. Nomainiet vai salabojiet bojātās detaļas. Pārbaudiet, vai nav nenostiprinātu detaļu un nostipriniet tās.

UZMANĪBU! Ierīces bojājumu risks. Ja griezējnazis iesprūst, motors var tikt pārslogots.

- Pēc katras lietošanas reizes notīriet pļaušanas mehānismu.
- Iestatiet augstāku pļaušanas augstumu.
- Garu zāli un spēcīgi aizaugušu zemsedzi pļaujiet pakāpeniski.

6.1 Pļaušanas augstuma iestatīšana

⚠ ESIET PIESARDZĪGI! Sagriešanās risks. Sniedzoties ieslēgtā pļaušanas mehānismā, pastāv sagriešanās risks.

- Mainiet augstumu tikai ar izslēgtu motoru un apturētu pļaušanas mehānismu.

6.1.1 Pļaušanas augstuma iestatīšana (07)*

*: 34.6 Li comfort, 38.6 Li comfort, 43.6 Li comfort

1. Pavelciet (07/a) atbloķēšanas sviru (07/1).
2. Paceliet zāles pļāvēju aiz pārnēsāšanas roktura (07/2) uz augšu vai nospiediet to uz leju (07/b). To darot, nolasiet vēlamo pļaušanas augstumu uz skalas (07/3).
3. Atlaidiet atbloķēšanas sviru.

6.1.2 Pļaušanas augstuma iestatīšana (08)**

**: 46.6 Li SP comfort, 51.6 Li SP comfort

1. Pavelciet regulēšanas sviru (08/1) uz āru (08/a), lai atbloķētu, un turiet to.
   - Īsam zālienam: Bīdiet regulēšanas sviru virzienā uz priekšējo riteni (08/b).
   - Garākam zālienam: Bīdiet regulēšanas sviru virzienā uz zāles savākšanas kasti (08/b).
   - Nolasiet vēlamo pļaušanas augstumu uz skalas (08/3).
2. Atlaidiet regulēšanas sviru, lai tā nofiksētos vēlamajā pozīcijā.

6.2 Pļaušana ar zāles savākšanas kasti (09, 10)

Ierīci var darbināt ar un bez zāles savākšanas kastes.

Zāles savākšanas kastes pievienošana

1. Pārliecinieties, ka ierīce ir izslēgta un pļaušanas mehānisms nekustas.
2. Uzlieciet (09/a) novirzītājvāku (09/1).
3. Ievietojiet (09/b) zāles savākšanas kasti (09/2) turētājā.
4. Atlaidiet novirzītājvāku.

Pārbaudīt uzpildes līmeni

Aizpildījuma līmeņa rādītājs (10/1) ar gaisa plūsmu pļaušanas laikā tiek spiests uz augšu (10/a). Ja zāles savākšanas kaste (10/2) ir pilna, ieslēdzas kastes aizpildījuma līmeņa rādītājs (10/b). Zāles savākšanas kasti nepieciešams iztukšot.

Zāles savākšanas kastes noņemšana un izbēršana

⚠ ESIET PIESARDZĪGI! Sagriešanās risks. Sniedzoties ieslēgtā pļaušanas mehānismā, pastāv sagriešanās risks.

- Noņemiet zāles uztveršanas kasti tikai tad, kad negriežas pļaušanas mehānisms.

ℹ NORĀDĪJUMS Iztukšojot zāles uztvērējgrozu, notīriet arī uzpildes līmeņa rādījuma izpūšanas caurumus, lai tie darbotos bez traucējumiem.

1. Pārliecinieties, ka ierīce ir izslēgta un pļaušanas mehānisms nekustas.
2. Paceliet novirzītājvāku (09/1).
3. Noceliet zāles savākšanas kasti (09/2) no turētāja un izņemiet virzienā uz aizmuguri.
4. Iztukšojiet zāles savākšanas kasti.
5. Iztīriet izpūšanas caurumus zem aizpildījuma līmeņa rādītāja.
6. Iekariniet zāles savākšanas kasti (skat. iepriekš tekstā).

6.3 Pļaušanas darbu uzsākšana un pabeigšana (11, 12)

Ieslēdziet pļaušanas mehānismu tikai uz līdzenas virsmas, nedariet to garā zālē. Uz zemes nedrīkst atrasties svešķermeņi, piem., akmeņi. Iedarbinot ierīci, to neceliet uz augšu un nesagāziet.

UZMANĪBU! Ierīces bojājumu risks. Pārāk bieži ieslēdzot/izslēdzot ierīci var izraisīt motora un pļaušanas mehānisma bojājumus.

- Motoru ieslēdziet tikai tad, kad negriežas pļaušanas mehānisms.

ℹ NORĀDĪJUMS Atļautā darba pozīcija: Nostājieties aiz zālienu pļāvēja un ar abām rokām turiet vadības rokturi.

Pļaušanas mehānisma ieslēgšana

1. Ja tas vēl nav izdarīts: Strāvas padeves ieslēgšana (skatīt *Nodaļa 5.3 "Strāvas padeves ieslēgšana un izslēgšana (05, 06)", lappuse 390*).
2. Piespiediet drošības slēdzi (11/1, 12/1) un turiet nospiestu (11/a, 12/a).
3. Pavelciet (11/b, 12/b) drošības sviru (11/2, 12/2) virzienā uz vadības rokturi (11/3, 12/3). Motora un pļaušanas mehānisms atsāks darboties.
4. Turpinot turēt drošības sviru, atlaidiet drošības slēdzi.

NORĀDĪJUMS Drošības svira netiek fiksēta. Darba laikā turiet to visu laiku piespiestu pie vadības roktura.

Pļaušanas mehānisma apturēšana

1. Atlaidiet drošības sviru. Tā automātiski pārvietojas sākuma stāvoklī.
2. Pagaidiet līdz apstājas pļaušanas mehānisms.
3. Strāvas padeves izslēgšana (skatīt *Nodaļa 5.3 "Strāvas padeves ieslēgšana un izslēgšana (05, 06)", lappuse 390*).

ESIET PIESARDZĪGI! Sagriešanās risks. Sniedzoties ieslēgtā pļaušanas mehānismā, pastāv sagriešanās risks.

- Pagaidiet līdz pļaušanas mehānisms apstājas.
- Pirms visiem apkopes un kopšanas darbiem: Izslēdziet ierīci un pagaidiet, līdz apstājas pļaušanas mehānisms. Izņemiet akumulatoru.

6.4 Riteņu piedziņas pieslēgšana un atslēgšana (13)**

**: 46.6 Li SP comfort, 51.6 Li SP comfort

NORĀDĪJUMS Riteņu piedziņu iespējams pieslēgt tikai ar ieslēgtu motoru.

Riteņu piedziņas pieslēgšana

1. Ieslēdziet ierīci un iedarbiniet motoru (skatīt *Nodaļa 6.3 "Pļaušanas darbu uzsākšana un pabeigšana (11, 12)", lappuse 391*).
2. Spiediet un turiet (13/a) riteņu piedziņas drošības sviru (13/1) pret vadības rokturi (13/2). Riteņu piedziņas ieslēgšanas svira nenofiksējas.

Riteņu piedziņas atslēgšana

1. Atlaidiet riteņu piedziņas ieslēgšanas sviru. Tā automātiski pārvietojas sākuma pozīcijā.

6.5 Pārbaudiet akumulatoru uzlādes stāvokli (14, 15)

1. Īsi nospiediet taustiņu (14/1, 15/1).
   ⇨ Gaismas diodes (14/2, 15/2) spīd vai mirgo atkarībā no uzlādes stāvokļa.

Gaismas diodes (zaļā krāsā)	Uzlādes līmenis
4 gaismas diodes spīd.	Akumulators pilnībā uzlādēts.
3 gaismas diodes spīd.	Akumulators ir uzlādēts līdz 75%.
2 gaismas diodes spīd.	Akumulators ir uzlādēts līdz 50%.
1 gaismas diode spīd.	Akumulators ir uzlādēts līdz 25%.
4 gaismas diodes mirgo.	Akumulators ir izlādējies.

NORĀDĪJUMS Gaismas diodes signalizē arī kļūdu kodus (skatīt *Nodaļa 9.2 "Kļūdu kodi un novēršana", lappuse 397*).

6.6 Vadības roktura noregulēšana atbilstoši augumam

6.6.1 Vadības roktura noregulēšana (16)**

**: 38.6 Li comfort

1. Abās pusēs Atveriet (16/a) ātrsavienotāju (16/1).
2. Pagrieziet (16/b) vadības rokturi (16/2) pozīcijā 1 vai 2.
   Norādījums: *Trešā pozīcija ir paredzēta vadības roktura pārvietošanai.*
3. Abās pusēs Aizveriet (16/c) ātrsavienotāju.

6.6.2 Vadības roktura noregulēšana (17)**

**: 43.6 Li comfort

1. Abās pusēs Pagrieziet (17/a) grozāmo rokturi (17/1) atvērtas slēdzenes pozīcijā.
2. Pagrieziet (17/b) vadības rokturi (17/2) pozīcijā 1 vai 2.
   Norādījums: *Trešā pozīcija ir paredzēta vadības roktura pārvietošanai.*
3. Abās pusēs Pagrieziet (17/c) grozāmo rokturi slēgta slēdzenes pozīcijā.

6.6.3 Vadības roktura noregulēšana (18)***

***: 46.6 Li SP comfort, 51.6 Li SP comfort

1. Abās pusēs Pagrieziet (18/a) grozāmo rokturi (18/1) par 90°.
2. Pagrieziet (18/b) vadības rokturi (18/2) vienā no abām pozīcijām (18/3).
3. Abās pusēs Pagrieziet grozāmo rokturi par 90° atpakaļ (18/c).

6.7 Vadības roktura noliekšana un atliekšana

Pēc vadības roktura noliekšanas variet novietot ierīci uz sāniem un tādējādi viegli notīrīt pļāvēju. Ar nolocītu vadības rokturi ierīci var uzglabāt, ietaupot vietu.

⚠ ESIET PIESARDZĪGI! Saspiešanas traumu risks. Starp atbrīvotajām roktura daļām var nejauši iespiest pirkstus un citas ķermeņa daļas.

- Turiet šīs atbrīvotās roktura daļas stingri.
- Raugieties, lai pirksti un citas ķermeņa daļas neatrastos starp atbrīvotajām roktura daļām.

6.7.1 Vadības roktura noliekšana un atliekšana (19)*,**

*: 34.6 Li comfort

**: 38.6 Li comfort, 43.6 Li comfort

Vadības roktura salocīšana

1. Abās pusēs Atbrīvojiet vadības roktura stiprinājumu (19/1) pie korpusa (19/a) tik daudz, lai vadības rokturi varētu pagriezt uz priekšu.
2. Nolieciet vadības rokturi (19/2) pilnībā uz priekšu (19/b).
3. Abās pusēs Attaisiet augšējo ātrsavienotāju (19/3).
4. Augšējo vadības rokturi (19/4) nolokiet uz leju (19/c).

Vadības roktura atliekšana

Veiciet visas darbības pretējā secībā.

6.7.2 Vadības roktura noliekšana un atliekšana (20)***

***: 46.6 Li SP comfort, 51.6 Li SP comfort

Vadības roktura salocīšana

1. Abās pusēs Pagrieziet grozāmo rokturi (20/1) par 90°.
2. Nolieciet vadības rokturi (20/2) pilnībā uz priekšu (20/a).

Vadības roktura atliekšana

Veiciet visas darbības pretējā secībā.

6.8 Mulčēšana ar mulčēšanas ķīli (21, 22)**,***

**: 38.6 Li comfort, 43.6 Li comfort

***: 46.6 Li SP comfort, 51.6 Li SP comfort

Mulčēšanas laikā nopļautā zāle netiek savākta, bet gan paliek zālājā. Mulča aizsargā augsni pret izžūšanu un sniedz tai barības vielas. Labākie rezultāti tiek sasniegti, regulāri nopļaujot apm. 2 cm. Tikai jauna zāle ar mīkstu augu šķiedru ātri satrūd.

- Zāles garums pirms mulčēšanas: maks. 8 cm
- Zāles garums pēc mulčēšanas: min. 4 cm

ℹ NORĀDĪJUMS Saskaņojiet iešanas ātrumu ar mulčēšanu - neejiet pārāk ātri.

Ievietojiet mulčēšanas ieliktni (21)

⚠ ESIET PIESARDZĪGI! Sagriešanās risks. Sniedzoties ieslēgtā pļaušanas mehānismā, pastāv sagriešanās risks.

- Pirms mulčēšanas ķīļa ievietošanas vai izņemšanas izslēdziet ierīci.

UZMANĪBU! Ierīces bojājumu risks. Ja mulčēšanas ķīlis nenofiksējas, iespējams sabojāt mulčēšanas ķīli un pļaušanas mehānismu.

- Nodrošiniet, lai fiksators nofiksētos.

1. Izslēdziet ierīci (skatīt *Nodaļa 5.3 "Strāvas padeves ieslēgšana un izslēgšana (05, 06)", lappuse 390*).
2. Atkabiniet zāles savākšanas kasti (skatīt *Nodaļa 6.2 "Pļaušana ar zāles savākšanas kasti (09, 10)", lappuse 391*).
3. Uzlieciet (21/a) novirzītājvāku (21/1).
4. Ievietojiet (21/b) mulčēšanas ķīli (21/2) izlādes kanālā (21/3) tā, lai fiksators būtu nofiksēts.

Izņemiet mulčēšanas ieliktni (22)

1. Izslēdziet ierīci.
2. Uzlieciet (22/a) novirzītājvāku (22/1).
3. Atbrīvojiet (22/b) mulčēšanas ķīļa fiksatoru (22/2), stingri satverot rokturi (22/3).
4. Izņemiet (22/c) mulčēšanas ķīli.

6.9 Pļaušana ar sānu izsviedēju (23)***

***: 46.6 Li SP comfort, 51.6 Li SP comfort

⚠ ESIET PIESARDZĪGI! Sagriešanās risks. Sniedzoties ieslēgtā pļaušanas mehānismā, pastāv sagriešanās risks.

- Ievietojiet vai izņemiet sānu izsviedēja ieliktni tikai tad, kad motors un pļaušanas mehānisms nekustas.

Sānu izsviedēja ieliktņa ievietošana

1. Izslēdziet ierīci un izņemiet akumulatoru.
2. Noņemiet zāles uztvērējgrozu.
3. Atlieciet un nofiksējiet (23/a) sānu izsviedēja nosegvāku (23/1).
4. Ievietojiet sānu izsviedēja ieliktni (23/2) un ieāķējiet (23/b) to ar izciļņiem (23/3) augšpusē zem sānu izsviedēja.
5. Lēni aizveriet nosegvāku. Nosegvāks nodrošina, lai sānu izsviedēja ieliktnis neizkristu.
6. Ievietojiet akumulatoru un atkārtoti ieslēdziet ierīci.

Sānu izsviedēja ieliktņa noņemšana

1. Izslēdziet ierīci un izņemiet akumulatoru.
2. Atlieciet un nofiksējiet sānu izsviedēja nosegvāku.
3. Atāķējiet sānu izsviedēja ieliktni un izvelciet to ārā.
4. Aizveriet nosegvāku.
5. Ievietojiet akumulatoru un atkārtoti ieslēdziet ierīci.

6.10 Pļaušana bez zāles savākšanas kastes (24)***

***: 46.6 Li SP comfort, 51.6 Li SP comfort

Ierīci var darbināt bez zāles savākšanas kastes. Lai novērstu izlādes kanāla aizdambēšanos, novirzītājvāku ir nedaudz jāatver.

1. Pārliecinieties, ka ierīce ir izslēgta un pļaušanas mehānisms nekustas.
2. Uzlieciet (24/a) novirzītājvāku (24/1).
3. Aizvirtņa balstu (24/2) paceliet (24/b), līdz tas nofiksējas.
4. Atlaidiet novirzītājvāku.

7 DARBA NORĀDĪJUMI

Ievērojiet drošības norādes!

NORĀDĪJUMS Ievērojiet vietējos noteikumus, kad atļauts lietot zāliena pļāvēju.

- Sekojiet, lai zālē neatrastos svešķermeņi un novāciet tos no darba zonas.
- Pļaujiet tikai pietiekamā apgaismojumā.
- Pļaujiet tikai ar asu griezējnazi.
- Vadiet ierīci tikai ar vadības rokturi.
- Ierīci pārvietojiet tikai iešanas ātrumā.
- Pa nogāzi ierīci vienmēr pārvietojiet šķērsām. Nepļaujiet pa stāviem kāpumiem vai nogāzēm, nepļaujiet, ja slīpums pārsniedz 10°. Rīkojieties uzmanīgāk, mainot darba virzienu.

Griešanas jauda vai akumulatoru darbības laiks

- Pļaušanas jauda vai apstrādājamā platība ir atkarīga no zāles īpašībām. Tādi faktori, kā zāles garums, zāles blīvums, izvēlētais pļaušanas augstums un zāles mitrums ietekmē pļaušanas jaudu.
- Vislabākais darbības laiks tiek panākts bieži pļaujot un saglabājot mazu zāles garumu.
- Bieža zāles pļāvēja ieslēgšana un izslēgšana pļaušanas procesa laikā samazina griešanas, kā arī nepilnīgi uzlādētu akumulatoru veiktspēju.
- Ieslēdzot riteņu piedziņu[a)], samazinās pļaušanas jauda, kā arī akumulatoru ekspluatācijas ilgums.
- Lai uzlabotu pļaušanas jaudu, mēs iesakām pļaut bieži, iestatīt augstāku pļaušanas augstumu un pārvietot ierīci iešanas ātrumā.

NORĀDĪJUMS Lai pagarinātu darbības laiku, var iegādāties papildu akumulatorus.

[a)] 46.6 Li SP comfort, 51.6 Li SP comfort

Padomi pļaušanai

- Pļaušanas augstumu iestatiet nemainīgu 3-5 cm, nenopļaujiet vairāk kā pusi no zāles augstuma.
- Nepārslogojiet zālienu pļāvēju! Ja garā, biezā zālē ievērojami samazinās motora apgriezienu skaits, palieliniet pļaušanas augstumu un pļaujiet vairākas reizes.
- Vējš un saule zālāju pēc pļaušanas var izžāvēt, tādēļ pļaujiet vēlā pēcpusdienā.

8 TEHNISKĀ APKOPE UN TĪRĪŠANA

BĪSTAMI! Veicot nepareizi apkopi, pastāv risks dzīvībai. Ja apkopi veic nekvalificēti darbinieki, kā arī, izmantojot neatļautas rezerves daļas, kā arī drošības ierīču noņemšana vai pārveidošana iespējams gūt smagas vai pat nāvējošas traumas.

- Nenoņemiet drošības ierīces un nepārveidojiet tā, lai tās nedarbotos.
- Izmantojiet tikai atļautās oriģinālās rezerves daļas.
- Nodrošiniet ierīcei regulāras un pienācīgas apkopes, lai ierīce būtu labā darba stāvoklī un tīra.

BRĪDINĀJUMS! Sagriešanās risks. Sagriešanās risks satverot asas un rotējošas ierīces daļas, kā arī griezējinstrumentus.

- Pirms apkopes, kopšanas un tīrīšanas darbiem vienmēr izslēdziet ierīci. Izņemiet drošības atslēgu un akumulatorus!
- Veicot apkopes, kopšanas un remontdarbus, vienmēr lietojiet aizsargcimdus.

⚠ BRĪDINĀJUMS! Apkopes darbu laikā pastāv traumu risks. Neatbilstošas apkopes rezultātā var gūt smagas traumas un izraisīt ierīces bojājumus.

- Ierīces remontu paredzēts veikt tikai pie specializētajiem uzņēmumiem.

8.1 Regulāri veicamās apkopes

- Nodrošiniet, lai visi uzgriežņi, tapas un skrūves būtu cieši pievilktas un ierīce būtu drošā darba stāvoklī.
- Regulāri pārbaudiet zāles uztveršanas groza darba stāvokli, kā arī tā nodilumu.

8.2 Ierīces un pļaušanas mehānisma tīrīšana

UZMANĪBU! Ūdens iekļūšanas risks. Iekļūstot ierīcē ūdenim, tas izraisīs īssavienojumu un elektrisko detaļu sabojāšanos.

- Nemazgājiet ierīci ar ūdeni.
- Tīrīšanai izmantojiet tikai rokas birsti vai suku.

1. Apturiet motoru.
2. Izņemiet akumulatorus.
3. Noņemiet zāles uztveršanas kasti.
4. Sagāziet ierīci un iztīriet pļaušanas mehānismu.

8.3 Griezējnažu pārbaude un nomaiņa

⚠ BRĪDINĀJUMS! Smagas traumas, ko rada aizmestas nažu daļiņas. Lietots, saplaisājis vai bojāts griezējnazis var pārlūzt un tā daļas var kļūt par bīstamiem šāviņiem.

- Regulāri veiciet griezējnaža pārbaudi, vai tas nav bojāts.
- Nelietojiet zālienu pļāvēju, ja griezējnazis ir nolietots vai bojāts.

- Trulu vai bojātu griezējnazi lūdziet uzasināt vai nomainīt ražotāja servisa centrā vai pie pilnvarota speciālista.
- Veicot griezējnaža apkopi, ņemiet vērā, ka griezējnazi var pārvietot arī tad, kad strāvas avots ir izslēgts.
- Veicot iekārtas regulēšanu, esiet uzmanīgi, lai izvairītos no pirkstu iespiešanas starp kustīgajiem griezējnažiem un fiksētajām iekārtas daļām.
- Lai izvairītos no vibrācijām, vienmēr nomainiet griezējnazi un naža skrūvi vienlaikus.
- Pēc uzasināšanas griezējnazi nepieciešams balansēt. Nebalansēts griezējnazis izraisa stipru vibrāciju un pļāvēja bojājumus.

8.4 Remontdarbi

⚠ BRĪDINĀJUMS! Traumu gūšanas risks remonta darbu laikā. Neatbilstoši remonti var radīt smagas traumas un ierīces bojājumus.

- Lūdziet remontdarbus veikt tikai ražotāja servisā vai arī pilnvarotās specializētajās darbnīcās!

Turpmāk minētajos gadījumos sazinieties ar ražotāja servisa centru:

- Motoru vairs nevar iedarbināt.
- Ierīce ir saskārusies ar šķērsli.
- Griezējnazis un/vai motora vārpsta ir saliekti.
- Ierīce vibrē un smagi griežas.
- Akumulators ir iztecējis vai bojāts.

9 PALĪDZĪBA TRAUCĒJUMU GADĪJUMĀ

⚠ ESIET PIESARDZĪGI! Traumu risks. Asas un rotējošas ierīces daļas var radīt traumas.

- Veicot apkopes, kopšanas un remontdarbus, vienmēr lietojiet aizsargcimdus!

9.1 Ierīces un nepareizas lietošanas kļūmju novēršana

ℹ NORĀDĪJUMS Ja rodas bojājumi, kas nav uzskaitīti šajā tabulā, vai bojājumi, kurus nevarat novērst patstāvīgi, lūdzam sazināties ar mūsu servisa centru.

Problēma	Cēlonis	Novēršana
Motoru nevar iedarbināt.	Nav akumulatoru vai tie nav ievietoti pareizi.	Uzstādiet akumulatorus pareizi.
	Akumulatori ir izlādējušies.	Uzlādējiet akumulatorus.

Problēma	Cēlonis	Novēršana
	Bloķēts griezējnazis.	1. Rūpīgi notīriet griezējnazi un pļāvēju. Griezējnazim jābūt brīvi pagriežamam. 2. Sāciet zālienu pļāvēju lietot uz zemākas zāles.
	Bojāts kabelis vai slēdzis.	Nelietojiet ierīci! Sazinieties ar ražotāja servisa centru.
Samazināta motora jauda.	Akumulatori ir izlādējušies.	Uzlādējiet akumulatorus.
	Griezējnazis ir neass.	Lūdziet griezējnazi uzasināt ražotāja servisa centrā.
	Pārāk daudz zāles izmetēja kanālā vai pļāvējā.	1. Rūpīgi notīriet griezējnazi un pļāvēju. 2. Sāciet zālienu pļāvēju lietot uz zemākas zāles.
Motors pļaušanas laikā pārstāj darboties.	Griezējnazis ir neass.	Lūdziet griezējnazi uzasināt ražotāja servisa centrā.
	Motors pārslogots.	Izslēdziet zālienu pļāvēju, novietojiet to uz līdzenas virsmas vai īsas zāles un sāciet no jauna.
Zāles savākšanas kaste nav pietiekami piepildīta.	Zāle ir mitra.	Ļaujiet mauriņam pilnībā izžūt.
	Zāles savākšanas kaste ir nosprūdusi.	Notīriet zāles savākšanas kastes režģi.
	Pārāk daudz zāles izmetēja kanālā vai pļāvējā.	■ Rūpīgi notīriet griezējnazi un pļāvēju. ■ Iestatiet lielāku pļaušanas augstumu.
	Griezējnazis ir neass.	Lūdziet griezējnazi uzasināt ražotāja servisa centrā.
Zāle birst ārā no pļāvēja.	Zāles savākšanas kaste ir pilna.	Iztukšojiet zāles savākšanas kasti un iztīriet izmetēja kanālu.
Ievērojami samazinās akumulatora ekspluatācijas ilgums.	Pārāk zems pļaušanas augstums.	Iestatiet lielāku pļaušanas augstumu.
	Zāle ir pārāk gara vai pārāk mitra.	■ Ļaujiet zālei nožūt. ■ Iestatiet lielāku pļaušanas augstumu.
	Pļaušanas ātrums ir pārāk liels.	■ Samaziniet pļaušanas ātrumu. ■ Iztīriet izmetēja kanālu un pļāvēju. Griezējnazim jābūt brīvi pagriežamam.

Problēma	Cēlonis	Novēršana
	Zāles savākšanas kaste ir pilna.	Iztukšojiet zāles savākšanas kasti un iztīriet izmetēja kanālu.
	Akumulatoru darbmūžs ir beidzies.	Nomainiet akumulatorus. Izmantojiet tikai oriģinālos ražotāja piederumus.
Akumulatori neuzlādējas.	Akumulatora kontakti ir kļuvuši netīri.	Notīriet akumulatora kontaktus ar nemetālisku priekšmetu un apsmidziniet ar kontaktu aerosolu. **Uzmanību:** *Neizraisiet īssavienojumu, savienojot akumulatora kontaktus ar metāla priekšmetiem!*
	Akumulatoriem vai lādētājam ir bojājums.	Pasūtiet rezerves daļas no ražotāja.
	Akumulatori ir pārāk karsti.	Ļaujiet akumulatoriem atdzist.

9.2 Kļūdu kodi un novēršana

Kļūdas tiek signalizētas ar dažādu 4 zaļo gaismas diožu mirgošanu:

Kļūdas kods	Cēlonis	Novēršana
Mirgošana 2x	Ierīce ir pārslogota.	■ Iestatiet lielāku pļaušanas augstumu. ■ Brauciet lēnāk. ■ Nedaudz atpūtieties. ■ Pļaujiet zāli pakāpeniski.
Mirgošana 4x	Pārāk augsta vai pārāk zema temperatūra: ■ Ierīce ■ akumulatori ■ Vadības ierīce	Ierīce un akumulatori: 1. Izslēdziet. 2. Atdzesējiet vai uzsildiet. 3. Ieslēdziet un lietojiet darbības temperatūras diapazonā.
Mirgošana 6x	■ Pārāk mazs elektriskais spriegums vai strāva ■ Ierīce un akumulatori ir pārāk karsti	■ Pārbaudiet akumulatoru uzlādes stāvokli. Ja līmenis ir pārāk zems, uzlādējiet. ■ Izslēdziet ierīci un akumulatorus un ļaujiet tiem atdzist.
Mirgošana 10x	Cita kļūda	Vērsieties ražotāja vai izplatītāja servisa centrā.

10 TRANSPORTĒŠANA

10.1 Ierīces transportēšana

UZMANĪBU! Pļaušanas mehānisma bojājumu risks. Ar zemāko pļaušanas augstumu pļaušanas mehānisms var tikt bojāts, braucot pāri pakāpieniem, apmalēm vai apmalēm.

- Lai veiktu transportēšanu, pļaušanas augstumu iestatiet visaugstākajā pakāpē.

1. Apturiet pļaušanas mehānismu un pagaidiet līdz tas apstājas.
2. Iestatiet augstāko pļaušanas augstumu.

Ierīces transportēšana starp divām darba vietām

- Stumiet ierīci uz darba zonu ar augstāko pļaušanas augstumu.
- Ieslēdziet riteņu piedziņu[a)] lai atvieglotu braukšanu.

- Ierīces nešanai izmantojiet pārnēsāšanas rokturi (skatīt *Nodaļa 3.6 "Izstrādājuma pārskati", lappuse 388*).

[a)] 46.6 Li SP comfort, 51.6 Li SP comfort

Ierīces vešana transportlīdzeklī

- Izņemiet akumulatoru.
- Salociet vadības rokturi.
- Ierīci transportlīdzeklī nostipriniet, lai tā nevarētu apgāzties un slīdēt.
- Nodrošiniet, lai ierīcei neuztriektos apkārt blakus esoši priekšmeti.
- Nenovietojiet uz ierīces nekādus priekšmetus.

10.2 Transportēšana

Pirms transportēšanas veiciet turpmāk uzskaitītās darbības:

1. Izslēdziet ierīci.
2. Izņemiet no ierīces akumulatoru.
3. Ievietojiet, ievērojot instrukcijas, akumulatoru iepakojumā (skat. turpmāk tekstā).

Akumulators "B160.6 Li" (preces Nr. 114128)

NORĀDĪJUMS Akumulatora nominālā enerģija ir lielāka par 100 Wh! Tāpēc ievērojiet turpmāk uzskaitītos drošības norādījumus!

Uz komplektā iekļauto litija jonu akumulatoru attiecas tiesību akti par bīstamām kravām, taču to var transportēt vienkāršotos apstākļos:

- Privātais lietotājs drīkst akumulatoru pārvadāt pa koplietošanas ceļiem bez papildus ierobežojumiem, ja tas ir iepakots atbilstoši mazumtirdzniecības noteikumiem un transportēšana tiek veikta ar privātu transportlīdzekli.
- Komerciālajiem lietotājiem, kas veic pārvadājumus saistībā ar savu pamatdarbību (piemēram, transportēšana uz būvlaukumiem un no tiem vai demonstrācijas), šāda vienkāršota transportēšanas kārtība arī nodrošina labumu.

Abos iepriekšminētajos gadījumos obligāti ir jāievēro piesardzības pasākumi, lai nepieļautu satura noplūdi. Citos gadījumos jāievēro bīstamo kravu aprites likuma noteikumi! Neievērošanas gadījumā sūtītājam un, attiecīgā gadījumā, pārvadātājam tiek piemēroti stingri sodi.

Papildu informācija par transportēšanu un nosūtīšanu

- Litija jonu akumulatorus drīkst transportēt vai nosūtīt tikai tad, ja tiem nav bojājumu!
- Akumulatoru transportēšanai izmantojiet tikai oriģinālo kartona vai bīstamo preču transportēšanai piemērotu kasti (nav nepieciešama akumulatoriem, kuriem nominālā jauda nepārsniedz 100 Wh).
- Uzstādiet akumulatora kontaktiem izolāciju, lai nepieļautu to īsslēgumu.
- Nodrošiniet, lai akumulators iepakojumā nevarētu brīvi pārvietoties un tam nerastos bojājumi.
- Pārliecinieties, vai transportēšanas vai nosūtīšanas laikā (piem., ar kurjeru vai transportēšanas uzņēmumu) ir pareizs sūtījuma marķējums un dokumentācija.
- Iepriekš pajautājiet, vai transportēšana ar izvēlēto pakalpojumu sniedzēju ir iespējama un parādiet viņam savu sūtījumu.

Lai sagatavotu sūtījumu, mēs iesakām piesaistīt bīstamo preču speciālistu. Ievērojiet arī iespējamos papildus valsts normatīvos aktus.

11 GLABĀŠANA

- Pēc katras tīrīšanas reizes rūpīgi notīriet ierīci un - ja uzstādīti - uzstādiet visus aizsargvākus.
- Veiciet visus nepieciešamos apkopes darbus.
- Glabājiet ierīci sausā, slēgtā un bērniem nepieejamā vietā.

11.1 Akumulatora zāliena pļāvēja glabāšana

ESIET PIESARDZĪGI! Traumu risks uzglabāšanas laikā. Pastāv traumu gūšanas draudi, kurus rada asas novietotās ierīces daļas.

- Glabājiet ierīci vietā, kas nav pieejama bērniem un nepiederošām personām.
- Glabājiet ierīci tikai tad, ja ir izņemts akumulators.

1. Izslēdziet ierīci.
2. Izņemiet akumulatoru.
3. Iztukšojiet zāles savākšanas kasti un iztīriet izmetēja kanālu.
4. Rūpīgi notīriet ierīci.
5. Ļaujiet motoram un visai ierīcei atdzist.
6. Visas metāla detaļas ir jāapstrādā ar plānu eļļas vai silikona kārtiņu, lai aizsargātu tās no korozijas.
7. Salociet vadības rokturi.
8. Uzglabājiet ierīci sausā, tīrā un no sala aizsargātā vietā.

- Lai aizsargātu ierīci no putekļiem, apklājiet to ar gaisu caurlaidīgu brezentu.
- Lai nepieļautu mitruma uzkrāšanos, neizmantojiet polietilēna plēvi.
- **NORĀDĪJUMS! Zāliena pļāvēja glabāšanas temperatūra — skatīt tehnisko datu nodaļā.**

11.2 Akumulatora un lādēšanas ierīces glabāšana

BĪSTAMI! Sprādziena un ugunsgrēka risks! Var iestāties cilvēku nāve vai cilvēki var gūt smagas traumas, ja akumulators eksplodēs, jo ticis uzglabāts atklātas liesmas vai karstuma avota priekšā.

- Glabājiet akumulatoru vēsā un sausā vietā, taču nekad atklātas liesmas vai karstuma avota priekšā.

NORĀDĪJUMS Uzlādējot akumulatoru, tas ir aizsargāts pret pārāk ilgu lādēšanu, jo lādētājam ir automātiskā uzlādes līmeņa identifikācijas funkcija un tāpēc akumulatoru var atstāt lādētājā, bet ne pastāvīgi.

NORĀDĪJUMS Ievērojiet gan akumulatora, gan lādētāja atsevišķās lietošanas instrukcijas.

- Glabājiet akumulatoru sausā vietā, kur tas nevar sasalt un glabāšanas temperatūra ir no 0 °C līdz 25 °C, un akumulatora uzlādes līmenis ir apm. 40 - 60 %.
- Īssavienojuma riska dēļ neglabājiet akumulatoru līdzās metāliskiem vai skābi saturošiem priekšmetiem.

12 UTILIZĀCIJA

Tikai EK valstīm:

Saskaņā ar Eiropas Savienības Direktīvu 2012/19/ES par nolietotajām elektriskajām un elektroniskajām ierīcēm un šīs direktīvas transponēšanu valsts tiesību aktos lietošanai nolietotās uzlādes ierīces jāsavāc atsevišķi un jānogādā otrreizējai pārstrādei apkārtējai videi nekaitīgā veidā.

Ja elektriskās un elektroniskās ierīces netiek atbilstoši utilizētas, tās var kaitēt videi un cilvēku veselībai iespējamās bīstamo vielu klātbūtnes dēļ.

Norādījumi par elektrisko un elektronisko iekārtu likumu

- Nolietotas elektriskās un elektroniskās ierīces aizliegts izmest sadzīves atkritumos, tās ir jānodod atsevišķā atkritumu savākšanas vai likvidēšanas vietā!
- Vecās baterijas vai akumulatori, ja tie nolietotajā ierīcē nav iebūvēti, pirms ierīces nodošanas ir jāizņem! To utilizācija reglamentēta atkritumu apsaimniekošanas likumā.
- Elektrisko un elektronisko iekārtu īpašniekiem vai lietotājiem ir juridisks pienākums pēc lietošanas tās nodot atpakaļ pārstrādei.
- Galalietotājs ir atbildīgs par savu personas datu dzēšanu no vecās utilizējamās ierīces!

Pārsvītrotas atkritumu urnas simbols nozīmē, ka elektrisko un elektronisko iekārtu atkritumus nedrīkst izmest kopā ar sadzīves atkritumiem.

Elektrisko un elektronisko iekārtu atkritumus bez maksas var nodot šādās vietās:

- Publiskos atkritumu apglabāšanas vai savākšanas punktos (piemēram, pašvaldību ēku pagalmos).
- Elektroierīču tirdzniecības vietās (stacionārās un tiešsaistes), ja tirgotājiem ir pienākums tās pieņemt atpakaļ vai ja viņi piedāvā šādu iespēju brīvprātīgi.

Šie paziņojumi attiecas tikai uz ierīcēm, kas uzstādītas un pārdotas Eiropas Savienības valstīs un uz kurām attiecas Eiropas Direktīva 2012/19/ES. Valstīs, kas nav Eiropas Savienības sastāvā, var būt atšķirīgi noteikumi attiecībā uz nolietoto elektrisko un elektronisko ierīču utilizāciju.

Norādījumi par likumu „Par baterijām” (BattG)

- Nolietotās baterijas un akumulatorus aizliegts izmest sadzīves atkritumos, tos ir jānodod atsevišķā atkritumu savākšanas vai likvidēšanas vietā!
- Lai droši izņemtu baterijas vai akumulatorus no elektriskās ierīces un noskaidrotu informāciju par to tipu vai ķīmisko sistēmu, lūdzam ievērot turpmāk sniegtos datus lietošanas vai montāžas instrukcijā.
- Bateriju un uzlādējamo akumulatoru īpašniekiem vai lietotājiem ir juridisks pienākums tos pēc lietošanas nodot otrreizējai pārstrādei. Atpakaļnodošana ir ierobežota līdz mājsaimniecībai atļautajam daudzumam.

Nolietotās baterijās var būt kaitīgas vielas vai smagie metāli, kas var radīt kaitējumu videi un

veselības problēmas. Nolietoto bateriju otrreizēja pārstrāde un tajās esošo resursu izmantošana palīdz saudzēt šīs divas svarīgās preces.

Pārsvītrotā konteinera simbols nozīmē, ka baterijas un akumulatorus nedrīkst izmest sadzīves atkritumos.

Ja zem konteinera papildus ir norādīti simboli Hg, Cd vai Pb, to nozīme norādīta tālāk.

- Hg — baterijā ir vairāk nekā 0,0005% dzīvsudraba
- Cd — baterijā ir vairāk nekā 0,002% kadmija
- Pb — baterijā ir vairāk nekā 0,004% svina

Akumulatorus un baterijas bez maksas var nodot turpmāk norādītajās vietās.

- Publiskos atkritumu apglabāšanas vai savākšanas punktos (piemēram, pašvaldību ēku pagalmos)
- Bateriju un akumulatoru tirdzniecības vietās
- Kopējās nolietoto ierīču bateriju savākšanas sistēmas savākšanas punktos
- Ražotāja atpakaļpieņemšanas centrā (ja tas nav kopējās atpakaļpieņemšanas sistēmas dalībnieks)

Šie apgalvojumi attiecas tikai uz tiem akumulatoriem un baterijām, kas tiek uzstādītas un pārdotas Eiropas Savienības dalībvalstīs uz kurām attiecināmas Eiropas Regulas (ES) 2023/1542 prasības. Valstīs, kas nav Eiropas Savienības dalībvalstis, uz akumulatoru un bateriju utilizāciju var attiekties atšķirīgi noteikumi.

13 TEHNISKIE DATI

Tehniskie dati: skatiet tehnisko datu tabulu lietošanas instrukcijas sākumā.

** Piezīmes par vibrāciju un trokšņu emisiju vērtībām:*

- *Norādītās vibrāciju un trokšņu emisiju vērtības ir izmērītas saskaņā ar standartizētu testa procedūru, un tās var izmantot, lai salīdzinātu vienu mašīnu ar citu.*
- *Dotās vibrāciju un trokšņu emisiju vērtības iespējams izmantot arī sākotnējas iedarbības novērtējumam (vibrācijas ietekmes pakāpe).*
- *Dotās vibrāciju un trokšņu emisiju vērtības faktiskās mašīnas izmantošanas laikā var atšķirties no dotajām vērtībām — atkarībā no mašīnas lietošanas veida un metodes.*
- *Ievērojiet drošības pasākumus saskaņā ar norādēm drošības nodaļā. Mēģiniet vibrāciju noslodzi turēt pēc iespējas mazāku. Vibrācijas līmeņa samazināšanas pasākumu piemēri ir cimdu lietošana mašīnas ekspluatācijas laikā un darba laika ierobežošana. Pie tam jāņem vērā visas ekspluatācijas cikla daļas (piemēram, laiku, kad mašīna ir izslēgta, arī laiku, kad tā ir ieslēgta, taču darbojas bez slodzes).*

14 KLIENTU APKALPOŠANAS DIENESTS/SERVISS

Jautājumu gadījumā par garantiju, remontu vai rezerves daļām sazinieties ar tuvāko AL-KO servisa centru. Informāciju par tiem meklējiet šādā vietnē:
www.alko-garden.com/service-contacts

Vairāk informācijas par rezerves daļām varat skatīt:
www.alko-garden.com/spareparts

15 INFORMĀCIJA PAR ATBILSTĪBAS DEKLARĀCIJU

Ar šo mēs ar pilnu atbildību paziņojam, ka mūsu piegādātā produkta konstrukcija atbilst saskaņoto ES direktīvu prasībām, ES drošības standartiem un produkta specifiskiem standartiem. Atbilstības deklarācija ir daļa no lietošanas instrukcijas un ir pievienota ierīcei.

16 GARANTIJA

Iespējamos materiāla vai ražošanas brāķus iekārtā mēs novērsīsim atbilstoši likumā noteiktajam noilguma termiņam attiecībā uz garantijas prasībām, paturot tiesības izvēlēties remontu vai jaunas preces piegādi. Noilguma termiņš tiek noteikts, vadoties pēc tās valsts spēkā esošās likumdošanas, kurā ierīce tika nopirkta.

Mūsu garantijas pakalpojumi ir spēkā tikai tad, ja:

- ievērojat šo lietošanas instrukciju.
- ierīce tiek izmantota atbilstoši mērķim;
- tiek izmantotas oriģinālās rezerves daļas.

Garantija zaudē savu spēku, ja:

- tiek veikti patstāvīgi remontēšanas mēģinājumi;
- tiek veikta patvaļīga pārbūve;
- ierīce netiek lietota atbilstoši paredzētajam mērķim.

Garantija neattiecas uz:

- krāsas bojājumiem, kas radušies normāla nolietojuma rezultātā;
- dilstošajām detaļām, kas rezerves daļu kartē ir atzīmētas ar rāmīti xxxxxx (x).

Garantijas periods sākas no ierīces pirmreizējās pārdošanas pirmās dienas. Noteicošais ir datums uz pirkuma čeka. Lūdzam jūs ar šo garantijas deklarāciju un pirkuma čeku doties pie sava tirdzniecības pārstāvja vai uz tuvāko oficiālo klientu apkalpošanas centru. Šī deklarācija neskar pircēja likumā noteiktās garantijas prasības pret pārdevēju.

TRADUCEREA MANUALULUI DE UTILIZARE ORIGINAL

Cuprins

1 Instrucţiuni de siguranţă 403
1.1 Instrucţiuni generale de siguranţă pentru utilaje electrice 403
1.1.1 Siguranţa la locul de muncă 403
1.1.2 Siguranța electrică 403
1.1.3 Siguranţa persoanelor 403
1.1.4 Utilizarea și manipularea utilajului cu acumulatori 404
1.1.5 Service 404
1.2 Instrucțiuni de siguranță pentru mașina de tuns iarba 404
1.3 Instrucțiuni de siguranță pentru acumulator și încărcător 405
2 Despre aceste instrucțiuni de utilizare 405
2.1 Simboluri de pe copertă 405
2.2 Explicarea simbolurilor și a cuvintelor simbol 406
3 Descrierea produsului 406
3.1 Utilizarea în conformitate cu destinaţia 406
3.2 Posibilă utilizare greşită previzibilă 406
3.3 Riscuri reziduale 406
3.4 Echipamente de siguranţă şi protecţie 406
3.5 Simboluri pe aparat 407
3.5.1 Marcaj de siguranţă 407
3.5.2 Simbol de operare 407
3.6 Prezentarea produsului 408
3.6.1 Prezentarea produsului (01)* 408
3.6.2 Prezentarea produsului (02, 03)** 408
3.6.3 Prezentarea produsului (04)*** 409
4 Montajul 409
5 Punerea în funcţiune 409
5.1 Încărcarea acumulatorilor 409
5.2 Introducerea și scoaterea acumulatorilor (05, 06) 410
5.3 Pornirea și oprirea alimentării electrice (05, 06) 410
6 Utilizarea 410
6.1 Reglarea înălțimii de tăiere 410
6.1.1 Reglarea înălțimii de tăiere (07)* . 410
6.1.2 Reglarea înălțimii de tăiere (08)** 411
6.2 Tunderea cu caseta de colectare iarbă (09, 10) 411
6.3 Pornirea și oprirea unității de tăiere (11, 12) 411
6.4 Pornirea și oprirea antrenării roților (13)** 412
6.5 Verificarea stării de încărcare a acumulatorilor (14, 15) 412
6.6 Adaptarea mânerului de ghidare la dimensiunea corpului 412
6.6.1 Adaptarea mânerului de ghidare (16)** 412
6.6.2 Adaptarea mânerului de ghidare (17)** 412
6.6.3 Adaptarea mânerului de ghidare (18)*** 412
6.7 Strângerea și desfacerea mânerului de ghidare 412
6.7.1 Strângerea și desfacerea mânerului de ghidare (19)*,** 412
6.7.2 Strângerea și desfacerea mânerului de ghidare (20)*** 413
6.8 Mulcirea cu pana de compost (21, 22)**,*** 413
6.9 Tunderea cu evacuare laterală (23)*** 413
6.10 Tunderea fără caseta de colectare iarbă (24)*** 413
7 Instrucțiuni de lucru 414
8 Întreţinerea şi îngrijirea 414
8.1 Lucrări de întreținere regulate 414
8.2 Curățarea aparatului și a unității de tăiere 415
8.3 Controlarea și înlocuirea cuțitului 415
8.4 Lucrări de reparaţie 415

9 Ajutor în caz de defecţiuni 415
9.1 Corectarea erorilor la aparat și de manevrare 415
9.2 Coduri de eroare și îndepărtarea acestora 417
10 Transportul 417
10.1 Transportarea aparatului 417
10.2 Transportul 417
11 Depozitarea 418
11.1 Depozitarea mașinii de tuns iarba cu acumulator 418
11.2 Depozitarea acumulatorului și a încărcătorului 418
12 Eliminarea deşeurilor 419
13 Date tehnice 420
14 Serviciul clienţi / Service 420
15 Informații privind declarația de conformitate 420
16 Garanţia 420

1 INSTRUCŢIUNI DE SIGURANŢĂ

1.1 Instrucţiuni generale de siguranţă pentru utilaje electrice

⚠ AVERTISMENT! Citiți toate instrucțiunile de siguranță, indicațiile, imaginile și datele tehnice aferente acestei mașini. *Nerespectarea următoarelor instrucțiuni poate duce la electrocutare, incendiu și/sau accidente grave.*

- **Păstrați toate instrucțiunile de siguranță și indicațiile pentru o utilizare ulterioară.**

Termenul „utilaj" folosit în instrucțiunile de siguranță se referă la utilajele alimentate de la rețea electrică (cu cablu de rețea) sau prin acumulatori (fără cablu de rețea).

1.1.1 Siguranţa la locul de muncă

- **Păstrați curățenia la locul de muncă și asigurați o bună iluminare.** *Dezordinea sau zonele de lucru neiluminate pot duce la accidente.*
- **Nu lucrați cu mașina în zone cu risc de explozie, în care se află lichide, gaze sau prafuri inflamabile.** *Mașinile generează scântei, care pot aprinde praful sau vaporii.*
- **Țineți copiii și alte persoane la distanță în timpul utilizării mașinii.** *Dacă vi se distrage atenția, puteți pierde controlul asupra mașinii.*

1.1.2 Siguranţa electrică

- **Ştecherul de racord al maşinii trebuie să se potrivească în priză. Ştecherul nu trebuie modificat în niciun fel. Nu utilizaţi ştechere adaptive împreună cu maşinile cu împământare.** *Ştecherele nemodificate şi prizele adecvate reduc riscul de electrocutare.*
- **Evitaţi contactul corporal cu suprafeţele împământate de ex. ale conductelor, încălzirilor, cuptoarelor şi frigiderelor.** *Există risc crescut de electrocutare, dacă corpul dvs. este împământat.*
- **Nu folosiți mașina de tuns iarba pe ploaie sau umezeală.** *Acest lucru poate crește riscul de electrocutare.*
- **Nu utilizaţi cablul de alimentare în alte scopuri, pentru a transporta maşina, pentru suspendare sau pentru a scoate ştecherul din priză. Ţineţi cablul de alimentare departe de căldură, ulei, muchii ascuţite sau piese în mişcare.** *Cablurile de alimentare defecte sau încălzite cresc riscul de electrocutare.*
- **Dacă lucraţi cu o maşină în aer liber, atunci utilizaţi doar cablurile prelungitoare adecvate pentru aer liber.** *Utilizarea unui cablu prelungitor adecvat pentru exterior reduce riscul de electrocutare.*
- **Dacă nu se poate evita utilizarea maşinii în mediu umed, utilizaţi un întrerupător de protecţie.** *Utilizarea unui întrerupător de protecţie reduce riscul unui electrocutări.*

1.1.3 Siguranţa persoanelor

- **Fiţi atenţi, aveţi grijă la ceea ce faceţi şi acţionaţi responsabil atunci când lucraţi cu o maşină. Nu utilizaţi maşini dacă sunteţi obosit sau vă aflaţi sub influenţa drogurilor, alcoolului sau a medicamentelor.** *O clipă de neatenţie în timpul utilizării maşinii poate duce la vătămări grave.*
- **Purtaţi echipament de protecţie personală și întotdeauna ochelari de protecţie.** *Purtarea echipamentului personal de protecţie precum masca de praf, încălţămintea antiderapantă, casca de protecție sau protecția auditivă, în funcție de tipul și utilizarea mașinii, reduce riscul de accidente.*

- **Evitaţi punerea accidentală în funcţiune. Asiguraţi-vă că maşina este oprită, înainte de a-l conecta la reţeaua electrică şi/sau la acumulator, înainte de a-l lua în mână sau a-l transporta.** *Dacă, în timpul transportului maşinii, aveţi degetul pe întrerupător sau dacă racordaţi utilajul pornit la sursa de alimentare, pot avea loc accidente.*
- **Îndepărtaţi sculele de reglaj sau cheile înainte de a porni maşina.** *O sculă sau o cheie care se află pe o componentă rotativă a maşinii poate duce la accidente.*
- **Evitaţi o poziţie anormală a corpului. Asiguraţi-vă stabilitatea şi păstraţi-vă întotdeauna echilibrul.** *Astfel veţi putea controla mai bine maşina în situaţii neaşteptate.*
- **Purtaţi haine adecvate. Nu purtaţi haine largi sau bijuterii. Părul şi hainele trebuie ţinute departe de piesele în mişcare.** *Hainele largi, bijuteriile sau părul lung pot fi agăţate de piesele în mişcare.*
- **Dacă se pot monta dispozitive de aspirare şi captare a prafului, acestea trebuie conectate şi utilizate corect.** *Utilizarea unui sistem de aspirare a prafului poate reduce pericolele legate de praf.*
- **Nu vă puneţi în situaţii periculoase şi respectaţi regulile de siguranţă pentru maşini, chiar dacă sunteţi familiarizat cu utilizarea maşinii odată cu trecerea timpului.** *Acţiunile neatente pot cauza accidente grave într-o fracţiune de secundă.*

1.1.4 Utilizarea şi manipularea utilajului cu acumulatori

- **Încărcaţi acumulatorii doar cu încărcătoare recomandate de producător.** *Un încărcător care este adecvat pentru un anumit tip de acumulatori poate cauza incendii dacă este utilizat cu alte tipuri de acumulatori.*
- **Utilizaţi doar acumulatorii special prevăzuţi pentru maşină.** *Utilizarea altor acumulatori poate duce la accidente sau incendii.*
- **Acumulatorul nefolosit trebuie ţinut la distanţă de clemele de birou, de monede, chei, cuie, şuruburi şi alte obiecte metalice de mici dimensiuni ce pot cauza o scurtcircuitare a contactelor.** *Un scurtcircuit între contactele acumulatorului poate cauza arsuri sau incendii.*
- **În cazul unei utilizări greşite se poate scurge lichid din acumulator. Evitaţi contactul cu acesta. În caz de contact accidental, spălaţi cu apă. Dacă lichidul pătrunde în ochi, luaţi în calcul şi consultarea unui medic.** *Lichidul de acumulator scurs poate duce la iritări le pielii sau la arsuri.*
- **Nu folosiţi acumulatori defecţi sau modificaţi, resp. o maşină defectă sau modificată.** *Acumulatorii defecţi sau modificaţi se pot comporta imprevizibil şi pot duce la incendii, explozii sau risc de accidentare.*
- **Nu expuneţi o maşină sau acumulatorul la foc sau la temperaturi prea mari.** *Focul sau temperaturile de peste 130 °C pot cauza explozii.*
- **Urmaţi toate instrucţiunile pentru încărcare şi nu încărcaţi acumulatorul sau maşina cu acumulatori niciodată în afara intervalului termic indicat în manualul de utilizare.** *O încărcare greşită sau în afara intervalului termic admis poate deteriora acumulatorul şi poate creşte riscul de incendiu.*

1.1.5 Service

- **Maşina dumneavoastră trebuie reparat doar de personal calificat şi cu piese de schimb originale.** *Astfel se asigură păstrarea siguranţei maşinii.*
- **Nu reparaţi niciodată acumulatorii defecţi.** *Tote lucrările de întreţinere la acumulatori trebuie efectuate doar de producător sau de centre de service împuternicite.*

1.2 Instrucţiuni de siguranţă pentru maşina de tuns iarba

- **Nu utilizaţi maşina de tuns iarba în condiţii meteo nefavorabile, în special când există pericol de descărcări electrice.** *Astfel se reduce riscul de a fi lovit de trăsnet.*
- **Cercetaţi zona în care urmează să folosiţi maşina de tuns iarba să nu existe animale sălbatice.** *Animalele sălbatice pot fi rănite în timpul utilizării maşinii de tuns iarba.*
- **Cercetaţi temeinic zona în care urmează să folosiţi maşina de tuns iarba, îndepărtaţi toate pietrele, beţele, sârmele, oasele şi alte corpuri străine.** *Obiectele aruncate pot accidenta persoane.*
- **Înainte de utilizarea maşinii de tuns iarba efectuaţi o verificare vizuală pentru a vă asigura că cuţitul şi unitatea de tăiere nu sunt uzate sau defecte.** *Piesele uzate sau deteriorate cresc riscul de vătămare.*
- **Verificaţi frecvent coşul de colectat iarba să nu fie uzat sau deteriorat.** *Un coş de co-*

lectat iarba uzat sau deteriorat poate crește riscul de vătămare.

- **Lăsați montate toate dispozitivele de protecție. Dispozitivele de protecție trebuie să fie funcționale și montate corespunzător.** *Un dispozitiv de protecție care este desfăcut sau deteriorat sau care nu funcționează corect poate duce la vătămări.*
- **Îndepărtați murdăria de pe toate fantele de aer.** *Fantele de aer înfundate și murdăria pot duce la supra-încălzire sau pericol de incendiu.*
- **Când lucrați cu mașina de tuns iarba purtați întotdeauna încălțăminte antiderapantă de protecție. Nu folosiți mașina de tuns iarba desculț sau în sandale.** *Astfel reduceți riscul de accidentare a picioarelor la contactul cu cuțitul în mișcare.*
- **Când lucrați cu mașina de tuns iarba purtați întotdeauna pantaloni lungi.** *Pielea neacoperită crește riscul de accidentare prin obiecte aruncate.*
- **Nu utilizați mașina de tuns iarba pe iarbă umedă. Mergeți la pas, nu alergați niciodată.** *Astfel se reduce riscul de a aluneca sau a vă prăbuși, ceea ce poate duce la accidente.*
- **Nu utilizați mașina de tuns iarba pe pante prea abrupte.** *Astfel se reduce riscul de a pierde controlul, de a aluneca sau de a vă prăbuși, ceea ce poate duce la accidente.*
- **Atunci când lucrați în pantă, aveți grijă la propria stabilitate, lucrați întotdeauna transversal pe pantă, niciodată în susul sau în josul pantei și fiți extrem de atent la modificarea direcției.** *Astfel se reduce riscul de a pierde controlul, de a aluneca sau de a vă prăbuși, ceea ce poate duce la accidente.*
- **Aveți grijă deosebită atunci când întoarceți mașina de tuns iarba sau o trageți spre dvs. Fiți permanent atenți la zona învecinată.** *Astfel se reduce riscul de a vă împiedica în timpul utilizării.*
- **Nu atingeți cuțitele și alte piese mobile periculoase atâta timp cât sunt încă în mișcare.** *Astfel se reduce riscul de accidentare prin piese mobile.*
- **Asiguraţi-vă că la îndepărtarea materialului lipit sau la curăţarea maşinii de tuns iarba toate întrerupătoarele sunt pe OPRIT şi acumulatorul este îndepărtat.** *Pornirea neașteptată a mașinii de tuns iarba poate produce răni grave.*
- Lăsaţi aparatul să se răcească înaintea depozitării.
- Goliți coșul de colectat iarbă înaintea depozitării.
- La reglarea aparatului aveți grijă ca degetele să nu fie prinse între cuțitele mobile și piesele fixe ale mașinii.

1.3 Instrucțiuni de siguranță pentru acumulator și încărcător

- Înainte de încărcare, îndepărtați acumulatorul din aparat.
- Introduceți acumulatorul cu polaritatea corectă în aparat.
- Îndepărtați acumulatorul din aparat dacă îi depozitați pe termen mai lung.
- Nu scurtcircuitați bornele de racord ale aparatului sau ale acumulatorului.

Manuale de utilizare

Respectați instrucțiunile de siguranță pentru acumulator și încărcător din manualele de utilizare separate:

- Manual de utilizare 443998: acumulatori
- Manual de utilizare 443999: încărcătoare

2 DESPRE ACESTE INSTRUCȚIUNI DE UTILIZARE

- Versiunea în limba germană este manualul de utilizare original. Toate celelalte versiuni în alte limbi sunt traduceri ale manualului de utilizare original.
- Păstraţi aceste instrucţiuni de utilizare astfel încât să le puteţi consulta de fiecare dată când aveţi nevoie de informaţii despre aparat.
- Înmânaţi aparatul altor persoane doar împreună cu aceste instrucţiuni de utilizare.
- Citiţi şi respectaţi indicaţiile de siguranţă şi avertizare din aceste instrucţiuni de utilizare.

2.1 Simboluri de pe copertă

Simbol	Semnificaţie
	Înainte de punerea în funcţiune, citiţi neapărat cu atenţie acest manual de utilizare. Aceasta este o condiţie obligatorie pentru lucrul în condiţii de siguranţă şi pentru o utilizare lipsită de defecţiuni.

Simbol	Semnificaţie
	Manual de utilizare
Li	Manipulați cu grijă acumulatorii cu ioni de litiu! Respectați în special instrucțiunile de transport, depozitare și eliminare din acest manual de utilizare!
CE	Acest produs este în conformitate cu directivele europene aplicabile și a fost efectuată o procedură de evaluare a conformității pentru aceste directive.

2.2 Explicarea simbolurilor şi a cuvintelor simbol

PERICOL! Indică o situație periculoasă iminentă, care - dacă nu este evitată - duce la deces sau accidente grave.

AVERTISMENT! Indică o situație periculoasă potențială, care – dacă nu este evitată – poate duce la deces sau accidente grave.

ATENŢIE! Indică o situație periculoasă potențială, care - dacă nu este evitată - poate duce la accidente minore sau moderate.

ATENŢIE! Indică o situație care - dacă nu este evitată - poate duce la pagube materiale.

INDICAŢIE Instrucţiuni speciale pentru o mai bună înţelegere şi manevrare.

3 DESCRIEREA PRODUSULUI

În această documentație sunt descrise mai multe modele de aparate. Identificați-vă modelul pe baza imaginilor cu produsul și a descrierii diverselor opțiuni.

Se pot folosi toți acumulatorii (Bxxx Li) și încărcătoarele (Cxxx Li) din gama AL-KO 18 V / 36 V 1 BATTERY / 2 VOLTAGES.

ATENŢIE! Pericol de deteriorare a aparatelor și acumulatorilor. Dacă aparatul este operat cu acumulatori nepotriviți, aparatul și acumulatorii se pot deteriora.

- Operaţi aparatul doar cu acumulatorii indicați.

INDICAŢIE În manualele de utilizare pentru acumulatorii și încărcătoarele din gama AL-KO 18 V / 36 V 1 BATTERY / 2 VOLTAGES găsiți informații suplimentare.

3.1 Utilizarea în conformitate cu destinaţia

Acest aparat a fost conceput pentru tunderea gazonului în zonele private și poate fi utilizat doar pe pajiști uscate.

Orice utilizare în afară de cele menţionate este considerată neconformă destinației. Dispozitivul poate fi utilizat numai când este complet asamblat.

Acest aparat a fost conceput exclusiv pentru uz privat. Orice altă utilizare, precum şi orice modificare sunt considerate utilizări neconforme şi duc la pierderea garanţiei precum şi a conformităţii şi exonerarea producătorului de orice responsabilitate pentru pagubele utilizatorului sau terţilor.

3.2 Posibilă utilizare greşită previzibilă

Aparatul nu a fost conceput pentru utilizarea industrială în parcurile publice și arenele sportive și nici pentru utilizarea în agricultură și silvicultură.

- Nu utilizați aparatul pe ploaie și/sau pe pajiști ude.
- Pe suprafața ce urmează a fi tunsă nu trebuie să existe corpuri străine, de ex. pietre, bucăți de lemn, sticle.
- Dispozitivele de siguranță disponibile nu trebuie demontate sau șuntate, de ex. prin conectarea barei de siguranță la bară.

3.3 Riscuri reziduale

Chiar şi la o utilizare corespunzătoare a aparatului mai rămân anumite riscuri reziduale, ce nu pot fi excluse. Din cauza tipului şi construcţiei aparatului pot apărea următoarele pericole potenţiale în funcţie de utilizare:

- Aruncarea materialelor tăiate, a solului şi a pietricelelor.
- Inhalarea particulelor de material tăiat dacă nu se poartă mască de protecţie.
- Accidentare prin tăiere la introducerea mâinii în cuţitul de tăiere în rotaţie.

3.4 Echipamente de siguranţă şi protecţie

AVERTISMENT! Pericol de rănire. Dispozitivele de siguranţă şi protecţie defecte sau scoase din funcţiune pot cauza accidente grave.

- Duceţi dispozitivele de siguranţă şi protecţie defecte la reparat.
- Nu scoateţi din funcţiune dispozitivele de siguranţă şi de protecţie.

Bară de siguranță

Aparatul este dotat cu o bară de siguranță. În caz de pericol eliberați bara de siguranță. Motorul și unitatea de tăiere se opresc.

Buton de pornire (mâner de ghidare)

Pentru a porni motorul cu bara de siguranță, trebuie mai întâi apăsat butonul de pornire.

Clapetă de impact

Capacul de impact protejează de ex. de particule de material tăiat și pietre care pot fi aruncate.

3.5 Simboluri pe aparat

3.5.1 Marcaj de siguranţă

Simbol	Semnificaţie
	Atenţie sporită la manipulare!
	Citiţi manualul de utilizare înainte de punerea în funcţiune!
	Pericol cauzat de obiecte proiectate în exterior!
	Ţineţi alte persoane departe de zona de pericol!
	Pericol de rănire! Țineți mâinile și picioarele departe de unitatea de tăiere!
	În caz de neutilizare, precum și la lucrări de întreținere și reparație: Opriţi aparatul și scoateți acumulatorii din aparat!
	Nu se aplică, se utilizează doar la mașinile de tuns iarba electrice.[a)]
	Nu tundeți pe pante prea abrupte![a)]
	Nu folosiți aparatul pe ploaie și nu îl depozitați în aer liber![a)]
STOP	Cuțitul va mai funcționa după oprirea aparatului. Nu atingeți cuțitul de tăiere până când toate părțile dispozitivului nu se opresc![a)]

[a)] 46.6 Li SP comfort, 51.6 Li SP comfort

3.5.2 Simbol de operare

Simbol	Semnificaţie
36V 18V + 18V	Mașină de tuns iarba la funcționarea la 36V cu doi acumulatori de 18V.
START	Pentru a porni mașina de tuns iarba, apăsați butonul de pornire.[a)]
① ② ③	Procedura de pornire a mașinii de tuns iarba (vezi *Capitol 6.3 "Pornirea și oprirea unității de tăiere (11, 12)", pagină 411*)[b)]
GO STOP	Afișaj nivel de umplere pe caseta de colectare iarbă: ■ Afișajul nivel de umplere este sus (GO): Continuați să lucrați! ■ Afișajul nivel de umplere este jos (STOP): Întrerupeți lucrul și goliți caseta de colectare iarbă!
	Simbol de operare pentru mânerul rotativ de pe mânerul de ghidare:[c)] ■ Lacăt închis: Fixați mânerul de ghidare în poziția selectată. ■ Lacăt deschis: Slăbiți mânerul de ghidare pentru a-l mișca.
1 2 3	Trepte pentru reglarea înălțimii mânerului de ghidare (2 trepte)[c)] Cea de-a treia treaptă este utilizată pentru a rabata în jos mânerul de ghidare.

Simbol	Semnificaţie
	În caz de pericol: Eliberați imediat bara de siguranță pentru oprirea mașinii de tuns iarbă.

[a)] 34.6 Li comfort, 38.6 Li comfort, 43.6 Li comfort

[b)] 46.6 Li SP comfort, 51.6 Li SP comfort

[c)] 38.6 Li comfort, 43.6 Li comfort

3.6 Prezentarea produsului

3.6.1 Prezentarea produsului (01)*

*: 34.6 Li comfort

Nr.	Piesă
1	Buton de pornire
2	Bară de siguranță
	Mâner de ghidare:
3	■ Suprafață de prindere
4	■ Bara superioară
5	■ Articulație rotativă cu închizătoare rapidă
6	■ Bara inferioară
7	■ Articulație rotativă cu buton de fixare
	Afișaj stare de încărcare acumulatori:
8	■ LED-uri
9	■ Buton pentru interogarea stării de încărcare
10	Capacul locașului acumulatorului
11	Locașul acumulatorului
	Reglarea centrală a înălțimii de tăiere:
12	■ Afișarea înălțimii de tăiere (5 trepte)
13	■ Manetă de deblocare
14	Placă de tuns cu cuțite
15	Mâner de transport
16	Capac de impact
	Casetă de colectare iarbă:
17	■ Carcasă casetă de colectare iarbă
18	■ Mânerul casetei de colectare iarbă
19	■ Afișaj nivel de umplere la caseta de colectare iarbă
20 [a)]	Încărcător [a)]
21 [a)]	Acumulatori (2x) [a)]

[a)] În set complet

3.6.2 Prezentarea produsului (02, 03)**

**: 38.6 Li comfort, 43.6 Li comfort

Nr.	Piesă
1	Buton de pornire
2	Bară de siguranță
	Mâner de ghidare:
3	■ Suprafață de prindere
4	■ Bara superioară
5	■ Articulație rotativă cu închizătoare rapidă
6	■ Bara inferioară
7	■ Reglarea înălțimii în 2 trepte: 38.6 Li comfort: Articulație rotativă cu închizătoare rapidă, 43.6 Li comfort: Șurub cu arc cu mâner rotativ Cea de-a treia treaptă este utilizată pentru a rabata în jos mânerul de ghidare.
	Afișaj stare de încărcare acumulatori:
8	■ LED-uri
9	■ Buton pentru interogarea stării de încărcare
10	Capacul locașului acumulatorului
11	Locașul acumulatorului
	Reglarea centrală a înălțimii de tăiere:
12	■ Afișarea înălțimii de tăiere (5 trepte)
13	■ Manetă de deblocare
14	Placă de tuns cu cuțite
15	Mâner de transport
16	Capac de impact
	Casetă de colectare iarbă:
17	■ Carcasă casetă de colectare iarbă
18	■ Mânerul casetei de colectare iarbă

Nr.	Piesă
19	■ Afișaj nivel de umplere la caseta de colectare iarbă
20	Pană compost
21 [a)]	Încărcător [a)]
22 [a)]	Acumulatori (2x) [a)]

[a)] În set complet

3.6.3 Prezentarea produsului (04)***

***: 46.6 Li SP comfort, 51.6 Li SP comfort

Nr.	Piesă
	Cockpit cu:
1	■ Afișaj stare de încărcare acumulatori
2	■ Buton cu funcție dublă: 1. Buton de pornire, 2. Interogarea stării de încărcare
3	Bară de siguranță
4	Manetă de comutare pentru antrenarea roților
	Mâner de ghidare:
5	■ Suprafață de prindere
6	■ Bară
7	■ Șurub cu arc cu mâner rotativ (2 trepte) A treia treaptă servește la mișcarea mânerului de ghidare.
8	■ Articulația rotativă a mânerului
	Reglarea centrală a înălțimii de tăiere:
9	■ Afișarea înălțimii de tăiere (6 trepte)
10	■ Manetă de reglare
11	Clapetă de evacuare laterală
12	Set evacuare laterală
13	Mâner de transport față
14	Placă de tuns cu cuțite
15	Locașul acumulatorului
16	Capacul locașului acumulatorului
17	Mâner de transport spate
18	Capac de impact

Nr.	Piesă
	Casetă de colectare iarbă:
19	■ Carcasă casetă de colectare iarbă
20	■ Mânerul casetei de colectare iarbă
21	■ Afișaj nivel de umplere la caseta de colectare iarbă
22	Pană compost
23 [a)]	Încărcător [a)]
24 [a)]	Acumulatori (2x) [a)]

[a)] În set complet

4 MONTAJUL

⚠ **AVERTISMENT! Pericol de accidentare prin montaj incomplet!** Operarea unui aparat montat incomplet poate duce la accidente grave.

- Operaţi aparatul doar dacă este montat complet!
- Introduceți acumulatorii în aparat doar atunci când este complet asamblat!

Urmați etapele de montare aplicabile modelului dvs. din secțiunea de imagine:

Installation
34.6 Li comfort

Installation
38.6 Li comfort

Installation
43.6 Li comfort

Installation
46.6 Li SP comfort | 51.6 Li SP comfort

5 PUNEREA ÎN FUNCŢIUNE

5.1 Încărcarea acumulatorilor

Acumulatorii sunt încărcați parțial. Încărcați complet acumulatorii înainte de prima utilizare. Acumulatorii pot fi încărcați în orice stare de încărcare. O întrerupere a încărcării nu afectează acumulatorii.

INDICAŢIE Pentru informații detaliate, consultați instrucțiunile de utilizare separate pentru acumulatori și încărcător.

5.2 Introducerea și scoaterea acumulatorilor (05, 06)

Mașina de tuns iarba funcționează doar atunci când ambii acumulatori sunt introduși.

ATENŢIE! Pericol de deteriorare a acumulatorilor. Dacă acumulatorii sunt lăsați în aparat după utilizare, aceștia se pot deteriora.

- Imediat după utilizare, scoateți acumulatorii din aparat și depozitați-i într-un loc protejat de îngheț.
- Puneți acumulatorii în aparat abia imediat înainte de utilizare.

Introducerea acumulatorilor

1. Deschideți capacul locașului acumulatorului (05/1, 06/1) (05/a, 06/a).
2. Împingeți acumulatorii (05/2, 06/2) de sus în locașul acumulatorului (05/3, 06/3) până se fixează (05/b, 06/b).
3. Închideți capacul locașului acumulatorului (05/c, 06/c).

Scoateți acumulatorii

1. Apăsați butonul de deblocare (05/4, 06/4) de la acumulator și țineți apăsat.
2. Scoateți acumulatorul.

5.3 Pornirea și oprirea alimentării electrice (05, 06)

⚠ AVERTISMENT! Pericol de rănire. Pornirea accidentală poate produce răni grave.

- Întotdeauna înaintea pauzelor de lucru și a lucrărilor de întreținere: Îndepărtați acumulatorii.

Pornirea alimentării electrice

1. Deschideți capacul locașului acumulatorului (05/1, 06/1) (05/a, 06/a).
2. Introducerea acumulatorilor: vezi *Capitol 5.2 "Introducerea și scoaterea acumulatorilor (05, 06)", pagină 410*.
3. Închideți capacul locașului acumulatorului (05/c, 06/c).
4. Porniţi aparatul: vezi *Capitol 6.3 "Pornirea și oprirea unității de tăiere (11, 12)", pagină 411*.

Oprirea alimentării electrice

1. Scoaterea acumulatorilor: vezi *Capitol 5.2 "Introducerea și scoaterea acumulatorilor (05, 06)", pagină 410*.
2. Imediat după utilizare, scoateți acumulatorii din aparat, încărcați-i și depozitați-i într-un loc protejat de îngheț. Puneți acumulatorii în aparat abia imediat înainte de următoarea utilizare.

6 UTILIZAREA

⚠ AVERTISMENT! Pericol de rănire. Dispozitivele de siguranţă şi protecţie defecte sau scoase din funcţiune pot cauza accidente grave.

- Înainte de pornire verificaţi toate dispozitivele de siguranţă şi protecţie dacă există şi dacă funcţionează!

⚠ AVERTISMENT! Pericol de vătămare în caz de stări de funcționare anormale. Opriți imediat mașina de tuns iarba. Îndepărtați acumulatorii. Controlați apoi dacă s-au oprit complet toate piesele mobile:

- După impactul cu un corp străin: Verificați mașina de tuns iarba dacă prezintă defecțiuni și reparați-o. Abia apoi reporniți mașina de tuns iarba și puneți-o în funcțiune.
- Dacă mașina de tuns iarba vibrează neobișnuit: Verificați-o imediat dacă prezintă defecțiuni. Înlocuiți sau reparați piesele defecte. Căutați după piese desprinse și fixați-le la loc.

ATENŢIE! Pericol de defectare a aparatului. Dacă cuțitul se blochează, motorul poate fi suprasolicitat.

- Curățați unitatea de tăiere după fiecare utilizare.
- Setați o înălțime de tăiere mai mare.
- Tăiaţi progresiv iarba înaltă şi vegetaţia abundentă.

6.1 Reglarea înălțimii de tăiere

⚠ ATENŢIE! Pericol de provocare de tăieturi. Pericol de tăiere când puneți mâna în mașina de tuns iarba.

- Reglați înălțimea de tăiere numai cu motorul oprit și cu mașina de tăiat iarba oprită.

6.1.1 Reglarea înălțimii de tăiere (07)*

*: 34.6 Li comfort, 38.6 Li comfort, 43.6 Li comfort

1. Trageți (07/a) maneta de deblocare (07/1).
2. Ridicați în sus mașina de tuns iarba ținând-o de mânerul de transport (07/2) sau împingeți-o în jos (07/b). Cu această ocazie, înălțimea de tăiere dorită se poate citi pe scală (07/3).
3. Eliberați maneta de deblocare.

6.1.2 Reglarea înălțimii de tăiere (08)**

**: 46.6 Li SP comfort, 51.6 Li SP comfort

1. Trageţi maneta de reglare (08/1) spre exterior (08/a) pentru a o elibera și țineți-o apăsată.
   - Pentru iarbă mai puțin înaltă: Împingeţi maneta de reglare în direcția roții din față (08/b).
   - Pentru iarbă mai înaltă: Împingeţi maneta de reglare în direcția casetei de colectare iarbă (08/b).
   - Înălţimea de tăiere dorită se poate citi pe scală (08/3).
2. Eliberaţi maneta de reglare astfel încât să se fixeze în treapta dorită.

6.2 Tunderea cu caseta de colectare iarbă (09, 10)

Aparatul poate fi acționat cu și fără caseta de colectare iarbă.

Suspendaţi caseta de colectare iarbă

1. Asiguraţi-vă că aparatul este oprit și unitatea de tăiere nu se mișcă.
2. Ridicaţi capacul de impact (09/1) (09/a).
3. Suspendaţi caseta de colectare iarbă (09/2) în suport (09/b).
4. Eliberaţi capacul de impact.

Verificaţi nivelul de umplere

Afișajul de nivel de umplere (10/1) este împins în sus prin fluxul de aer din timpul tunderii (10/a). Dacă caseta de colectare iarbă (10/2) este plină, afișajul de nivel de umplere apare pe caseta de colectare iarbă (10/b). Caseta de colectare iarbă trebuie golită.

Suspendarea și golirea casetei de colectare iarbă

⚠ ATENŢIE! Pericol de provocare de tăieturi. Pericol de tăiere când puneţi mâna în mașina de tuns iarba.

- Scoateţi colectorul numai când unitatea de tăiere este oprită.

ℹ INDICAŢIE Când goliţi coșul colector, curăţaţi și orificiile de descărcare ale indicatorului de nivel pentru ca acesta să funcționeze corect.

1. Asiguraţi-vă că aparatul este oprit și unitatea de tăiere nu se mișcă.
2. Ridicaţi capacul de impact (09/1).
3. Ridicaţi caseta de colectare iarbă (09/2) din suporturi și scoteţi-l prin spate.
4. Goliţi caseta de colectare iarbă.
5. Curăţaţi orificiile de suflare de pe afișajul de nivel de umplere.
6. Suspendarea casetei de colectare iarbă (vezi mai sus).

6.3 Pornirea și oprirea unității de tăiere (11, 12)

Porniţi unitatea de tăiere doar pe o suprafață netedă, nu cu iarbă înaltă. Suprafața suport trebuie să fie liberă de corpuri străine precum pietrele. Pentru pornire, nu ridicaţi și nu basculaţi aparatul.

ATENŢIE! Pericol de defectare a aparatului. Prin întreruperea/pornirea consecutivă repetată se va deteriora motorul și unitatea de tăiere.

- Porniţi motorul numai când unitatea de tăiere este oprită.

ℹ INDICAŢIE Poziție de operare permisă: Staţi în spatele mașinii de tuns iarba și apucaţi cu ambele mâini mânerul de ghidare.

Pornirea unității de tăiere

1. Dacă nu s-a întâmplat deja: Porniţi alimentarea electrică (vezi *Capitol 5.3 "Pornirea și oprirea alimentării electrice (05, 06)", pagină 410*).
2. Apăsaţi şi ţineţi apăsat butonul de pornire (11/1, 12/1) (11/a, 12/a).
3. Trageţi bara de siguranţă (11/2, 12/2) spre mânerul de ghidare (11/3, 12/3) (11/b, 12/b). Motorul și unitatea de tăiere pornesc.
4. Eliberaţi butonul de pornire ținând în același timp de bara de siguranță.

ℹ INDICAŢIE Bara de siguranţă nu se blochează. Ţineţi-l pe mânerul de ghidare pe întreaga durată a lucrului.

Oprirea unității de tăiere

1. Eliberaţi bara de siguranţă. Aceasta revine automat în poziţia inițială.
2. Așteptaţi să se oprească unitatea de tăiere.
3. Oprirea alimentării electrice (vezi *Capitol 5.3 "Pornirea și oprirea alimentării electrice (05, 06)", pagină 410*).

⚠ ATENŢIE! Pericol de provocare de tăieturi. Pericol de tăiere când puneți mâna în unitatea de tăiere pornită.

- Aşteptaţi până când se opreşte unitatea de tăiere.
- Înaintea tuturor lucrărilor de întreţinere şi îngrijire: Opriţi aparatul şi aşteptaţi până când se opreşte unitatea de tăiere. Îndepărtaţi acumulatorul.

6.4 Pornirea și oprirea antrenării roților (13)**

**: 46.6 Li SP comfort, 51.6 Li SP comfort

INDICAŢIE Antrenarea roților poate fi pornită doar cu motorul pornit.

Pornirea antrenării roților

1. Porniți aparatul și porniți motorul (vezi *Capitol 6.3 "Pornirea și oprirea unității de tăiere (11, 12)", pagină 411*).
2. Apăsați maneta de comutare pentru antrenarea roților (13/1) către mânerul de ghidare (13/2) și țineți-o (13/a). Maneta de comutare pentru antrenarea roților nu se fixează.

Oprirea antrenării roților

1. Eliberați maneta de comutare pentru antrenarea roților. Acesta se mișcă automat în poziţia zero.

6.5 Verificarea stării de încărcare a acumulatorilor (14, 15)

1. Apăsați scurt butonul (14/1, 15/1).
   ⇨ LED-urile (14/2, 15/2) stau aprinse sau clipesc în funcție de starea de încărcare:

LED-uri (verde)	Stare de încărcare
4 LED-uri aprinse.	Acumulator complet încărcat.
3 LED-uri aprinse.	Acumulator încărcat 75 %.
2 LED-uri aprinse.	Acumulator încărcat 50 %.
1 LED aprins.	Acumulator încărcat 25 %.
4 LED-uri clipesc.	Acumulator descărcat.

INDICAŢIE LED-urile semnalizează și coduri de eroare (vezi *Capitol 9.2 "Coduri de eroare și îndepărtarea acestora", pagină 417*).

6.6 Adaptarea mânerului de ghidare la dimensiunea corpului

6.6.1 Adaptarea mânerului de ghidare (16)**

**: 38.6 Li comfort

1. Pe ambele părți: Deschideți (16/a) închizătoarea rapidă (16/1).
2. Răsuciți mânerul de ghidare (16/2) pe poziția 1 sau 2 (16/b).
   Indicaţie: *Cea de-a treia treaptă este utilizată pentru a rabata în jos mânerul de ghidare.*
3. Pe ambele părți: Închideți închizătoarea rapidă (16/c).

6.6.2 Adaptarea mânerului de ghidare (17)**

**: 43.6 Li comfort

1. Pe ambele părți: Răsuciți mânerul rotativ (17/1) spre lacătul deschis (17/a).
2. Răsuciți mânerul de ghidare (17/2) pe poziția 1 sau 2 (17/b).
   Indicaţie: *Cea de-a treia treaptă este utilizată pentru a rabata în jos mânerul de ghidare.*
3. Pe ambele părți: Răsuciți mânerul rotativ spre lacătul închis (17/c).

6.6.3 Adaptarea mânerului de ghidare (18)***

***: 46.6 Li SP comfort, 51.6 Li SP comfort

1. Pe ambele părți: Răsuciți mânerul rotativ (18/1) cu 90° (18/a).
2. Răsuciți mânerul de ghidare (18/2) pe una dintre poziții (18/3) (18/ b).
3. Pe ambele părți: Răsuciți înapoi mânerul de ghidare cu 90° (18/c).

6.7 Strângerea și desfacerea mânerului de ghidare

După strângerea mânerului de ghidare puteți întoarce aparatul pe lateral și astfel puteți curăța ușor unitatea de tăiere. Cu mânerul de ghidare strâns, aparatul poate fi și depozitat economisind spațiu.

⚠ ATENŢIE! Pericol de strivire. Degetele și alte părți ale corpului se pot strivi între piesele mobile ale mânerului de ghidare.

- Țineți bine piesele mobile ale mânerului de ghidare.
- Nu țineți degetele și alte părți ale corpului între piesele mobile.

6.7.1 Strângerea și desfacerea mânerului de ghidare (19)*,**

*: 34.6 Li comfort

**: 38.6 Li comfort, 43.6 Li comfort

Strângerea mânerului de ghidare

1. Pe ambele părți: Slăbiți fixarea (19/1) mânerului de ghidare de pe carcasă (19/a) astfel încât mânerul de ghidare să poată fi rotit cu mâna spre înainte.
2. Rabatați complet spre înainte mânerul de ghidare (19/2) (19/b).
3. Pe ambele părți: Deschideți închizătoarea rapidă superioară (19/3).
4. Împingeți în jos mânerul de ghidare superior (19/4)(19/c).

Desfaceţi mânerul de ghidare

Procedaţi în ordine inversă.

6.7.2 Strângerea și desfacerea mânerului de ghidare (20)***

***: 46.6 Li SP comfort, 51.6 Li SP comfort

Strângerea mânerului de ghidare

1. Pe ambele părți: Răsuciți mânerul rotativ (20/1) cu 90°.
2. Rabatați complet spre înainte mânerul de ghidare (20/2) (20/a).

Desfaceţi mânerul de ghidare

Procedaţi în ordine inversă.

6.8 Mulcirea cu pana de compost (21, 22)**,***

**: 38.6 Li comfort, 43.6 Li comfort

***: 46.6 Li SP comfort, 51.6 Li SP comfort

La mulcire nu se colectează materialul tăiat, ci rămâne pe pajiște. Compostul protejează solul de uscare și asigură nutrienți. Cele mai bune rezultate se obțin printr-o tundere regulată la cca. 2 cm. Doar iarba tânără cu frunză moale se descompune rapid.

- Înălțimea ierbii înainte de mulcire: max. 8 cm
- Înălțimea ierbii după mulcire: min. 4 cm

INDICAŢIE Adaptați viteza, nu mergeți prea repede.

Introduceţi pana de compost (21)

ATENŢIE! Pericol de provocare de tăieturi. Pericol de tăiere când puneți mâna în unitatea de tăiere pornită.

- Oprii aparatul înainte de a introduce resp. a îndepărta pana de compost.

ATENŢIE! Pericol de defectare a aparatului. Dacă pana de compost nu se fixează, atâta aceasta cât și unitatea de tăiere se pot deteriora.

- Aveți grijă ca încuietoarea să se fixeze.

1. Opriţi aparatul (vezi *Capitol 5.3 "Pornirea și oprirea alimentării electrice (05, 06)", pagină 410*).
2. Suspendarea casetei de colectare iarbă (vezi *Capitol 6.2 "Tunderea cu caseta de colectare iarbă (09, 10)", pagină 411*).
3. Ridicaţi capacul de impact (21/1) (21/a).
4. Împingeţi pana de compost (21/2) în jgheabul de evacuare (21/3) (21/b) până se fixează încuietoarea.

Îndepărtarea penei de compost (22)

1. Opriţi aparatul.
2. Ridicaţi capacul de impact (22/1) (22/a).
3. Desfaceţi încuietoarea (22/2) de la pana de compost apucând bine mânerul (22/3) (22/b).
4. Scoateţi pana de compost (22/c).

6.9 Tunderea cu evacuare laterală (23)***

***: 46.6 Li SP comfort, 51.6 Li SP comfort

ATENŢIE! Pericol de provocare de tăieturi. Pericol de tăiere când puneți mâna în mașina de tuns iarba.

- Montați sau îndepărtați evacuarea laterală doar când motorul și unitatea de tăiere sunt oprite.

Montarea setului de evacuare laterală

1. Opriţi aparatul și scoateţi acumulatorul.
2. Extrageți coșul de colectat iarbă.
3. Deschideți capacul de acoperire (23/1) pentru evacuarea laterală și țineți-l (23/a).
4. Introduceţi setul de evacuare laterală (23/2) și prindeți-o cu clemele (23/3) sus sub evacuarea laterală (23/b).
5. Închideţi încet capacul de acoperire. Capacul de acoperire asigură setul de evacuare laterală împotriva căderii.
6. Introduceţi acumulatorul și reporniţi aparatul.

Îndepărtarea setului de evacuare laterală

1. Opriţi aparatul și scoateţi acumulatorul.
2. Deschideţi capacul de acoperire pentru evacuarea laterală și țineți-l bine.
3. Desprindeţi setul de evacuare laterală și scoateți-l.
4. Închideţi capacul de acoperire.
5. Introduceţi acumulatorul și reporniţi aparatul.

6.10 Tunderea fără caseta de colectare iarbă (24)***

***: 46.6 Li SP comfort, 51.6 Li SP comfort

Aparatul poate fi acționat fără caseta de colectare iarbă. Pentru ca jgheabul de evacuare să nu se înfunde, capacul de impact trebuie reglat ușor.

1. Asigurați-vă că aparatul este oprit și unitatea de tăiere nu se mișcă.
2. Ridicați capacul de impact (24/1) (24/a).
3. Ridicați suportul de capac (24/2) (24/b), până se fixează.
4. Eliberați capacul de impact.

7 INSTRUCȚIUNI DE LUCRU

Respectați instrucțiunile de siguranță!

INDICAŢIE Respectați reglementările locale cu privire la momentul utilizării unei mașini de tuns iarba.

- Fiți atenți la obiectele din iarbă și scoateți-le din zona de lucru.
- Tundeți doar în condiții de vizibilitate optime.
- Tundeți doar cu cuțit ascuțit.
- Controlaţi aparatul numai cu ajutorul mânerului de ghidare.
- Deplasați aparatul doar la pas.
- Mișcați aparatul doar transversal pe pantă. Nu utilizați mașina de tuns iarba în sus sau în jos pe pante cu înclinații de peste 10°. Atenție sporită la modificarea direcției de lucru.

Capacitatea de tăiere resp. durata acumulatorilor

- Capacitatea de tăiere resp. suprafața care poate fi tăiată depinde de caracteristicile ierbii. Factori precum lungimea ierbii, densitatea ierbii, înălțimea de tăiere selectată și umezeala afectează capacitatea de tăiere.
- Timpul optim de funcționare este obținut prin cosirea frecventă și, astfel, păstrarea la nivel redus a ierbii.
- Pornirea și oprirea frecventă a mașinii de tuns iarbă în timpul cositului reduce și capacitatea de tăiere, la fel ca un acumulator încărcat incomplet.
- Pornirea transmisiei la roți [a)] reduce performanța de tăiere resp. durata de viață a acumulatorilor.
- Pentru a optimiza capacitatea de tăiere, se recomandă să tundeți gazonul de multe ori, să setați o înălțime mare de tăiere și să deplasați aparatul la pas.

INDICAŢIE Pentru a prelungi durata de funcționare se pot achiziționa acumulatori suplimentari.

[a)] 46.6 Li SP comfort, 51.6 Li SP comfort

Sfaturi pentru tuns

- Înălțimea constantă de tăiere 3–5 cm, nu mai mult de jumătate din înălțimea ierbii.
- Nu suprasolicitați mașina de tuns iarba! Dacă turația motorul scade din cauza unor ierburi lungi, creșteți înălțimea de tăiere și tundeți de mai multe ori.
- Vântul și soarele pot usca iarba după cosit, așa că tundeți după-amiaza târziu.

8 ÎNTREŢINEREA ŞI ÎNGRIJIREA

PERICOL! Pericol de moarte prin întreţinere necorespunzătoare. Lucrările de întreţinere efectuate de persoane necalificate, utilizarea de piese de schimb neautorizate precum şi îndepărtarea sau modificarea dispozitivelor de siguranță pot duce la accidente grave sau chiar deces.

- Nu îndepărtaţi dispozitivele de siguranţă şi nu le scoateţi din funcţiune.
- Utilizaţi doar piese de schimb originale.
- Asiguraţi o întreţinere regulată şi corespunzătoare pentru ca aparatul să fie în stare de funcţionare şi curat.

AVERTISMENT! Pericol de provocare de tăieturi. Pericol de tăiere la apucarea pieselor ascuțite aflate în mișcare și a sculelor de tăiat.

- Opriți întotdeauna aparatul înainte de a efectua lucrări de întreținere, îngrijire și curățare. Scoateți cheia de siguranță și îndepărtați acumulatorii!
- La lucrările de întreţinere, îngrijire şi curăţare purtaţi întotdeauna mănuşi de protecţie.

AVERTISMENT! Pericol de accidentare la lucrările de întreţinere. O întreţinere necorespunzătoare poate duce la accidente grave şi deteriorarea aparatului.

- Reparaţiile la aparat se va efectua doar de service-uri specializate.

8.1 Lucrări de întreținere regulate

- Asigurați-vă că toate piulițele, șuruburile și bolțurile sunt strânse și aparatul este în stare de funcționare.

- Verificaţi regulat caseta colectoare dacă funcționează și nu este uzată.

8.2 Curățarea aparatului și a unității de tăiere

ATENŢIE! Pericol datorat apei. Apa în dispozitiv duce la scurtcircuite și la distrugerea componentelor electrice.

- Nu stropiți aparatul cu apă.
- Folosiți numai o perie de mână pentru curățare.

1. Opriţi motorul.
2. Scoateți acumulatorii.
3. Suspendarea casetei de colectare iarbă.
4. Înclinați aparatul și curățați unitatea de tăiere.

8.3 Controlarea și înlocuirea cuțitului

⚠ AVERTISMENT! Accidente grave cauzate de piesele de cuţit aruncate. Un cuţit uzat, crăpat sau deteriorat se poate rupe, iar componentele sale pot deveni proiectile periculoase.

- Controlaţi cuţitul regulat să nu fie deteriorat.
- Nu utilizați mașina de tuns iarba dacă cuțitul este uzat sau deteriorat.

- Cuţitele boante sau deteriorate se ascut sau se înlocuiesc doar la un centru de service al producătorului sau la o unitate autorizată.
- La întreţinerea cuţitului aveţi în vedere faptul că cuţitul de tăiere poate fi mișcat și cu sursa de curent oprită.
- La reglarea mașinii aveți grijă să nu vă prindeți degetele între cuțitele mobile și piesele fixe ale mașinii.
- Pentru a evita vibrațiile, cuțitul și șurubul cuțitului trebuie să fie întotdeauna înlocuite împreună.
- Cuţitele șlefuite trebuie echilibrate. Cuţitele de tăiere neechilibrate pot produce vibrații și deteriorează aparatul.

8.4 Lucrări de reparaţie

⚠ AVERTISMENT! Pericol de accidentare la lucrările de reparare. Repararea necorespunzătoare poate duce la vătămări grave și deteriorarea dispozitivului.

- Lucrările de reparație trebuie efectuate doar de service-urile producătorului sau de service-uri de specialitate autorizate!

Mergeți la service-ul producătorului în următoarele cazuri:

- Motorul nu mai porneşte.
- Aparatul s-a blocat într-un obstacol.
- Cuțitul și/sau arborele motorului sunt îndoite.
- Aparatul vibrează și scoate zgomote.
- Acumulatorul este expirat sau defect.

9 AJUTOR ÎN CAZ DE DEFECŢIUNI

⚠ ATENŢIE! Pericol de rănire. Piesele aparatului ascuţite şi aflate în mişcare pot produce accidente.

- La lucrările de întreţinere, îngrijire şi curăţare purtaţi întotdeauna mănuşi de protecţie!

9.1 Corectarea erorilor la aparat și de manevrare

INDICAŢIE În cazul unor defecţiuni care nu sunt enumerate în acest tabel sau pe care nu le puteţi remedia singuri, vă rugăm să vă adresaţi Serviciului nostru de asistenţă pentru clienţi.

Defecţiune	Cauză	Remediu
Motorul nu funcţionează.	Acumulatorii lipsesc sau nu stau corect.	Montați corect acumulatorii.
	Acumulatorii sunt descărcați.	Încărcați acumulatorii.
	Cuțitul este blocat.	1. Curățați temeinic cuțitul și placa de tuns. Cuțitul trebuie să se poată roti liber. 2. Porniți mașina de tuns iarba pe iarbă mică.
	Cablul sau comutatorul sunt defecte.	Nu folosiți aparatul! Mergeți la service-ul producătorului.

Defecţiune	Cauză	Remediu
Puterea motorului scade.	Acumulatorii sunt descărcați.	Încărcați acumulatorii.
	Cuțitul este bont.	Cuțitul trebuie ascuțit între-un service al producătorului.
	Prea multă iarbă în canalul de evacuare sau în placa de tuns.	1. Curățați temeinic cuțitul și placa de tuns. 2. Porniți mașina de tuns iarba pe iarbă mică.
Motorul se oprește în timpul tunsului.	Cuțitul este bont.	Cuțitul trebuie ascuțit între-un service al producătorului.
	Motorul este suprasolicitat.	Opriți mașina de tuns iarba, puneți-o pe o suprafață plană sau o iarbă joasă și reporniți-o.
Caseta de colectare iarbă nu se umple suficient.	Iarba este umedă.	Lăsaţi pajiștea să se usuce.
	Caseta de colectare iarbă este înfundată.	Curățați grilajul casetei de colectare iarbă.
	Prea multă iarbă în canalul de evacuare sau în placa de tuns.	■ Curățați temeinic cuțitul și placa de tuns. ■ Reglați înălțimea de tăiere mai sus.
	Cuțitul este bont.	Cuțitul trebuie ascuțit între-un service al producătorului.
Iarba cade din placa de tuns.	Caseta de colectare iarbă este plină.	Goliți caseta de colectare iarbă și curățați canalul de evacuare.
Timpul de funcționare al acumulatorului scade semnificativ.	Înălțimea de tăiere este prea redusă.	Reglați înălțimea de tăiere mai sus.
	Iarba este prea înaltă sau prea umedă.	■ Lăsaţi iarba să se usuce. ■ Reglați înălțimea de tăiere mai sus.
	Viteza de tuns este prea mare.	■ Încetiniți viteza de tuns. ■ Curățați canalul de evacuare și placa de tuns. Cuțitul trebuie să se poată roti liber.
	Caseta de colectare iarbă este plină.	Goliți caseta de colectare iarbă și curățați canalul de evacuare.
	Durata de viață a acumulatorilor a expirat.	Înlocuiți acumulatorii. Utilizați doar accesorii originale de la producător.
Acumulatori nu se pot încărca.	Contactele acumulatorului sunt murdare.	Curățați contactele acumulatorului cu un obiect nemetalic și pulverizați cu spray de contact. **Atenţie:** *Nu scurtcircuitați contactele acumulatorului cu un obiect metalic!*

Defecţiune	Cauză	Remediu
	Acumulatorii sau încărcătorul sunt defecte.	Comandați piese de schimb la producător.
	Acumulatorii sunt prea fierbinți.	Lăsaţi acumulatorii să se răcească.

9.2 Coduri de eroare și îndepărtarea acestora

Erorile sunt semnalizate prin diferite moduri de clipire ale celor 4 LED-uri verzi:

Cod de eroare	Cauză	Remediu
2x clipire	Aparatul este suprasolicitat.	■ Setați înălțimea de tăiere mai sus. ■ Mergeți mai încet. ■ Luați o scurtă pauză. ■ Tundeți iarba în etape.
4x clipire	Temperatură prea mare sau prea mică la: ■ Aparat ■ Acumulatori ■ Unitate de comandă	Aparat și acumulatori: 1. Oprire. 2. Lăsați să se răcească sau încălzească. 3. Porniți și utilizați în intervalul de temperatură de funcționare.
6x clipire	■ Tensiune sau curent electric prea redus ■ Aparat și acumulatori prea fierbinți	■ Verificați starea de încărcare a acumulatorilor. Dacă este prea redusă, încărcați. ■ Opriți aparatul și acumulatorii și lăsați să se răcească.
10x clipire	Alte erori	Mergeți la centrul de service al producătorului sau al dealerului.

10 TRANSPORTUL

10.1 Transportarea aparatului

ATENŢIE! Pericol de deteriorare a unităţii de tăiere. La cea mai mică înălțime de tăiere, unitatea de tăiere se poate deteriora când trece peste trepte, muchii sau borduri.

- Pentru transport, reglați înălțimea de tăiere la cea mai înaltă treaptă.

1. Opriți unitatea de tăiere și așteptați până nu se mai mișcă.
2. Reglați cea mai mare înălțime de tăiere.

Transportul aparatului între două zone de lucru

- Deplasați aparatul cu cea mai mare înălțime de tăiere spre zona de lucru.
- Pentru o deplasare mai facilă, porniți antrenarea roților[a)].
- Pentru transportarea aparatului folosiți mânerele de transport (vezi *Capitol 3.6 "Prezentarea produsului", pagină 408*).

[a)] 46.6 Li SP comfort, 51.6 Li SP comfort

Transportaţi aparatul într-un autovehicul

- Îndepărtați acumulatorul.
- Strângeți mânerul de ghidare.
- Asigurați aparatul în autovehicul împotriva răsturnării și alunecării.
- Asigurați aparatul împotriva impactului cu obiectele învecinate.
- Nu așezați obiecte pe aparat.

10.2 Transportul

Înainte de transport luați următoarele măsuri:

1. Opriţi aparatul.
2. Îndepărtați acumulatorul din aparat.

3. Ambalați acumulatorii în mod corespunzător (vezi mai jos).

Acumulator "B160.6 Li" (Nr. art. 114128)

INDICAŢIE Energia nominală a acumulatorului este mai mare de 100 Wh! De aceea respectați următoarele indicații de transport!

Acumulatorul cu ioni de litiu inclus intră sub incidența legii privind bunurile periculoase, poate fi totuși transportat în condiții simplificate:

- Utilizatorul privat poate transporta acumulatorul fără probleme în spațiile publice, dacă este ambalat ca la achiziționare și transportul este făcut în scopuri private.
- Utilizatorii industriali ce efectuează transportul în cadrul activității profesionale (de ex. livrări la și de la șantiere) pot de asemenea aplica această variantă simplificată.

În ambele cazuri de mai sus trebuie luate măsuri de protecție pentru evitarea scurgerii conținutului. În alte cazuri se vor respecta neapărat prevederile legislației privind bunurile periculoase! În caz de nerespectare, se pot aplica amenzi usturătoare.

Alte instrucţiuni pentru transport

- Acumulatorii cu ioni de litiu se transportă resp. expediază doar în stare perfectă!
- Când transportați acumulatorul, utilizați numai cutia originală sau o cutie de carton pentru mărfuri periculoase adecvată (nu este necesară pentru acumulatorii cu o putere nominală mai mică de 100 Wh).
- Acoperiți contactele deschise pentru a evita un scurtcircuit.
- Asigurați-vă că acumulatorul din interiorul ambalajului nu alunecă pentru a preveni deteriorarea acestuia.
- Asigurați o marcare și o documentare corectă a expedierii la transport (de ex. prin curierat).
- Informați-vă în prealabil dacă este posibil un transport cu furnizorul de servicii de curierat ales.

Recomandăm apelarea la un specialist în produse periculoase pentru pregătirea expedierii. Respectați și celelalte regulamente naționale aplicabile.

11 DEPOZITAREA

- După fiecare utilizare curăţaţi bine aparatul şi - dacă există - montaţi toate capacele de protecţie.
- Efectuați lucrările de întreținere necesare.
- Depozitaţi aparatul într-un loc uscat, sub cheie, departe de accesul copiilor.

11.1 Depozitarea mașinii de tuns iarba cu acumulator

ATENŢIE! Pericol de accidentare la depozitare. Există pericol de accidentare cauzat de componentele cu muchii ascuțite ale aparatului depozitat.

- Depozitaţi aparatul departe de accesul copiilor şi al persoanelor neautorizate.
- Depozitaţi aparatul doar dacă acumulatoarul a fost scos.

1. Opriţi aparatul.
2. Scoateți acumulatorul.
3. Goliți caseta de colectare iarbă și curățați canalul de evacuare.
4. Curățați temeinic aparatul.
5. Lăsaţi motorul și întregul aparat să se răcească.
6. Pentru protecția la coroziune, ungeți toate componentele metalice cu ulei sau silicon.
7. Strângeți mânerul de ghidare.
8. Depozitați aparatul într-un loc uscat, curat și protejat de îngheț.
   - Acoperiți cu o copertină ce permite circulația aerului pentru a proteja de praf.
   - Nu utilizați folie de plastic pentru a evita condensul.
   - **INDICAȚIE! Temperatura de depozitare a mașinii de tuns iarba: vezi datele tehnice.**

11.2 Depozitarea acumulatorului și a încărcătorului

PERICOL! Pericol de explozie și incendiu! Persoanele pot muri sau pot fi accidentate grav, dacă acumulatorul explodează, pentru că a fost depozitat în fața focului deschis sau a surselor de căldură.

- Depozitați acumulatorul rece și uscat, totuși nu în apropierea focului sau a surselor de căldură.

INDICAŢIE Acumulatorul este protejat la supraîncărcare datorită recunoașterii automate a stării de încărcare și poate astfel să rămână, deși nu la nesfârșit, în încărcător.

INDICAŢIE Consultați instrucțiunile de utilizare separate pentru acumulator și încărcător.

- Depozitați acumulatorul într-un loc uscat, ferit de îngheț, la o temperatură a depozitului între 0 °C și 25 °C și cu o stare de încărcare de cca. 40 - 60 %.
- Nu depozitați acumulatorul în vecinătatea obiectelor metalice sau cu conținut de acid datorită riscului de scurtcircuit.

12 ELIMINAREA DEŞEURILOR

Numai pentru ţările UE:

Conform Directivei Europene 2012/19/UE privind deșeurile de echipamente electrice și electronice și transpunerea acesteia în legislația națională, încărcătoarele scoase din uz trebuie colectate selectiv și direcționate către o stație de reciclare ecologică.

În cazul eliminării necorespunzătoare, aparatele electrice şi electronice pot avea un efect nociv asupra mediului şi sănătăţii din cauza posibilei prezenţe a substanţelor periculoase.

Indicaţii privind legea aparatelor electrice şi electronice

- Aparatele electrice și electronice nu se aruncă la gunoiul menajer, ci se duc la un centru de colectare specializat!
- Bateriile sau acumulatorii vechi ce nu sunt fixaţi în aparate trebuie scoşi înainte de predare! Dezafectarea acestora este stipulată prin legea bateriilor.
- Deţinătorii resp. utilizatorii de aparate electrice şi electronice sunt obligaţi de lege să le predea după folosire.
- Utilizatorul final poartă responsabilitatea pentru ştergerea datelor personale din aparatul vechi de dezafectat!

Simbolul coşului de gunoi tăiat înseamnă că aparatele electrice şi electronice nu pot fi aruncate la gunoiul menajer.

Aparatele electrice şi electronice pot fi predate gratuit la următoarele centre:

- Puncte de colectare şi dezafectare publice (de ex. centre comunale)
- Punctele de vânzare a aparatelor electronice (fixe sau online), dacă distribuitorii sunt obligaţi să le preia sau dacă oferă benevol acest serviciu.

Aceste aspecte sunt valabile doar pentru aparatele instalate şi utilizate în ţările din Uniunea Europeană şi care se supun Directivei Europene 2012/19/CE. În țările din afara Uniunii Europene este posibil să se aplice prevederi diferite pentru dezafectarea aparatelor electrice și electronice.

Indicații privind legea bateriilor (BattG)

- Bateriile și acumulatorii vechi nu se aruncă la gunoiul menajer, ci se duc la un centru de colectare specializat!
- Pentru scoaterea în siguranță a bateriilor sau acumulatorilor din aparatul electronic și pentru informații despre tipul acestora resp. sistemul chimic, respectați indicațiile suplimentare din instrucțiunile de operare și montaj.
- Deținătorii resp. utilizatorii de baterii și acumulatorii sunt obligați de lege să le predea după folosire. Predarea se limitează la cantități uzuale casnice.

Bateriile vechi pot conține substanțe toxice sau metale grele, care pot polua mediul și pot afecta sănătatea. O valorificare a bateriilor vechi și utilizarea resurselor conținute ajută la protejarea acestor bunuri importante.

Simbolul coșului de gunoi tăiat înseamnă că bateriile și acumulatorii nu pot fi aruncate la gunoiul menajer.

Dacă pe acestea există simbolul Hg, Cd sau Pb sub coșul de gunoi, atunci aceasta semnifică:

- Hg: Bateria conține mai mult de 0,0005 % mercur
- Cd: Bateria conține mai mult de 0,002 % cadmiu
- Pb: Bateria conține mai mult de 0,004 % plumb

Acumulatorii și bateriile pot fi predate gratuit la următoarele centre:

- Puncte de colectare și dezafectare publice (de ex. centre comunale)
- Centre de vânzare pentru baterii și acumulatori
- Punct de colectare al sistemului de colectare al bateriilor vechi
- Punct de colectare al producătorului (dacă nu face parte din sistemul colectiv de colectare)

Aceste aspecte sunt valabile doar pentru acumulatorii și bateriile vândute în țările din Uniunea Europeană și care se supun Regulamentului European (UE) 2023/1542. În țările din afara Uniunii Europene este posibil să se aplice prevederi diferite pentru dezafectarea bateriilor și acumulatorilor.

13 DATE TEHNICE

Date tehnice: consultați tabelul cu date tehnice de la începutul acestui manual de utilizare.

** Observații privind valorile emisiilor de vibrații și zgomot:*

- *Valorile de emisie pentru vibrații și zgomot indicate au fost măsurate printr-o procedură de verificare standardizată și pot fi utilizate pentru compararea a două mașini diferite.*
- *Valorile de emisie pentru vibrații și zgomot indicate pot fi utilizate și pentru o evaluare inițială a expunerii (grad de expunere la vibrații).*
- *Valorile de emisie pentru vibrații și zgomot pot diferi în timpul utilizării mașinii de valorile indicate, în funcție de modul în care se folosește mașina.*
- *Respectați măsurile de siguranță conform capitolului privind siguranța. Încercați să mențineți vibrațiile cât mai reduse posibil. Exemple de măsuri pentru reducerea nivelului de vibrații sunt purtarea de mănuși la utilizarea mașinii și reducerea timpului de utilizare. În acest context trebuie luate în calcul toate elementele ciclului de utilizare (de exemplu timpii în care mașina este oprită, precum și perioadele în care este pornită însă nu este în sarcină).*

14 SERVICIUL CLIENŢI / SERVICE

Dacă aveţi întrebări legate de garanţie, reparaţii sau piese de schimb, adresaţi-vă celui mai apropiat service AL-KO. Pe acestea le găsiţi pe Internet la următoarea adresă:
www.alko-garden.com/service-contacts

Informații suplimentare despre piesele de schimb găsiți la:
www.alko-garden.com/spareparts

15 INFORMAȚII PRIVIND DECLARAȚIA DE CONFORMITATE

Prin prezenta confirmăm pe proprie răspundere că produsul, în forma comercializată pe piaţă, corespunde specificaţiilor Directivelor UE armonizate, standardelor de securitate UE şi standardele specifice de produs. Declarația de conformitate este parte a manualului de utilizare și este atașată aparatului.

16 GARANŢIA

Remediem eventualele defecte de material sau de fabricaţie ale aparatului, în timpul termenului legal de prescripţie pentru reclamaţiile cu privire la defecte, la alegerea noastră, prin reparare sau furnizarea pieselor de schimb. Termenul de prescripţie se stabileşte în funcţie de legislaţia ţării din care s-a achiziţionat aparatul.

Prestaţia de garanţie se oferă numai la:

- Respectarea acestor instrucţiuni de utilizare
- Manipularea corespunzătoare
- Utilizarea pieselor de schimb originale

Garanţia îşi pierde valabilitatea la:

- Încercarea de reparare din proprie iniţiativă
- Modificări de natură tehnică din proprie iniţiativă
- Utilizarea neconformă destinaţiei

Din serviciile de garanţie se exclud:

- deteriorarea stratului de vopsea ca urmare a unei uzuri normale
- Piesele de uzură marcate într-un cadru, din lista pieselor de schimb xxxxxx (x)

Perioada de garanţie începe în momentul cumpărării de către primul consumator final. Data de pe chitanţa de achiziţionare are caracter decisiv. Vă rugăm să vă prezentaţi cu această declaraţie şi cu chitanţa de achiziţionare originală la distribuitorul dumneavoastră sau la următorul Serviciu de Asistenţă pentru Clienţi autorizat. Prin această declaraţie, drepturile legale ale cumpărătorului la reclamaţiile cu privire la defecte rămân neatinse.

ПРЕВОД НА ОРИГИНАЛНОТО РЪКОВОДСТВО ЗА ЕКСПЛОАТАЦИЯ

Съдържание

1 Указания за безопасност 422
1.1 Общи указания за безопасност за електрически машини 422
1.1.1 Сигурност на работното място . 422
1.1.2 Електрическа безопасност 422
1.1.3 Лична безопасност 422
1.1.4 Използване и работа с машина, захранвана от акумулаторна батерия 423
1.1.5 Обслужване 424
1.2 Указания за безопасност при работа с косачка 424
1.3 Указания за безопасност във връзка с акумулаторната батерия и зарядното устройство 425
2 Относно инструкцията за експлоатация 425
2.1 Символи на началната страница.... 425
2.2 Разяснения на условните обозначения и сигналните думи 425
3 Описание на продукта 425
3.1 Използване по предназначение 426
3.2 Възможна предвидима неправилна употреба 426
3.3 Остатъчни рискове 426
3.4 Защитни и предпазни устройства... 426
3.5 Символи по уреда 426
3.5.1 Знаци за безопасност 426
3.5.2 Знаци за обслужване 427
3.6 Прегледи на продукта 427
3.6.1 Преглед на продукта (01)* 427
3.6.2 Преглед на продукта (02, 03)** . 428
3.6.3 Преглед на продукта (04)***..... 428
4 Монтаж 429
5 Пускане в експлоатация 429
5.1 Зареждане на акумулаторните батерии 429
5.2 Поставяне и изваждане на акумулаторните батерии (05, 06) 429
5.3 Включване и изключване на електрозахранването (05, 06) 430
6 Обслужване 430
6.1 Настройка на височината на рязане 431
6.1.1 Настройка на височината на рязане (07)* 431
6.1.2 Настройка на височината на рязане (08)** 431
6.2 Косене с контейнер за събиране на трева (09, 10) 431
6.3 Стартиране и спиране на косачния механизъм (11, 12) 431
6.4 Включване и изключване на задвижването на колелата (13)** 432
6.5 Проверка на състоянието на заряд на акумулаторните батерии (14, 15) 432
6.6 Регулиране на основната дръжка според ръста 432
6.6.1 Регулиране на основната дръжка (16)** 432
6.6.2 Регулиране на основната дръжка (17)** 432
6.6.3 Регулиране на основната дръжка (18)*** 433
6.7 Сгъване и разгъване на основната дръжка 433
6.7.1 Сгъване и разгъване на основната дръжка (19)*, ** 433
6.7.2 Сгъване и разгъване на основната дръжка (20)*** 433
6.8 Мулчиране на окосената трева с приставка за мулчиране (21, 22)**, *** 433
6.9 Косене със странично изхвърляне (23)*** 434
6.10 Косене без контейнер за събиране на трева (24)*** 434
7 Указания за работа 434
8 Поддръжка и почистване 435
8.1 Периодична поддръжка 435

8.2 Почистване на уреда и на косачния механизъм 435
8.3 Проверка и подмяна на режещия нож 436
8.4 Ремонтни работи..... 436
9 Помощ при неизправности 436
9.1 Корекция на грешки при уредите и боравенето с тях 436
9.2 Кодове за грешки и отстраняване на неизправности..... 438
10 Транспортиране..... 439
10.1 Транспортиране на уреда 439
10.2 Транспортиране 439
11 Складиране..... 440
11.1 Съхранение на акумулаторната градинска косачка 440
11.2 Съхранение на акумулаторната батерия и зарядното устройство 440
12 Изхвърляне 440
13 Технически данни..... 441
14 Поддръжка / Сервиз 442
15 Информация за декларацията за съответствие 442
16 Гаранция 442

1 УКАЗАНИЯ ЗА БЕЗОПАСНОСТ

1.1 Общи указания за безопасност за електрически машини

⚠ **ПРЕДУПРЕЖДЕНИЕ! Прочетете цялата информация за безопасност, инструкциите, илюстрациите и техническите данни, предоставени с тази машина.** *Неспазването на следните инструкции може да доведе до токов удар, пожар и/или сериозно нараняване.*

- **Съхранявайте всички предупреждения и инструкции за безопасност за бъдещи справки.**

Терминът „машина“, използван в указанията за безопасност, се отнася за машини, захранвани от електрическата мрежа (с мрежов кабел), или за машини, захранвани от акумулаторни батерии (без мрежов кабел).

1.1.1 Сигурност на работното място

- **Поддържайте работното си място чисто и добре осветено.** *Безпорядъкът или неосветените работни зони могат да доведат до злополуки.*
- **Не работете с машината във взривоопасна среда, в която има запалими течности, газове или прахове.** *Машините произвеждат искри, които могат да възпламенят праха или изпаренията.*
- **Пазете децата и други хора настрана, докато използвате машината.** *Ако сте разсеяни, може да загубите контрол над машината.*

1.1.2 Електрическа безопасност

- **Щепселът на машината трябва да пасне в контакта. Щепселът не трябва да се модифицира по никакъв начин. Не използвайте щепсели за адаптери заедно със заземени машини.** *Немодифицираните щепсели и подходящите контакти намаляват риска от токов удар.*
- **Избягвайте физически контакт със заземени повърхности, като тръби, нагреватели, готварски печки и хладилници.** *Съществува повишен риск от токов удар, ако тялото ви е заземено.*
- **Не използвайте градинската косачка при дъжд или влага.** *Това може да увеличи риска от токов удар.*
- **Не използвайте неправилно захранващия кабел за пренасяне, окачване или издърпване на щепсела на машината от контакта. Пазете захранващия кабел от топлина, масло, остри ръбове или движещи се части.** *Повредените или заплетени захранващи кабели увеличават риска от токов удар.*
- **Когато работите с машина на открито, използвайте само удължители, които са подходящи и за употреба на открито.** *Използването на удължител, подходящ за употреба на открито, намалява риска от токов удар.*
- **Ако работата с машината във влажна среда е неизбежна, използвайте прекъсвач за остатъчен ток.** *Използването на прекъсвач за остатъчен ток намалява риска от токов удар.*

1.1.3 Лична безопасност

- **Бъдете бдителни, внимавайте какво правите и бъдете разумни по време на**

работата с машината. Не използвайте машината, когато сте уморени или сте под въздействието на наркотици, алкохол или лекарства. *Един момент невнимание при използването на машината може да доведе до сериозни наранявания.*

- **Носете лични предпазни средства и винаги защитни очила.** *Носенето на лични предпазни средства, като маска за прах, нехлъзгащи се предпазни обувки, предпазна каска или средства за защита на слуха, в зависимост от вида и начина на използване на машината, намалява риска от нараняване.*
- **Избягвайте случайно пускане на уреда. Уверете се, че машината е изключена, преди да я свържете към токозахранването и/или акумулаторната батерия, да я вземете в ръце или да я пренасяте.** *Ако държите пръста си върху превключвателя, когато носите машината, или свързвате машината към захранването, когато тя е включена, това може да доведе до злополуки.*
- **Преди да включите машината, извадете регулиращите инструменти или гаечните ключове.** *Инструмент или гаечен ключ, който се намира във въртяща се част на машината, може да причини нараняване.*
- **Избягвайте ненормални позиции на тялото. Погрижете се за сигурен стоеж и по всяко време запазвайте равновесие.** *Това ще Ви помогне да контролирате машината по-добре в неочаквани ситуации.*
- **Носете подходящо облекло. Не носете свободни дрехи или бижута. Пазете косата и дрехите си далеч от движещите се части.** *Свободните дрехи, бижута или дълга коса могат да бъдат захванати от движещите се части.*
- **Ако е възможно да се монтира оборудване за извличане и събиране на прах, свържете го и го използвайте правилно.** *Използването на система за извличане на прах може да намали опасностите от прах.*
- **Не си създавайте фалшиво чувство за сигурност и не пренебрегвайте правилата за безопасност на машините, дори ако сте запознати с машината след многократна употреба.** *Невнимателните действия могат да доведат до сериозни наранявания за части от секундата.*

1.1.4 Използване и работа с машина, захранвана от акумулаторна батерия

- **Зареждайте акумулаторните батерии само със зарядни устройства, препоръчани от производителя.** *Ако зарядното устройство, което е подходящо за определен тип акумулаторни батерии, се използва с други акумулаторни батерии, съществува риск от пожар.*
- **Използвайте само определените за целта акумулаторни батерии в машините.** *Използването на други акумулаторни батерии може да доведе до нараняване и опасност от пожар.*
- **Съхранявайте неизползваната акумулаторна батерия далеч от кламери, монети, ключове, пирони, винтове или други малки метални предмети, които могат да причинят късо съединение.** *Късо съединение между контактите на батерията може да доведе до изгаряния или пожар.*
- **При неправилна употреба на акумулаторната батерия от нея може да изтече течност. Избягвайте контакт с течността. При случаен контакт с течността изплакнете с вода. Ако течността попадне в очите ви, потърсете допълнителна медицинска помощ.** *Изтичането на течност от акумулаторната батерия може да причини дразнене на кожата или изгаряния.*
- **Не използвайте повредена или променена акумулаторна батерия, както и повредена или променена машина.** *Повредени или променени батерии могат да не функционират правилно и да причинят пожар, експлозия или нараняване.*
- **Не излагайте акумулатора или машината на огън или прекомерни температури.** *Пожар или температури над 130 °C могат да предизвикат експлозия.*
- **Спазвайте всички инструкции за зареждане и никога не зареждайте акумулатора или машината с акумулатор извън температурния диапазон, посочен в ръководството за работа.** *Неправилното зареждане или зареждането извън одобрения температурен диапазон може да*

доведе до разрушаване на акумулаторната батерия и да увеличи риска от пожар.

1.1.5 Обслужване

- **Ремонтът на Вашата машина може да се извършва само от квалифициран персонал и само с оригинални резервни части.** *Това ще гарантира, че машината ще остане безопасна.*
- **Никога не обслужвайте повредени акумулаторни батерии.** *Цялата поддръжка на батериите трябва да се извършва само от производителя или от оторизирани сервизни центрове.*

1.2 Указания за безопасност при работа с косачка

- **Не използвайте косачката при лоши метеорологични условия, особено когато има опасност от мълнии.** *Това намалява риска от удар от мълния.*
- **Огледайте внимателно зоната, където ще се използва косачката, за диви животни.** *Дивите животни може да бъдат наранени от косачката по време на работа.*
- **Огледайте внимателно зоната, където ще се използва косачката, и отстранете всички камъни, пръчки, тел, кости и други чужди тела.** *Изхвърлените предмети може да причинят нараняване.*
- **Преди да използвате косачката, винаги я проверявайте визуално, за да се уверите, че ножът и модулът на ножа не са износени или повредени.** *Износените или повредени части увеличават риска от нараняване.*
- **Проверявайте често коша за събиране на трева за износване или повреда.** *Износен или повреден кош за събиране на трева може да увеличи риска от нараняване.*
- **Оставете всички предпазни устройства монтирани. Предпазните устройства трябва да са функционални и правилно монтирани.** *Предпазно устройство, което е разхлабено, повредено или не работи правилно, може да причини нараняване.*
- **Предпазвайте всички вентилационни отвори чисти от замърсявания.** *Запушени вентилационни отвори и замърсявания може да причинят прегряване или опасност от пожар.*
- **Когато работите с косачката, винаги носете нехлъзгащи се и защитни обувки. Не работете с косачката боси или с отворени сандали.** *Това намалява риска от нараняване на крака при контакт с движещия се нож.*
- **Когато работите с косачката, винаги носете дълги панталони.** *Незащитената кожа увеличава риска от нараняване от изхвърлени предмети.*
- **Не работете с косачката върху мокра трева. Ходете, никога не бягайте.** *Това намалява риска от подхлъзване или падане, което може да доведе до нараняване.*
- **Не работете с косачката по много стръмни склонове.** *Това намалява риска от загуба на контрол, подхлъзване или падане, което може да доведе до нараняване.*
- **Когато работите по склонове, винаги внимавайте за стабилно положение, винаги работете напречно на склона, никога нагоре или надолу и бъдете изключително внимателни, когато променяте посоката.** *Това намалява риска от загуба на контрол, подхлъзване или падане, което може да доведе до нараняване.*
- **Бъдете изключително внимателни, когато движите косачката назад или я дърпате към себе си. Винаги внимавайте за заобикалящата Ви среда.** *Това намалява риска от препъване по време на работа.*
- **Не докосвайте ножа и други опасни движещи се части, докато все още се движат.** *Това намалява риска от нараняване от движещи се части.*
- **Уверете се, че при отстраняване на заклещен материал или при почистване на косачката всички превключватели са в положение ИЗКЛ и акумулаторната батерия е извадена.** *Неочакваната работа на косачка може да доведе до тежки наранявания.*
- Винаги оставяйте продукта да изстине преди съхранение.
- Изпразнете колектора за трева преди съхранение.
- При регулиране на уреда внимавайте да не си заклещите пръста между движещия се нож и неподвижните части на машината.

1.3 Указания за безопасност във връзка с акумулаторната батерия и зарядното устройство

- Отстранете акумулаторната батерия от уреда преди зареждане.
- Поставете акумулаторната батерия в уреда с правилната полярност.
- Ако ще съхранявате уреда дълго време, извадете акумулаторната батерия от него.
- Не свързвайте накъсо клемите на уреда или на акумулаторната батерия.

Ръководства за работа

Съблюдавайте указанията за безопасност за акумулаторната батерията и зарядното устройство, които са в отделни ръководства за работа:

- Ръководство за работа 443998: акумулаторни батерии
- Ръководство за работа 443999: зарядни устройства

2 ОТНОСНО ИНСТРУКЦИЯТА ЗА ЕКСПЛОАТАЦИЯ

- Немската версия е оригиналната инструкция за експлоатация. Всички останали версии са преводи на оригиналната инструкция за експлоатация.
- Съхранявайте винаги тази инструкция за експлоатация по начин, по който да можете да я четете, когато се нуждаете от информация за този уред.
- Предавайте уреда на други лица само заедно с тази инструкция.
- Прочетете и съблюдавайте инструкциите за безопасност и предупредителните съвети в тази инструкция за експлоатация.

2.1 Символи на началната страница

Символ	Значение
	Непременно прочетете внимателно това ръководство за работа преди пускането в експлоатация. Това е условието за безопасна работа и безпроблемно боравене с уреда.
	Ръководство за работа
Li	Внимателно обслужвайте литиево-йонните акумулаторни батерии! По специално спазвайте предписанията за транспорт, съхранение и отстраняване като отпадък, описани в това ръководство за работа!
CE	Този продукт отговаря на приложимите европейски директиви и е преминал процедура за оценка на съответствието с тях.

2.2 Разяснения на условните обозначения и сигналните думи

⚠ ОПАСНОСТ! Обозначава непосредствено опасна ситуация, която - ако не бъде избегната - може да има като последствие смърт или тежко нараняване.

⚠ ПРЕДУПРЕЖДЕНИЕ! Обозначава потенциална опасна ситуация, която - ако не бъде избегната - би могла да доведе до смърт или тежко нараняване.

⚠ ВНИМАНИЕ! Обозначава потенциално опасна ситуация, която - ако не бъде избегната - може да има като следствие леко или умерено нараняване.

ВНИМАНИЕ! Обозначава ситуация, която - ако не се избегне - може да предизвика материални щети.

ℹ УКАЗАНИЕ Специални указания за по-добро разбиране и боравене.

3 ОПИСАНИЕ НА ПРОДУКТА

В тази документация ще бъдат описани няколко модела уреди. Идентифицирайте своя модел с помощта на снимките на продуктите и описанието на различните опции.

Могат да се използват всички акумулаторни батерии (Bxxx Li) и зарядни устройства (Cxxx Li) от продуктовата гама AL-KO 18V/36V 1 BATTERY 2 VOLTAGES

ВНИМАНИЕ! Опасност от повреда на уреда или акумулаторната батерия. Ако уредът се използва с неподходящи батерии, е възможно уредът и акумулаторните батерии да бъдат повредени.

- Използвайте уреда само с предписаните акумулаторни батерии.

УКАЗАНИЕ Допълнителна информация можете да намерите в ръководствата за работа на акумулаторните батерии и зарядните устройства от продуктовата гама AL-KO 18 V / 36 V 1 BATTERY / 2 VOLTAGES

3.1 Използване по предназначение

Този продукт е предназначен за косене на тревни площи в частни дворове и трябва да се използва само при суха трева.

Друга употреба, излизаща извън тези рамки, се счита за използване не по предназначение. С уреда трябва да се работи, само когато е напълно сглобен.

Този уред е предназначен само за частна употреба. Всяка друга употреба както и непозволени реконструкции или внасяне на допълнителни елементи се счита за употреба не по предназначение, и води като последствие до отпадането на гаранцията, както и загубата на съответствието (обозначението CE) и отказа от отговорност на производителя за щети, причинени на потребителя или на трета страна.

3.2 Възможна предвидима неправилна употреба

Уредът не е проектиран за професионална употреба в открити паркове и спортни съоръжения, нито за употреба в селското и горско стопанство.

- Не използвайте уреда когато вали или върху влажна трева.
- Върху предвидената за косене повърхност не бива да има чужди тела, напр. камъни, парчета дърво, бутилки.
- Наличните предпазни устройства не бива да се демонтират или да се заобикалят, напр. като завържете предпазната релса за дръжката.

3.3 Остатъчни рискове

Дори когато оборудването се използва правилно, винаги има определен остатъчен риск, който не може да бъде изключен. Следните потенциални опасности могат да възникнат от типа и дизайна на уреда, в зависимост от приложението:

- Изхвърлянето при въртене на окосена трева, пръст и малки камъни.
- Вдишване на частици от отрязана трева, ако не се носи респираторна защита.
- Порязване при хващане на въртящият се режещ нож.

3.4 Защитни и предпазни устройства

ПРЕДУПРЕЖДЕНИЕ! Опасност от нараняване. Дефектните и изключени устройства за безопасност и защита могат да доведат до сериозни наранявания.

- Ремонтирайте дефектните предпазни и защитни устройства.
- Никога не премахвайте защитните и предпазните устройства.

Предпазна релса

Уредът е оборудван с предпазна релса. В момент на опасност, просто пуснете предпазната релса. Моторът и косачният механизъм спират.

Стартов бутон (на основната дръжка)

За да може моторът да се включи чрез предпазната релса, първо трябва да се натисне стартовия бутон.

Предпазна преграда

Предпазната преграда защитава например от камъни и частици окосена трева, които биха могли да бъдат изхвърлени.

3.5 Символи по уреда

3.5.1 Знаци за безопасност

Символ	Значение
	Особено внимание при използване!
	Преди въвеждането в експлоатация прочетете ръководството за експлоатация!
	Опасност от изхвърляни предмети!
	Дръжте останалите хора далеч от опасната зона!

Символ	Значение
	Опасност от нараняване! Пазете ръцете и краката далеч от режещия модул!
	Когато не се използва, както и преди работи по техническа поддръжка и ремонт: Изключете уреда и извадете акумулаторната батерия!
	Не е приложимо, използва се само за електрически градински косачки.[a]
	Не косете по прекалено стръмни склонове![a]
	Не използвайте уреда по време на дъжд и не го съхранявайте на открито![a]
STOP	Режещият нож продължава да се върти, след като уредът бъде изключен. Пипайте режещия нож едва след като всички части на уреда спрат напълно![a]

[a] 46.6 Li SP comfort, 51.6 Li SP comfort

3.5.2 Знаци за обслужване

Символ	Значение
36V	Градинска косачка, работеща на 36 В с две акумулаторни батерии на 18 В.
START	За да стартирате градинската косачка, натиснете стартовия бутон.[a]
① ② ③	Процедура за стартиране на градинската косачка (виж *глава 6.3 "Стартиране и спиране на косачния механизъм (11, 12)", страница 431*)[b]

Символ	Значение
GO STOP	Индикатор за напълване на контейнера за събиране на трева: ■ Индикаторът за напълване е горе (GO): Продължете да работите! ■ Индикаторът за напълване е долу (STOP): Прекъснете работата и изпразнете контейнера за събиране на трева!
	Символ за управление на ръчката за въртене на основната дръжка:[c] ■ Ключалка затворена: Фиксирайте основната дръжка в избраната позиция. ■ Ключалка отворена: Разхлабете основната дръжка, за да я преместите.
① ② ③	Степени за настройване на височината на основната дръжка (2 степени)[c] Третата степен се използва за сгъване надолу на основната дръжка.
	При опасност: Освободете предпазната релса незабавно, за да спрете градинската косачка.

[a] 34.6 Li comfort, 38.6 Li comfort, 43.6 Li comfort

[b] 46.6 Li SP comfort, 51.6 Li SP comfort

[c] 38.6 Li comfort, 43.6 Li comfort

3.6 Прегледи на продукта

3.6.1 Преглед на продукта (01)*

*: 34.6 Li comfort

№	Компонент
1	Стартов бутон
2	Предпазна релса
	Основна дръжка:
3	■ Повърхност за хващане
4	■ Горна дръжка
5	■ Шарнир с лост за бързо освобождаване
6	■ Долна дръжка

№	Компонент
7	■ Шарнир с бутон за фиксиране
	Индикатор за нивото на зареждане на акумулаторната батерия:
8	■ LED индикатори
9	■ Бутон за проверка на състоянието на заряд
10	Капак на отделението за акумулатор
11	Отделение на акумулаторната батерия
	Централна настройка на височината на косене:
12	■ Индикация на височината на косене (5-степенна)
13	■ Лост за освобождаване
14	Косачно крило с режещ нож
15	Дръжка за носене
16	Предпазна преграда
	Контейнер за събиране на трева:
17	■ Корпус на контейнера за събиране на трева
18	■ Дръжка на контейнера за събиране на трева
19	■ Индикатор за напълване на контейнера за събиране на трева
20 [a)]	Зарядно устройство [a)]
21 [a)]	Акумулаторни батерии (2x) [a)]

[a)] В пълен комплект

3.6.2 Преглед на продукта (02, 03)**

**: 38.6 Li comfort, 43.6 Li comfort

№	Компонент
1	Стартов бутон
2	Предпазна релса
	Основна дръжка:
3	■ Повърхност за хващане
4	■ Горна дръжка
5	■ Шарнир с лост за бързо освобождаване
6	■ Долна дръжка
7	■ 2-степенно регулиране на височината: 38.6 Li comfort: Шарнир с лост за бързо освобождаване, 43.6 Li comfort: Пружинен болт с ръчка за въртене Третата степен се използва за сгъване надолу на основната дръжка.
	Индикатор за нивото на зареждане на акумулаторната батерия:
8	■ LED индикатори
9	■ Бутон за проверка на състоянието на заряд
10	Капак на отделението за акумулатор
11	Отделение на акумулаторната батерия
	Централна настройка на височината на косене:
12	■ Индикация на височината на косене (5-степенна)
13	■ Лост за освобождаване
14	Косачно крило с режещ нож
15	Дръжка за носене
16	Предпазна преграда
	Контейнер за събиране на трева:
17	■ Корпус на контейнера за събиране на трева
18	■ Дръжка на контейнера за събиране на трева
19	■ Индикатор за напълване на контейнера за събиране на трева
20	Приставка за мулчиране
21 [a)]	Зарядно устройство [a)]
22 [a)]	Акумулаторни батерии (2x) [a)]

[a)] В пълен комплект

3.6.3 Преглед на продукта (04)***

***: 46.6 Li SP comfort, 51.6 Li SP comfort

№	Компонент
	Кокпит с:

№	Компонент
1	■ Индикатор за нивото на зареждане на акумулаторните батерии
2	■ Бутон с двойна функция: 1. Стартов бутон, 2. Проверка на състоянието на заряд
3	Предпазна релса
4	Шина за задвижването на колелата
	Основна дръжка:
5	■ Повърхност за хващане
6	■ Дръжка
7	■ Пружинен болт с ръчка за въртене (2 степени) Третата степен се използва за сгъване на основната дръжка.
8	■ Шарнир на пръта
	Централна настройка на височината на косене:
9	■ Индикация на височината на косене (6-степенна)
10	■ Лост за настройка
11	Капак за странично изхвърляне
12	Приставка за странично изхвърляне
13	Предна дръжка за носене
14	Косачно крило с режещ нож
15	Отделение на акумулаторната батерия
16	Капак на отделението за акумулатор
17	Задна дръжка за носене
18	Предпазна преграда
	Контейнер за събиране на трева:
19	■ Корпус на контейнера за събиране на трева
20	■ Дръжка на контейнера за събиране на трева
21	■ Индикатор за напълване на контейнера за събиране на трева
22	Приставка за мулчиране
23 [a)]	Зарядно устройство [a)]
24 [a)]	Акумулаторни батерии (2x) [a)]

[a)] В пълен комплект

4 МОНТАЖ

⚠ **ПРЕДУПРЕЖДЕНИЕ! Опасности поради непълен монтаж!** Работата с непълно сглобен уред може да доведе до сериозни наранявания.

- Използвайте уреда само, когато е напълно сглобен!
- Поставете батериите в уреда, само след като е напълно сглобен!

Следвайте стъпките за сглобяване, приложими за вашия модел, в секцията с изображения:

Installation
34.6 Li comfort

Installation
38.6 Li comfort

Installation
43.6 Li comfort

Installation
46.6 Li SP comfort | 51.6 Li SP comfort

5 ПУСКАНЕ В ЕКСПЛОАТАЦИЯ

5.1 Зареждане на акумулаторните батерии

Акумулаторните батерии са частично заредени. Заредете напълно акумулаторните батерии преди първоначалната употреба. Акумулаторните батерии могат да бъдат заредени независимо от състоянието им на заряд. Прекъсването на зареждането не уврежда акумулаторните батерии.

УКАЗАНИЕ За детайлна информация вижте отделните ръководства за работа на акумулаторните батерии и зарядното устройство.

5.2 Поставяне и изваждане на акумулаторните батерии (05, 06)

Градинската косачка работи само когато и двете акумулаторни батерии са поставени.

ВНИМАНИЕ! Опасност от повреда на акумулаторните батерии. Ако бъдат оставени в уреда след употреба, акумулаторните батерии може да бъдат повредени.

- Непосредствено след употреба, извадете акумулаторните батерии от уреда и ги съхранете на място, защитено от замръзване.
- Непосредствено преди започване на работа, поставете акумулаторните батерии в уреда.

Поставяне на акумулаторните батерии

1. Отворете (05/a, 06/a) капака на отделението за акумулатора (05/1, 06/1).
2. Поставете акумулаторните батерии (05/2, 06/2) отгоре в отделението за акумулаторните батерии (05/3, 06/3), докато щракнат (05/b, 06/b) на мястото си.
3. Затворете (05/c, 06/c) капака на отделението за акумулатора.

Извадете акумулаторните батерии

1. Натиснете и задръжте бутона за освобождаване (05/4, 06/4) на акумулаторната батерия.
2. Извадете акумулаторната батерия.

5.3 Включване и изключване на електрозахранването (05, 06)

⚠ ПРЕДУПРЕЖДЕНИЕ! Опасност от нараняване. Несъзнателното включване може да доведе до тежки наранявания.

- Винаги преди прекъсвания на работата или при процедури по поддръжката: Отстранете акумулаторните батерии.

Включване на електрозахранването

1. Отворете (05/a, 06/a) капака на отделението за акумулатора (05/1, 06/1).
2. Поставяне на акумулаторните батерии: виж *глава 5.2 "Поставяне и изваждане на акумулаторните батерии (05, 06)", страница 429*.
3. Затворете (05/c, 06/c) капака на отделението за акумулатора.
4. Включване на уреда: виж *глава 6.3 "Стартиране и спиране на косачния механизъм (11, 12)", страница 431*.

Изключване на електрозахранването

1. Изваждане на акумулаторните батерии: виж *глава 5.2 "Поставяне и изваждане на акумулаторните батерии (05, 06)", страница 429*.
2. Непосредствено след употреба, извадете акумулаторните батерии от уреда, заредете я и я съхранете на място защитено от замръзване. Поставете батериите в уреда, едва непосредствено преди да започнете работа.

6 ОБСЛУЖВАНЕ

⚠ ПРЕДУПРЕЖДЕНИЕ! Опасност от нараняване. Дефектните и изключени устройства за безопасност и защита могат да доведат до сериозни наранявания.

- Преди да включите, проверете всички предпазни и защитни устройства, за да се уверите, че те са налични и функционални!

⚠ ПРЕДУПРЕЖДЕНИЕ! Опасност от нараняване при необичайни работни състояния. Незабавно спрете градинската косачка. Отстранете акумулаторните батерии. След това проверете дали всички подвижни части са в пълен покой:

- След удар в чуждо тяло: Проверете градинската косачка за повреди и я поправете. Едва тогава включете отново градинската косачка и я използвайте.
- Ако градинската косачка вибрира необичайно: Проверете я незабавно за повреди. Сменете или поправете повредените части. Потърсете разхлабени части и ги затегнете отново.

ВНИМАНИЕ! Опасност от повреда на уреда. Ако режещият нож е блокиран, двигателят може да се претовари.

- Почиствайте косачния механизъм след всяка употреба.
- Настройте по-голяма височината на косене.
- Режете по-високата трева и по-гъстата растителност на степени.

6.1 Настройка на височината на рязане

⚠ ВНИМАНИЕ! Опасност от наранявания вследствие срязване. Опасност от наранявания вследствие срязване при посягане с ръка към движещия се косачен механизъм.

- Настройвате височината на косене само при изключен мотор и неподвижен косачен механизъм.

6.1.1 Настройка на височината на рязане (07)*

*: 34.6 Li comfort, 38.6 Li comfort, 43.6 Li comfort

1. Дръпнете (07/a) лоста за освобождаване (07/1).
2. Повдигнете градинската косачка за дръжката за носене (07/2) нагоре или я натиснете (07/b) надолу. Желаната височина на косене може да се отчете от скалата (07/3).
3. Отпуснете лоста за освобождаване.

6.1.2 Настройка на височината на рязане (08)**

**: 46.6 Li SP comfort, 51.6 Li SP comfort

1. За деблокиране издърпайте (08/a) лоста за настройка (08/1) навън и го задръжте.
   - За ниска трева: Плъзнете лоста в посока на предното колело (08/b).
   - За по-висока трева: Плъзнете лоста в посока на контейнера за събиране на трева (08/b).
   - Желаната височина на косене може да се отчете от скалата (08/3).
2. Освободете лоста за настройка така, че да се фиксира в желаната степен.

6.2 Косене с контейнер за събиране на трева (09, 10)

Уредът може да работи с контейнер за събиране на тревата или без такъв.

Закачване на контейнера за събиране на трева

1. Уверете се, че уредът е изключен и че косачният механизъм е спрял.
2. Повдигнете (09/a) предпазната преграда (09/1).
3. Закачете контейнера за събиране на трева (09/2) на държачите (09/b).
4. Освободете предпазната преграда.

Проверка на нивото на запълване

Индикаторът за напълване (10/1) се избутва навън от въздушната струя при косене (10/a). Ако контейнерът за събиране на трева (10/2) е пълен, индикаторът за запълване е опрян до него (10/b). Контейнерът трябва да се изпразни.

Откачване и изпразване на контейнера за събиране на трева

⚠ ВНИМАНИЕ! Опасност от порязване. Опасност от порязване при пъхане на ръката в движещия се косачен механизъм.

- Сваляйте контейнера за събиране на трева само при спрял косачен механизъм.

ℹ УКАЗАНИЕ При изпразване на колектора за трева, също така почиствайте отворите за продухване на индикатора за запълване, така че той да може да функционира ефикасно.

1. Уверете се, че уредът е изключен и че косачният механизъм е спрял.
2. Повдигнете предпазната преграда (09/1).
3. Повдигнете контейнера за събиране на трева (09/2) от държачите и го свалете назад.
4. Изпразнете контейнера за събиране на трева.
5. Почистете отворите за издухване на индикатора за напълване.
6. Закачете контейнера за събиране на трева (вижте горе).

6.3 Стартиране и спиране на косачния механизъм (11, 12)

Косачният механизъм трябва да се стартира само на равна основа, при невисока трева. Повърхността трябва да бъде чиста от чужди тела като напр. камъни. Не повдигайте и не накланяйте уреда, за да го стартирате.

ВНИМАНИЕ! Опасност от повреда на уреда. При многократни последователни включвания и изключвания на двигателя за кратко време, двигателят и косачният механизъм може да се повредят.

- Включвайте двигателя, само когато режещият механизъм е спрял.

ℹ УКАЗАНИЕ Разрешена работна позиция: Заставате зад градинската косачка и държите основната дръжка с две ръце.

Стартиране на косачния механизъм

1. Ако вече не сте направили това: Включете електрозахранването (виж *глава 5.3 "Включване и изключване на електрозахранването (05, 06)", страница 430*).
2. Натиснете и задръжте (11/a, 12/a) стартовия бутон (11/1, 12/1).
3. Издърпайте (11/b, 12/b) предпазната релса (11/2, 12/2) към основната дръжка (11/3, 12/3). Двигателят и косачният механизъм стартират.
4. Пуснете стартовия бутон и продължете да държите предпазната релса.

УКАЗАНИЕ Предпазната релса не може да се фиксира. Дръжте я през цялото време, докато работите, плътно до основната дръжка.

Спиране на косачния механизъм

1. Освободете предпазната релса. Тя автоматично заема изходно положение.
2. Изчакайте да спре косачният механизъм.
3. Изключете електрозахранването (виж *глава 5.3 "Включване и изключване на електрозахранването (05, 06)", страница 430*).

⚠ ВНИМАНИЕ! Опасност от порязване. Опасност от порязване при пъхане на ръката в движещия се косачен механизъм.

- Изчакайте докато косачният механизъм спре.
- Преди всякакви работи по поддръжката и грижата: Изключете уреда и изчакайте докато косачният механизъм спре. Изваждайте батерията.

6.4 Включване и изключване на задвижването на колелата (13)**

**: 46.6 Li SP comfort, 51.6 Li SP comfort

УКАЗАНИЕ Задвижването на колелата може да се включи само при работещ мотор.

Включване на задвижването на колелата

1. Включете уреда и стартирайте двигателя (виж *глава 6.3 "Стартиране и спиране на косачния механизъм (11, 12)", страница 431*).
2. Натиснете шината за задвижване на колелата (13/1) срещу основната дръжка (13/2) и я дръжте здраво (13/a). Шината за задвижване на колелата не се фиксира.

Изключване на задвижването на колелата

1. Пуснете шината за задвижване на колелата. Тя автоматично заема първоначално положение.

6.5 Проверка на състоянието на заряд на акумулаторните батерии (14, 15)

1. Натиснете бутон (14/1, 15/1) за кратко.

⇨ LED индикаторите (14/2, 15/2) светят или мигат в зависимост от състоянието на заряд:

LED индикатори (зелени)	Състояние на заряд
4 LED индикатора светят.	Акумулаторната батерия е напълно заредена.
3 LED индикатора светят.	Акумулаторната батерия е заредена на 75%.
2 LED индикатора светят.	Акумулаторната батерия е заредена на 50%.
1 LED индикатор свети.	Акумулаторната батерия е заредена на 25%.
4 LED индикатора мигат.	Акумулаторната батерия е празна.

УКАЗАНИЕ LED индикаторите също така показват кодове за грешки (виж *глава 9.2 "Кодове за грешки и отстраняване на неизправности", страница 438*).

6.6 Регулиране на основната дръжка според ръста

6.6.1 Регулиране на основната дръжка (16)**

**: 38.6 Li comfort

1. От двете страни: Отворете (16/a) лоста за бързо освобождаване (16/1).
2. Завъртете (16/b) основната дръжка (16/2) в позиция 1 или 2.
   Указание: *Третата степен се използва за сгъване надолу на основната дръжка.*
3. От двете страни: Затворете (16/c) лоста за бързо освобождаване.

6.6.2 Регулиране на основната дръжка (17)**

**: 43.6 Li comfort

1. От двете страни: Завъртете (17/a) ръчката за въртене (17/1), към отворената ключалка.

2. Завъртете (17/b) основната дръжка (17/2) в позиция 1 или 2.
   Указание: *Третата степен се използва за сгъване надолу на основната дръжка.*
3. От двете страни: Завъртете ръчката за въртене към затворената ключалка (17/c).

6.6.3 Регулиране на основната дръжка (18)***

***: 46.6 Li SP comfort, 51.6 Li SP comfort

1. От двете страни: Завъртете (18/a) ръчката за въртене (18/1) на 90°.
2. Завъртете (18/b) основната дръжка (18/2) в една от двете позиции (18/3).
3. От двете страни: Завъртете (18/c) ръчката за въртене обратно на 90°.

6.7 Сгъване и разгъване на основната дръжка

След сгъване на основната дръжка можете да наклоните уреда настрани и по този начин лесно да почистите косачния механизъм. Със сгъната основна дръжка уредът може да се складира компактно.

⚠ ВНИМАНИЕ! Опасност от премазване. Пръстите или други части на тялото може да се заклещят между разхлабените части на основната дръжка.

- Дръжте здраво разхлабените части на основната дръжка.
- Не поставяйте пръсти или други части на тялото между разхлабените части.

6.7.1 Сгъване и разгъване на основната дръжка (19)*, **

*: 34.6 Li comfort

**: 38.6 Li comfort, 43.6 Li comfort

Сгъване на основната дръжка

1. От двете страни: Разхлабете (19/a) закрепването (19/1) на основната дръжка към корпуса достатъчно така, че основната дръжка да може да се завърти напред.
2. Сгънете (19/b) основната дръжка (19/2) докрай напред.
3. От двете страни: Освободете горния лост за бързо освобождаване (19/3).
4. Сгънете (19/c) горната основна дръжка (19/4) напред.

Разгъване на основната дръжка

Процедирайте в обратна последователност.

6.7.2 Сгъване и разгъване на основната дръжка (20)***

***: 46.6 Li SP comfort, 51.6 Li SP comfort

Сгъване на основната дръжка

1. От двете страни: Завъртете ръчката за въртене (20/1) на 90°.
2. Сгънете (20/a) основната дръжка (20/2) докрай напред.

Разгъване на основната дръжка

Процедирайте в обратна последователност.

6.8 Мулчиране на окосената трева с приставка за мулчиране (21, 22)**, ***

**: 38.6 Li comfort, 43.6 Li comfort

***: 46.6 Li SP comfort, 51.6 Li SP comfort

При мулчиране окосената трева не се събира, а остава на земята. Мулчът предпазва почвата от изсъхване и я снабдява с хранителни вещества. Най-добри резултати се получават при редовно косене на около 2 см. Само младата трева с мека структура на листата бързо се превръща в мулч.

- Височина на тревата преди мулчиране: макс. 8 см
- Височина на тревата след мулчиране: макс. 4 см

ℹ УКАЗАНИЕ Регулирайте скоростта на ходене според мулчирането, не ходете твърде бързо.

Поставете приставка за мулчиране (21)

⚠ ВНИМАНИЕ! Опасност от порязване. Опасност от порязване при пъхане на ръката в движещия се косачен механизъм.

- Преди да поставите, съотв. да отстраните, приставката за мулчиране, изключете уреда.

ВНИМАНИЕ! Опасност от повреда на уреда. Ако приставката за мулчиране не се фиксира, това може да доведе до повреда на приставката и на косачния механизъм.

- Внимавайте блокировката да се фиксира.

1. Изключете уреда (виж *глава 5.3 "Включване и изключване на електрозахранването (05, 06)", страница 430*).
2. Откачете контейнера за събиране на трева (виж *глава 6.2 "Косене с контейнер за събиране на трева (09, 10)", страница 431*).

3. Повдигнете (21/a) предпазната преграда (21/1).
4. Поставете (21/b) приставката за мулчиране (21/2) в отвора за изхвърляне на окосената трева (21/3) така, че блокировката да се фиксира.

Отстраняване на приставката за мулчиране (22)

1. Изключете уреда.
2. Повдигнете (22/a) предпазната преграда (22/1).
3. Освободете (22/b) блокировката (22/2) на приставката за мулчиране чрез здраво хващане на дръжката (22/3).
4. Издърпайте приставката за мулчиране (22/c).

6.9 Косене със странично изхвърляне (23)***

***: 46.6 Li SP comfort, 51.6 Li SP comfort

⚠ ВНИМАНИЕ! Опасност от порязване.
Опасност от порязване при пъхане на ръката в движещия се косачен механизъм.

- Поставяйте и отстранявайте приставката за странично изхвърляне само когато моторът и косачният механизъм са спрели.

Поставяне на приставката за странично изхвърляне

1. Изключете уреда и извадете акумулаторната батерия.
2. Свалете колектора за събиране на трева.
3. Отворете и задръжте (23/a) капака (23/1) за страничното изхвърляне.
4. Поставете (23/b) приставката за странично изхвърляне (23/2) и я закачете с езичетата (23/3) отгоре под страничното изхвърляне.
5. Затворете бавно капака. Капакът предпазва приставката за странично изхвърляне от падане.
6. Поставете акумулаторната батерия и включете отново уреда.

Отстраняване на приставката за странично изхвърляне

1. Изключете уреда и извадете акумулаторната батерия.
2. Отворете и задръжте капака за страничното изхвърляне.
3. Откачете и издърпайте приставката за странично изхвърляне.
4. Затворете капака.
5. Поставете акумулаторната батерия и включете отново уреда.

6.10 Косене без контейнер за събиране на трева (24)***

***: 46.6 Li SP comfort, 51.6 Li SP comfort

Уредът може да работи без контейнер за събиране на тревата. За да не се запушва отвора за изхвърляне, предпазната преграда трябва да бъде леко наклонена.

1. Уверете се, че уредът е изключен и че косачният механизъм е спрял.
2. Повдигнете (24/a) предпазната преграда (24/1).
3. Позиционирайте (24/b) опората на клапата (24/2), докато щракне на мястото си.
4. Освободете предпазната преграда.

7 УКАЗАНИЯ ЗА РАБОТА

Спазвайте инструкциите за безопасност!

УКАЗАНИЕ Съблюдавайте местните разпоредби относно това кога може да се употребява градинска косачка.

- Наблюдавайте за предмети в тревата и ги отстранявайте от работната зона.
- Косете само при добра видимост.
- Косете само с остър нож.
- Управлявайте уреда само с основната дръжка.
- Придвижвайте уреда само ходом, в бавно темпо.
- Винаги придвижвайте уреда само напречно на склона. Не използвайте градинската косачка надолу или нагоре по склона или при наклони от повече от 10°. Бъдете особено внимателни при смяна на работната посока.

Производителност на косене, съотв. продължителност на работа на акумулаторните батерии

- Производителността на косене, съотв. площта, която може да бъде окосена, зависи от характеристиките на тревата. Фактори като височина и плътност на тревата, избрана височина на косене, както влажността на тревата, имат влияние върху производителността на косенето.

- Оптимално време на употреба може да се постигне при по-често косене и поддържане на по-ниска трева.
- Производителността на косене се редуцира при често включване и изключване на градинската косачка в процеса на косене, както и при ненапълно заредени акумулаторни батерии.
- Включването на задвижването на колелата [a)] намалява производителността на косене, съотв. продължителността на работа на акумулаторните батерии.
- За оптимизиране на производителността на косене, се препоръчва често косене, настройка на голяма височина на косене и придвижване на уреда в бавно темпо.

УКАЗАНИЕ За да се удължи продължителността на косене, може да се подсигурят допълнителни акумулаторни батерии.

[a)] 46.6 Li SP comfort, 51.6 Li SP comfort

Съвети за косене

- Постоянна височина на косене 3 – 5 см, не косете повече от половината на височината на тревата.
- Не претоварвайте градинската косачка! Ако оборотите на двигателя спаднат очевидно поради по-дълга и по-тежка трева, увеличете височината на косене и окосете няколкократно.
- Вятърът и слънцето могат да изсушат тревата след косене, поради това косете в късния следобед.

8 ПОДДРЪЖКА И ПОЧИСТВАНЕ

ОПАСНОСТ! Опасност за живота от неправилна поддръжка. Поддръжката от неквалифицирани лица, използването на неразрешени резервни части, както и отстраняването или модифицирането на устройствата за безопасност може да доведе до сериозни наранявания и дори до смърт по време на работа.

- Не отстранявайте никакви устройства за безопасност и не ги изваждайте от експлоатация.
- Използвайте само разрешени оригинални резервни части.
- Чрез редовна и правилна поддръжка се погрижете за това, уредът са се намира във функциониращо и чисто състояние.

ПРЕДУПРЕЖДЕНИЕ! Опасност от порязване. Опасност от наранявания вследствие срязване при хващане на части с остри ръбове или движещи се части, както и на режещи инструменти.

- Винаги преди работи по поддръжката, обслужването и почистването изключвайте уреда. Извадете секретния ключ и отстранете акумулаторните батерии!
- Винаги при работи по поддръжката, обслужването и почистването носете защитни ръкавици.

ПРЕДУПРЕЖДЕНИЕ! Опасност от нараняване при работи по поддръжката. Неправилна поддръжка може да доведе до тежки наранявания и увреждания на уреда.

- Ремонти на уреда трябва да се извършват само от специализирани сервизи.

8.1 Периодична поддръжка

- Погрижете се за това всички гайки, болтове и винтове да бъдат здраво затегнати и уредът да бъде в безопасно оперативно състояние.
- Редовно проверявайте функцията и износването на контейнера за събиране на трева.

8.2 Почистване на уреда и на косачния механизъм

ВНИМАНИЕ! Опасност от вода. Вода попаднала в уреда може да доведе до къси съединения и повреда на електрическите части.

- Не пръскайте уреда с вода.
- За почистване използвайте само четка за събиране на смети или четка за почистване.

1. Спрете мотора.
2. Извадете акумулаторните батерии.
3. Откачете контейнера за събиране на трева.
4. Наклонете уреда и почистете косачния механизъм.

8.3 Проверка и подмяна на режещия нож

⚠ **ПРЕДУПРЕЖДЕНИЕ! Тежки наранявания вследствие на отхвръкнали режещи части.** Износеният, напукан или повреден режещ нож може да се счупи и частите му да се превърнат в опасни хвърчащи предмети.

- Редовно проверявайте режещият нож за повреди.
- Не използвайте градинската косачка, когато режещият нож е износен или увреден.

- Затъпелият или повреден режещ нож може да бъде наострен, респ. сменен, само в сервиз на производителя или в оторизиран специализиран сервиз.
- При извършване на поддръжка на режещия нож, имайте предвид, че режещият нож може да се движи дори когато източникът на захранване е изключен.
- Бъдете внимателни, когато настройвате машината, за да избегнете заклещване на пръстите си между движещите се режещи ножове и неподвижните части на машината.
- За да се избегнат вибрации, режещият нож и винтът на ножа трябва винаги да се сменят заедно.
- Пренаточеният режещ нож трябва да бъде балансиран. Небалансиран режещ нож може да доведе до силни вибрации и повреда на косачката.

8.4 Ремонтни работи

⚠ **ПРЕДУПРЕЖДЕНИЕ! Опасност от наранявания по време на ремонтна дейност.** Неправилните ремонтни дейности могат да доведат до тежки наранявания и до повреди на уреда.

- Ремонтните работи могат да се извършват само от сервизните центрове на производителя или от оторизирани специализирани фирми!

В следните случаи се свържете със сервиза на производителя:

- Двигателят не стартира.
- Уредът е преминал върху препятствие.
- Режещият нож и/или моторният вал са огънати.
- Уредът вибрира и работи неритмично.
- Акумулаторната батерия е изтощена или повредена.

9 ПОМОЩ ПРИ НЕИЗПРАВНОСТИ

⚠ **ВНИМАНИЕ! Опасност от нараняване.** Остроръбести и движещи се части на уреда могат да доведат до наранявания.

- Винаги при работи по поддръжката, обслужването и почистването носете защитни ръкавици!

9.1 Корекция на грешки при уредите и боравенето с тях

ℹ **УКАЗАНИЕ** При неизправности, които не са посочени в тази таблица или които не можете да отстраните самостоятелно, моля обърнете се към нашата компетентна клиентска служба.

Неизправност	Причина	Отстраняване
Двигателят не работи.	Акумулаторните батерии липсват или не са поставени правилно.	Поставете правилно акумулаторните батерии.
	Акумулаторните батерии са празни.	Заредете акумулаторните батерии.
	Режещият нож е блокиран.	1. Почистете основно режещия нож и косачното крило. Режещият нож трябва да се върти свободно. 2. Стартирайте градинската косачка върху ниска трева.

Неизправност	Причина	Отстраняване
	Кабелът или превключвателя са дефектни.	Не работете с уреда! Свържете се със сервиз на производителя.
Мощността на двигателя пада.	Акумулаторните батерии са празни.	Заредете акумулаторните батерии.
	Режещият нож е тъп.	Наточете режещия нож в сервиз на производителя.
	В канала за изхвърляне или в косачното крило има твърде много трева.	1. Почистете основно режещия нож и косачното крило. 2. Стартирайте градинската косачка върху ниска трева.
Двигателят спира по време на косене.	Режещият нож е тъп.	Наточете режещия нож в сервиз на производителя.
	Двигателят е претоварен.	Изключете градинската косачка, поставете я на равна повърхност или върху ниска трева и отново я стартирайте.
Контейнерът за събиране на трева не се запълва достатъчно.	Тревата е влажна.	Оставете тревата да изсъхне.
	Контейнерът за събиране на трева е запушен.	Почистете решетката на контейнера за събиране на трева.
	В канала за изхвърляне или в косачното крило има твърде много трева.	■ Почистете основно режещия нож и косачното крило. ■ Регулирайте на по-висока стойност височината на косене.
	Режещият нож е тъп.	Наточете режещия нож в сервиз на производителя.
От косачното крило пада трева.	Контейнерът за събиране на трева е пълен.	Изпразнете контейнера и почистете канала за изхвърляне на окосената трева.
Продължителността на работа на акумулаторната батерия е забележимо по-малка.	Височината на косене на тревата е прекалено ниска.	Регулирайте на по-висока стойност височината на косене.
	Тревата е прекалено висока или прекалено влажна.	■ Оставете трева да изсъхне. ■ Регулирайте на по-висока стойност височината на косене.
	Скоростта на косене е прекалено висока.	■ Намалете скоростта на косене. ■ Почистете отвеждащия отвор и косачното крило. Режещият нож трябва да се върти свободно.
	Контейнерът за събиране на трева е пълен.	Изпразнете контейнера и почистете канала за изхвърляне на окосената трева.

Неизправност	Причина	Отстраняване
	Животът на акумулаторните батерии е изтекъл.	Сменете акумулаторните батерии. Използвайте само оригинални части от производителя.
Акумулаторните батерии не се зареждат.	Контактите на акумулаторната батерия са замърсени.	Почистете контактите на акумулаторната батерия с неметален предмет и напръскайте с контактен спрей. **Внимание:** *Не предизвиквайте късо съединение на контактите на акумулаторната батерия с метален предмет!*
	Акумулаторните батерии или зарядното устройство са дефектни.	Поръчайте резервни части от производителя.
	Акумулаторните батерии са прекалено горещи.	Оставете акумулаторните батерии да се охладят.

9.2 Кодове за грешки и отстраняване на неизправности

Грешките се индикират от различни модели на премигване на 4-те зелени LED индикатора:

Код за грешка	Причина	Отстраняване
2x мигане	Уредът е претоварен.	■ Увеличете височината на рязане. ■ Движете се по-бавно. ■ Направете кратка почивка. ■ Косете тревата постепенно.
4x мигане	Прекалено висока или прекалено ниска температура на: ■ Уред ■ Акумулаторни батерии ■ Управляващ блок	Уред и акумулаторни батерии: 1. изключете. 2. Оставете да се охлади или загрее. 3. Включете и използвайте в рамките на работния температурен диапазон.
6x мигане	■ Твърде ниско електрическо напрежение или ток. ■ Уредът и акумулаторните батерии са твърде горещи	■ Проверете състоянието на заряд на акумулаторните батерии. Ако нивото е твърде ниско, заредете. ■ Изключете уреда и акумулаторните батерии и ги оставете да се охладят.
10x мигане	Друга грешка	Свържете се със сервизния център на производителя или с търговския представител.

10 ТРАНСПОРТИРАНЕ

10.1 Транспортиране на уреда

ВНИМАНИЕ! Опасност от повреда на косачния механизъм. При най-ниската височина на косене косачният механизъм може да бъде повреден при движение върху стъпала, ръбове или бордюри.

- Поставяйте височината на косене на най-високата степен при транспортиране.

1. Спрете косачния механизъм и изчакайте докато спре.
2. Настройте най-голямата височина на косене.

Транспортиране на уреда между две работни зони

- Придвижете уреда до работната зона, настроен на най-голямата височина на косене.
- За по-лесно придвижване включете задвижването на колелата[a)].
- За носене на уреда използвайте дръжките за носене (виж *глава 3.6 "Прегледи на продукта", страница 427*).

[a)] 46.6 Li SP comfort, 51.6 Li SP comfort

Транспортиране на уреда в автомобил

- Демонтирайте акумулаторната батерия.
- Сгънете основната дръжка.
- Осигурете уреда в превозното средство против преобръщане или подхлъзване.
- Осигурете уреда против удари от свободни предмети.
- Не поставяйте предмети върху уреда.

10.2 Транспортиране

Вземете следните мерки преди транспортиране:

1. Изключете уреда.
2. Отстранете акумулаторната батерия от уреда.
3. Опаковайте акумулаторната батерия правилно (вижте по-долу).

Акумулаторна батерия "B160.6 Li" (артикулен № 114128)

УКАЗАНИЕ Номиналната енергия на акумулатора възлиза на по-малко от 100 Вт! Затова спазвайте следните указания за транспортиране!

Съдържащата се литиево-йонна батерия попада под юрисдикцията на законодателството за опасни товари, но при все това може да се транспортира при опростени условия:

- Акумулаторът може да се транспортира от частния потребител без допълнителни условия, стига да е пакетиран за търговия на дребно и транспортът да се извършва за лични цели.
- Професионалният потребител, който извършва транспорта във връзка с основната си професионална заетост (напр. доставки от и на строителни площадки или представяния), може също така да се възползва от тази опростена процедура.

И в двата гореописани случая трябва да се вземат задължителните предпазни мерки за предотвратяване на разпиляване на съдържанието. В други случаи е задължително спазването на предписанията на законодателството за опасни товари! При неспазване както изпращача, така и транспортиращият са застрашени от значителни глоби.

Допълнителни съвети за превоз и експедиране

- Транспортирайте, респ. експедирайте литиево-йонни акумулаторни батерии само в неповредено състояние!
- За транспорт на акумулаторни батерии използвайте само оригиналната картонена опаковка или подходяща картонена опаковка за опасни товари (не е задължително за акумулаторни батерии с номинална енергия по-малко от 100 Вт).
- Залепете откритите контакти на презареждащата се акумулаторна батерия, за да предпазите от късо съединение.
- Вътре в опаковката, осигурете акумулаторната батерия от изместване, за да предотвратите увреждане на батерията.
- Обезпечете правилното обозначение и документация на пратката при транспортиране, респ. експедиране (напр. с куриерска служба или спедиция).
- Информирайте се предварително дали е възможен транспорт с избрания доставчик и обозначете пратката.

Препоръчваме ангажирането на специалист по опасни товари за подготовка на пратката. Спазвайте също и евентуалните допълнителни национални предписания.

11 СКЛАДИРАНЕ

- След всяка употреба на уреда го почиствайте основно и поставяйте всички защитни капаци (ако са налични такива).
- Извършете необходимата поддръжка.
- Съхранявайте уреда на сухо, заключващо се място и извън обсега на деца.

11.1 Съхранение на акумулаторната градинска косачка

⚠ ВНИМАНИЕ! Опасност от нараняване при складирането. Съществува опасност от нараняване поради острите ръбове на частите на складирания уред.

- Зареждайте уреда на недостъпно за деца и неоторизирани лица място.
- Съхранявайте уреда само с извадена акумулаторна батерия.

1. Изключете уреда.
2. Извадете акумулаторната батерия.
3. Изпразнете контейнера и почистете канала за изхвърляне на окосената трева.
4. Почистете основно уреда.
5. Оставете двигателя и целия уред да изстинат.
6. За защита от корозия намажете всички метални части с тънък слой масло или силикон.
7. Сгънете основната дръжка.
8. Складирайте уреда на сухо, чисто място, защитено от замръзване.
   - Покрийте с дишащ брезент, за да го предпазите от напрашване.
   - Не използвайте покрития от изкуствени материали, за да избегнете акумулирането на влага.
   - **УКАЗАНИЕ! Температура на съхранение на градинската косачка: вижте техническите данни.**

11.2 Съхранение на акумулаторната батерия и зарядното устройство

⚠ ОПАСНОСТ! Опасност от експлозия и пожар! Ако акумулаторната батерия експлодира, защото е била държана близо до открит пламък или до източник на топлина, тя може да убие или тежко да нарани хора.

- Съхранявайте акумулаторната батерия суха, освен това далеч от открити пламъци и източници на топлина.

ℹ УКАЗАНИЕ Акумулаторната батерия автоматично разпознава степента на зареждане и е защитена от презареждане. Затова след зареждане тя може да остане известно време, но не много дълго, свързана със зарядното устройство.

ℹ УКАЗАНИЕ Спазвайте отделните инструкции за употреба на акумулаторната батерия и зарядното устройство.

- Съхранявайте акумулаторната батерия на сухо място, защитено от мраз, с температура в мястото на съхранение между 0 °C и 25 °C и със степен на заряд около 40 – 60%.
- Поради опасност от късо съединение, съхранявайте акумулаторната батерия далеч от метални предмети или предмети, съдържащи киселина.

12 ИЗХВЪРЛЯНЕ

Само за страни от ЕС:

Съгласно Европейска директива 2012/19/ЕС относно отпадъци от електрическо и електронно оборудване и утвърждаването й от националното законодателство зарядни устройства, които не могат да се използват повече, трябва да се събират отделно и да бъдат предавани за оползотворяване на съдържащите се в тях суровини.

При неправилно изхвърляне старите електрически и електронни уреди поради възможното наличие на опасни вещества могат да окажат вредни влияния върху околната среда и човешкото здраве.

Указания относно немския Закон за електрически и електронни уреди

- Старите електрически и електронни уреди не принадлежат към домакинските отпадъци, а напротив налагат отделно събиране и изхвърляне!
- Старите батерии или акумулатори, които не са вградени в стария уред, трябва да се изваждат преди отдаване! Изхвърлянето им се регулира от закона за батериите.
- Притежателят, респективно ползвателят на електрически и електронни уреди е задължен по закон да ги предаде обратно след употребата им.

- Крайният потребител носи лична отговорност за изтриване на личните си данни от стария уред, който е за изхвърляне!

Символът на задраскания контейнер за смет означава, че електрическите и електронните уреди не трябва да се изхвърлят заедно с домакинските отпадъци.

Електрическите и електронните уреди могат да бъдат безплатно върнати на следните пунктове:

- Обществените служби за събиране на отпадъци - респ. пунктове за събиране (напр. комуналните площадки)
- Пунктовете за продажба на електроуреди (стационарни или онлайн), както и търговците са задължени да вземат обратно електроуреди или доброволно го предлагат.

Тези изявления важат само за уреди, които са продадени и инсталирани в държави от Европейския съюз и подлежат на юрисдикциите на Европейска Директива 2012/19/EU. В страни извън Европейския съюз може да важат различни от това постановления за изхвърляне на стари електроуреди и електроника.

Указания относно Закона за батериите (BattG)

- Старите батерии и акумулаторите не принадлежат към домакинските отпадъци, а напротив налагат отделно събиране и изхвърляне!
- За безопасно изваждане на батериите или акумулаторите от електроуреда и за информация относно типа и съответно химическия им състав, вземете под внимание допълнителните указания в ръководството за употреба или в ръководството за инсталация.
- Собствениците, съотв. потребителите, на батерии и акумулатори са законово задължени да ги върнат след употреба. Връщането се ограничава до количества, обичайни за домакинството.

Старите батерии могат да съдържат вредни вещества или тежки метали, които могат да причинят вреди на здравето и на околната среда. Рециклирането на стари батерии и използването на ресурсите, които те съдържат, допринася за защитата на тези две важни стоки.

Символът на задраскания контейнер за смет означава, че батериите и акумулаторите не трябва да се изхвърлят заедно с домакинските отпадъци.

Ако освен това под контейнера за смет се намират обозначенията Hg, Cd, или Pb, то те се отнасят до следното:

- Hg: Батерията съдържа повече от 0,0005% живак
- Cd: Батерията съдържа повече от 0,002% кадмий
- Pb: Батерията съдържа повече от 0,004% олово

Акумулаторите и батериите могат да бъдат върнати безплатно в следните пунктове:

- Обществените служби за събиране на отпадъци или пунктове за събиране (напр. комуналните площадки)
- Местата за продажба на батерии и акумулатори
- Пунктовете за връщане в рамките на общата система за обратно приемане на излезли от употреба батерии за уреди
- Пункта за връщане на производителя (в случай че не е член на общата система за обратно приемане)

Тези изявления важат само за батерии и акумулатори, които се продават в страните от Европейския съюз и са предмет на Европейски регламент (ЕС) 2023/1542. В страни извън Европейския съюз може да се прилагат различни разпоредби за изхвърляне на акумулатори и батерии.

13 ТЕХНИЧЕСКИ ДАННИ

Технически данни: вижте таблицата с технически данни в началото на това ръководство за работа.

** Забележки относно стойностите на вибрационните и шумовите емисии:*

- *Посочените общи стойности на вибрационните и шумовите емисии са измерени по стандартен метод на изпитване и могат да бъдат използвани за сравнение на една машина с друга.*
- *Посочените общи стойности на вибрационните и шумовите емисии могат да се използват и за първоначална оценка на експозицията (ниво на излагането на вибрации).*

- *Общите стойности на вибрационните и шумовите емисии може да се различават от посочените стойности по време на действителната употреба на машината в зависимост от начина, по който се използва тя.*
- *Спазвайте мерките за безопасност съгласно главата за безопасност. Опитайте се да намалите максимално експозицията на вибрации. Примерните мерки за намаляване на експозицията на вибрации включват носене на ръкавици при използване на машината и ограничаване на времето на работа. Вземете предвид всички части от работния цикъл (например времето, когато машината е изключена, и времето, когато е включена, но работи без натоварване).*

14 ПОДДРЪЖКА / СЕРВИЗ

За въпроси относно гаранцията, ремонта или смяната на части, моля, свържете се с най-близкия сервизен център на AL-KO. Ще го откриете в интернет на следния адрес:
www.alko-garden.com/service-contacts

За повече информация относно резервни части посетете:
www.alko-garden.com/spareparts

15 ИНФОРМАЦИЯ ЗА ДЕКЛАРАЦИЯТА ЗА СЪОТВЕТСТВИЕ

С настоящото декларираме на своя отговорност, че този продукт във формата, в която е предлаган на пазара, изпълнява изискванията на хармонизираните директиви на EU, стандартите за безопасност на EU и стандартите за специфичните продукти. Декларацията за съответствие е част от инструкцията за експлоатация и е приложена към машината.

16 ГАРАНЦИЯ

Всякакви материални или производствени дефекти по уреда се отстраняват от нас през законовия давностен срок за претенции за недостатъци, по наш избор чрез ремонт или заместваща доставка. Давностният срок се определя съответно според законите на страната, където е продаден уредът.

Нашата гаранция важи само при:

- Спазване на тази инструкция за експлоатация
- Правилна употреба
- Използване на оригинални резервни части

Гаранцията става невалидна при:

- Опити за самоволни ремонти
- Самоволни технически изменения
- Употреба не по предназначение

От гаранцията се изключват:

- Щети по лаковото покритие, възникнали вследствие на нормално износване
- Бързо износващи се части, които на картата с резервните части са означени с рамка

  xxxxxx (x)

Гаранционният период започва да тече след покупката от страна на първия краен потребител. Определяща е датата на документа за покупка. Моля, обърнете се с тази декларация и оригиналния документ за покупка към вашия търговски представител или най-близкия център за обслужване на клиенти. Законовите претенции за дефекти от страна на купувача към продавача остават непроменени от тази декларация.

ПЕРЕВОД ОРИГИНАЛЬНОГО РУКОВОДСТВА ПО ЭКСПЛУАТАЦИИ

Оглавление

1 Указания по технике безопасности 444
1.1 Общие указания по технике безопасности для электрических машин 445
1.1.1 Безопасность на рабочем месте 445
1.1.2 Электрическая безопасность ... 445
1.1.3 Личная безопасность 445
1.1.4 Использование и обращение с машиной, работающей от аккумулятора 446
1.1.5 Сервис 447
1.2 Указания по технике безопасности для газонокосилки 447
1.3 Указания по технике безопасности для аккумулятора и зарядного устройства 448
2 Информация о руководстве по эксплуатации 448
2.1 Символы на титульной странице ... 448
2.2 Условные обозначения и сигнальные слова 448
3 Описание продукта 448
3.1 Использование по назначению 449
3.2 Случаи предусмотренного применения 449
3.3 Остаточные риски 449
3.4 Предохранительные и защитные устройства 449
3.5 Символы на устройстве 449
3.5.1 Метки безопасности 449
3.5.2 Символы эксплуатации 450
3.6 Обзоры изделий 450
3.6.1 Обзор изделия (01)* 450
3.6.2 Обзор изделия (02, 03)** 451
3.6.3 Обзор изделия (04)*** 452
4 Установка 452
5 Ввод в эксплуатацию 452
5.1 Зарядка аккумулятора 452
5.2 Установка и извлечение аккумуляторов (05, 06) 453
5.3 Включение и отключения энергопитания (05, 06) 453
6 Управление 453
6.1 Регулировка высоты среза 454
6.1.1 Регулировка высоты среза (07)* 454
6.1.2 Регулировка высоты среза (08)** 454
6.2 Скашивание с травосборником (09, 10) 454
6.3 Запуск и останов косильного механизма (11, 12) 454
6.4 Включение и выключение колесного привода (13)** 455
6.5 Проверка уровня заряда аккумуляторов (14, 15) 455
6.6 Регулирование направляющей балки в соответствии с ростом пользователя 455
6.6.1 Регулирование направляющей балки (16)** 455
6.6.2 Регулирование направляющей балки (17)** 455
6.6.3 Регулирование направляющей балки (18)*** 456
6.7 Складывание и раскладывание направляющей балки 456
6.7.1 Складывание и раскладывание направляющей балки (19)*,** 456
6.7.2 Складывание и раскладывание направляющей балки (20)*** 456
6.8 Мульчирование с помощью мульчирующего клина (21, 22)**,*** 456
6.9 Скашивание с использованием системы боковой разгрузки (23)*** 457
6.10 Кошение без травосборника (24)*** 457
7 Указания по эксплуатации 457
8 Техобслуживание и уход 458
8.1 Регулярные работы по техобслуживанию 458

8.2 Очистка устройства и косильного механизма 458
8.3 Проверка и замена ножа 459
8.4 Ремонтные работы 459
9 Устранение неисправностей 459
9.1 Исправление ошибок устройства и обработки 459
9.2 Коды ошибок и устранение ошибок 461
10 Транспортировка 461
10.1 Транспортировка устройства 461
10.2 Транспортировка..... 462
11 Хранение..... 462
11.1 Хранение аккумуляторной газонокосилки..... 462
11.2 Хранение аккумулятора и зарядного устройства..... 463
12 Утилизация 463
13 Технические характеристики..... 464
14 Сервисное обслуживание..... 464
15 Информация о декларации соответствия 465
16 Гарантия..... 465

1 УКАЗАНИЯ ПО ТЕХНИКЕ БЕЗОПАСНОСТИ

Только для стран Евразийского экономического союза (Таможенного союза)

В состав эксплуатационных документов, предусмотренных изготовителем для продукции, могут входить настоящее руководство по эксплуатации, а также приложения.

Информация о подтверждении соответствия содержится в приложении.

Информация о стране происхождения указана на корпусе изделия и в приложении.

Дата изготовления указана на последней странице обложки Руководства.

Контактная информация относительно импортера содержится на упаковке.

Срок службы изделия

Срок службы изделия составляет 7 лет. Не рекомендуется к эксплуатации по истечении 5 лет хранения с даты изготовления без предварительной проверки (дату изготовления см. на этикетке).

Указанный срок службы действителен при соблюдении потребителем требований настоящего руководства.

Перечень критических отказов

- не использовать при сильном искрении
- не использовать при появлении сильной вибрации
- не использовать с перебитым или оголённым электрическим кабелем
- не использовать при появлении дыма непосредственно из корпуса изделия

Возможные ошибочные действия персонала

- не использовать с поврежденной рукояткой или поврежденным защитным кожухом
- не использовать на открытом пространстве во время дождя
- не включать при попадании воды в корпус

Критерии предельных состояний

- перетёрт или повреждён электрический кабель
- поврежден корпус изделия

Тип и периодичность технического обслуживания

- Рекомендуется очистить инструмент от пыли после каждого использования.

Хранение

- необходимо хранить в сухом месте
- необходимо хранить вдали от источников повышенных температур и воздействия солнечных лучей
- при хранении необходимо избегать резкого перепада температур
- хранение без упаковки не допускается
- подробные требования к условиям хранения смотрите в ГОСТ 15150-69 (Условие 1)
- Хранить в упаковке предприятия – изготовителя в складских помещениях при температуре окружающей среды от +5 до +40 °C. Относительная влажность воздуха не должна превышать 80 %.

Транспортировка

- категорически не допускается падение и любые механические воздействия на упаковку при транспортировке
- при разгрузке/погрузке не допускается использование любого вида техники, работающей по принципу зажима упаковки
- подробные требования к условиям транспортировки смотрите в ГОСТ 15150-69 (Условие 5)
- Транспортировать при температуре окружающей среды от −50 °C до +50 °C. Относительная влажность воздуха не должна превышать 100 %.

1.1 Общие указания по технике безопасности для электрических машин

⚠ **ПРЕДУПРЕЖДЕНИЕ! Ознакомьтесь со всеми указаниями по технике безопасности, инструкциями, иллюстрациями и техническими характеристиками, которые входят в комплект поставки этой машины.** *Несоблюдение указаний по технике безопасности и инструкций может привести к удару электрическим током, пожару и (или) серьезным травмам.*

- **Сохраните все указания по технике безопасности и инструкции для дальнейшего использования.**

Используемое в указаниях по технике безопасности обозначение «машина» относится к машинам, работающим от сети (с сетевым кабелем), или к машинам, работающим от аккумулятора (без сетевого кабеля).

1.1.1 Безопасность на рабочем месте

- **Рабочее место должно быть чистым и хорошо освещенным.** *Беспорядок на рабочем месте или неосвещенные участки могут привести к несчастным случаям.*
- **Не работайте с машиной во взрывоопасной среде, в которой имеются горючие жидкости, газы или пыль.** *Машины производят искру, от которой может воспламениться пыль или пары.*
- **Во время использования машины не подпускайте к себе детей и других людей.** *Если вы отвлечетесь, можете потерять контроль над машиной.*

1.1.2 Электрическая безопасность

- **Соединительный штекер машины должен подходить к розетке. Штепсель нельзя модифицировать. В машинах с защитным заземлением нельзя использовать переходные штепселя.** *Немодифицированные штепселя и подходящие розетки уменьшают риск удара электрическим током.*
- **Избегайте физического контакта с заземленными поверхностями труб, систем отопления, плит и холодильников.** *Если ваше тело заземлено, существует повышенный риск удара электрическим током.*
- **Запрещается использовать газонокосилку в дождливую или влажную погоду.** *Это может увеличить риск поражения электрическим током.*
- **Запрещается использовать соединительный кабель не по назначению, чтобы нести, вешать машину или чтобы вытянуть штепсель из розетки. Держите соединительный кабель подальше от источников жары, масла, острых краев или двигающихся частей устройства.** *Поврежденные или запутанные соединительные кабеля повышают риск удара электрическим током.*
- **Если вы работаете с машиной под открытым небом, используйте только такие удлинительные кабеля, которые подходят также для использования на улице.** *Использование удлинительного кабеля, который предназначен для улицы, уменьшает риск удара электрическим током.*
- **Для работы машины во влажной среде используйте устройство дифференциальной защиты.** *Использование устройства дифференциальной защиты уменьшает риск удара электрическим током.*

1.1.3 Личная безопасность

- **При работе с машиной следует проявлять внимательность и подходить к выполнению работ с четким пониманием целесообразности действий. Не допускается использование машины в состоянии усталости, под действием алкоголя, наркотических или лекарственных препаратов.** *Кратковременное отсутствие внимательности при исполь-*

зовании машины может стать причиной серьезных травм.

- **Используйте средства индивидуальной защиты и обязательно носите защитные очки.** *В зависимости от типа и условий применения машины использование таких средств индивидуальной защиты, как респиратор, нескользящая защитная обувь, защитная каска или беруши, существенно снижает риск получения травмы.*
- **Избегайте случайного включения. Необходимо убедиться в том, что машина выключена, прежде чем подключать ее к источнику питания и/или аккумулятору, брать в руки или переносить.** *Нельзя переносить машину, держа палец на переключателе, или подключать включенной к сети. Это может стать причиной несчастного случая.*
- **Прежде чем включить машину, удалите установочные инструменты или гаечные ключи.** *Попадание инструмента или ключа в движущуюся часть машины может привести к повреждениям.*
- **Избегайте неудобного положения тела. Необходимо выбрать устойчивое положение, которое в любой момент позволит сохранить равновесие.** *Это поможет лучше контролировать положение машины в непредвиденных ситуациях.*
- **Надевайте подходящую одежду. Не следует надевать просторную одежду или украшения. Держите волосы и одежду вдали от движущихся частей.** *Просторная одежда, украшения и длинные волосы могут попасть в движущиеся части.*
- **Если предусмотрена установка устройств для отсасывания и удержания пыли, удостоверьтесь, что они подсоединены и правильно используются.** *Отсасывание пыли может уменьшать опасность воздействия пыли.*
- **Не считайте себя в мнимой безопасности и не игнорируйте правила безопасности для машин, даже если вы знакомы с машиной после ее многократного использования.** *Небрежное обращение может привести к серьезным травмам в течение нескольких секунд.*

1.1.4 Использование и обращение с машиной, работающей от аккумулятора

- **Заряжать аккумуляторы разрешается только в зарядных устройствах, которые рекомендованы производителем.** *Если зарядное устройство, которое подходит для определенного вида аккумуляторов, используется с другими аккумуляторами, существует опасность пожара.*
- **Используйте в машинах только предусмотренные для этого аккумуляторы.** *Использование других аккумуляторов может привести к травмам и опасности пожара.*
- **Держать неиспользуемые аккумуляторы подальше от скрепок, монет, ключей, гвоздей, винтов и других мелких металлических предметов, которые могут вызывать замыкание контактов.** *Короткое замыкание между аккумуляторными контактами может вызвать возгорания или пожар.*
- **При неправильном использовании из аккумулятора может вытекать жидкость. Избегать контакта с ними. При случайном контакте смыть ее водой. Если жидкость попала в глаза, обратиться за медицинской помощью.** *Вытекшая аккумуляторная жидкость может вызвать раздражение кожи или ожоги.*
- **Запрещается использовать поврежденный или модифицированный аккумулятор или машину.** *Поврежденные или модифицированные аккумуляторы могут вести себя непредсказуемо и вызывать пожар, взрыв или опасность травмирования.*
- **Держать аккумулятор или машину вдали от огня или высоких температур.** *Огонь или температура выше 130 °C могут вызвать взрыв.*
- **Следуйте инструкциям по зарядке и ни в коем случае не заряжайте аккумулятор или машину, работающую от аккумулятора, вне диапазона температур, указанного в руководстве по эксплуатации.** *Неправильная зарядка или зарядка вне утвержденного диапазона температур могут привести к разрушению аккумулятора и повышению пожароопасности.*

1.1.5 Сервис

- **Ремонтировать машину должен только квалифицированный специалист, используя оригинальные запасные части.** *Таким образом обеспечивается сохранение надежности машины.*
- **Ни в коем случае не выполняйте обслуживание разрушенных аккумуляторов.** *Обслуживание аккумуляторов должно осуществляться только производителем или его сервисной службой.*

1.2 Указания по технике безопасности для газонокосилки

- **Запрещается использовать газонокосилку в плохих погодных условиях, особенно в случае опасности молнии.** *Это снижает риск удара молнией.*
- **Следует внимательно осмотреть зону, где будет использоваться газонокосилка, на наличие диких животных.** *Во время работы газонокосилка может травмировать диких животных.*
- **Следует внимательно осмотреть зону, где будет использоваться газонокосилка, и удалить все камни, ветви, провода, кости и другие посторонние предметы.** *Выбрасываемые предметы могут стать причиной травмы.*
- **Перед использованием газонокосилки следует провести осмотр, чтобы убедиться, что нож и режущий блок не изношены и не повреждены.** *Изношенные или поврежденные детали повышают риск получения травмы.*
- **Следует регулярно осматривать травосборник на наличие износа или повреждений.** *Изношенный или поврежденный травосборник может повысить риск получения травмы.*
- **Запрещается снимать все предохранительные устройства. Предохранительные устройства должны быть в исправном состоянии и установлены правильно.** *Ослабленное, поврежденное или плохо работающее предохранительное устройство может привести к травме.*
- **Следить, чтобы во всех вентиляционных отверстиях не было грязи.** *Засоренные вентиляционные отверстия и загрязнения могут привести к перегреву или пожару.*
- **При работе с газонокосилкой следует носить нескользящую и защитную обувь. Запрещается работать на газонокосилке босиком или в открытых сандалиях.** *Это снижает опасность травмирования ног при контакте с движущимся ножом.*
- **При работе с газонокосилкой следует носить длинные брюки.** *Незащищенная кожа повышает опасность травмирования отбрасываемыми предметами.*
- **Запрещается использовать газонокосилку на влажной траве. Следует идти, бегать запрещается.** *Это снижает риск поскальзывания или падения, что может привести к травме.*
- **Запрещается эксплуатировать газонокосилку на очень крутых склонах.** *Это снижает риск потери контроля, поскальзывания или падения, что может привести к травме.*
- **При работе на склонах следует обеспечивать безопасную опору, работать поперек склона, запрещается поднимать вверх или вниз по склону, а также будьте предельно осторожны при изменении направления движения.** *Это снижает риск потери контроля, поскальзывания или падения, что может привести к травме.*
- **Следует быть предельно осторожными при перемещении газонокосилки назад или ее перемещении на себя. Следует обращать внимание на окружающую среду.** *Это снижает риск спотыкания во время работы.*
- **Запрещается прикасаться к ножам или другим опасным движущимся деталям, пока они двигаются.** *Это снижает опасность травмирования движущимися деталями.*
- **При удалении застрявшего материала или очистке газонокосилки следует убедиться, что все переключатели выключены, а аккумулятор извлечен.** *Неожиданное срабатывание газонокосилки может привести к серьезным травмам.*
- Перед помещением изделия на хранение следует дать ему остыть.
- Перед помещением на хранение следует опорожнить травосборник.
- При регулировке прибора следить, чтобы пальцы не попали между движущимися

ножами и неподвижными деталями машины.

1.3 Указания по технике безопасности для аккумулятора и зарядного устройства

- Перед зарядкой извлеките аккумулятор из прибора.
- Вставляйте аккумулятор в прибор с соблюдением полярности.
- Извлекайте аккумулятор из прибора, если он будет храниться длительное время.
- Не допускайте короткого замыкания клемм прибора или аккумулятора.

Руководства по эксплуатации

Соблюдайте меры безопасности, указанные в отдельных руководствах по эксплуатации на аккумулятор и зарядное устройство:

- Руководство по эксплуатации 443998: аккумуляторы
- Руководство по эксплуатации 443999: зарядные устройства

2 ИНФОРМАЦИЯ О РУКОВОДСТВЕ ПО ЭКСПЛУАТАЦИИ

- Немецкая версия содержит оригинальное руководство по эксплуатации. Все остальные языковые версии — это переводы оригинального руководства по эксплуатации.
- Всегда держите это руководство по эксплуатации под рукой, чтобы прочитать его, если вам потребуется информация об устройстве.
- Передавайте устройство другим лицам только вместе с этим руководством по эксплуатации.
- Прочтите и соблюдайте указания по технике безопасности и предупреждения, приведенные в данном руководстве по эксплуатации.

2.1 Символы на титульной странице

Символ	Значение
	Обязательно прочитайте данное руководство по эксплуатации перед вводом в эксплуатацию. Это необходимо для безопасной работы и безотказного использования устройства.
	Руководство по эксплуатации
	Осторожно обращайтесь с литиево-ионными аккумуляторами! В частности, соблюдайте указания по транспортировке, хранению и утилизации в данном руководстве по эксплуатации!
	Данное изделие соответствует применимым европейским директивам, и была проведена процедура оценки соответствия этим директивам.

2.2 Условные обозначения и сигнальные слова

⚠ ОПАСНОСТЬ! Указывает на опасную ситуацию, которая, если ее не избежать, приводит к смерти или серьезным травмам.

⚠ ПРЕДУПРЕЖДЕНИЕ! Указывает на потенциально опасную ситуацию, которая, если ее не избежать, может привести к смерти или серьезным травмам.

⚠ ОСТОРОЖНО! Указывает на потенциально опасную ситуацию, которая, если ее не избежать, может привести травмам легкой и средней тяжести.

ВНИМАНИЕ! Указывает на ситуацию, которая, если ее не избежать, может привести к имущественному ущербу.

ПРИМЕЧАНИЕ Специальные указания для облегчения понимания и эксплуатации.

3 ОПИСАНИЕ ПРОДУКТА

В этой документации описано несколько моделей приборов. Определите модель по изображениям и описанию разных функций.

Разрешается использовать все аккумуляторы (Bxxx Li) и зарядные устройства (Cxxx Li) типа AL-KO 18 V / 36 V 1 BATTERY / 2 VOLTAGES

ВНИМАНИЕ! Опасность повреждения устройства и аккумулятора. Если устройство работает с неподходящими аккумуляторами, то устройство и аккумуляторы могут быть повреждены.

- Устройство работает только с предназначенными для этого аккумуляторами.

ПРИМЕЧАНИЕ Для получения дополнительной информации см. руководства по эксплуатации аккумулятора и зарядного устройства типа AL-KO 18 V / 36 V 1 BATTERY / 2 VOLTAGES

3.1 Использование по назначению

Это устройство предназначено для кошения дерно-глеевой почвы в частном секторе, и может быть использовано только на высушенном газоне.

Другое или выходящее за рамки данного использование считается использованием не по назначению. Устройство должно использоваться только в полностью собранном состоянии.

Это устройство предназначено для частного использования. Любое другое использование, а также несанкционированные модификации или дополнения рассматриваются как ненадлежащее использование и приводят к признанию недействительной гарантии, а также к потере соответствия и отказу от любой ответственности за ущерб пользователю или третьим лицам со стороны производителя.

3.2 Случаи предусмотренного применения

Устройство не предназначено для коммерческого использования в общественных парках, на спортивных площадках, в сельском и лесном хозяйствах.

- Не используйте устройство под дождем или на мокром газоне.
- На скашиваемой поверхности не должно быть посторонних предметов, например, камней, кусков дерева, бутылок.
- Запрещается снимать и блокировать имеющиеся защитные приспособления, например, фиксируя предохранительную дугу на балке.

3.3 Остаточные риски

Даже если устройство используется надлежащим образом, всегда существует определенный остаточный риск, который не может быть исключен. Возможны следующие потенциальные опасности на основе типа и конструкции устройства в зависимости от использования:

- Отбрасывание срезанного материала, земли и небольших камней.
- Вдыхание частиц срезанного материала при отсутствии респиратора.
- Нанесение порезов при контакте с движущимися деталями ножа.

3.4 Предохранительные и защитные устройства

⚠ ПРЕДУПРЕЖДЕНИЕ! Опасность травмирования. Неисправность или бездействие предохранительных и защитных устройств могут стать причиной травм.

- Неисправные предохранительные и защитные устройства подлежат ремонту.
- Никогда не выводите из строя предохранительные и защитные устройства.

Предохранительная дуга

Устройство оснащено предохранительной дугой. В момент опасности просто отпустите предохранительную дугу. Двигатель и косильный механизм остановятся.

Кнопка «Пуск» (на направляющей балкой)

Чтобы запустить двигатель с помощью предохранительной дуги, сначала нажмите кнопку «Пуск».

Отражательная заслонка

Отражательная заслонка обеспечивает защиту, например, от частиц срезанного материала и камней, которые могут отбрасываться.

3.5 Символы на устройстве

3.5.1 Метки безопасности

Символ	Значение
	Соблюдайте особую осторожность при использовании устройства!
	Перед вводом в эксплуатацию прочитать руководство по эксплуатации!
	Опасность отбрасывания посторонних предметов!

Символ	Значение
	Выведите посторонних лиц из опасной зоны!
	Опасность травмирования! Берегите руки и ноги от режущего механизма!
	Во время простоя, а также перед проведением технического обслуживания и ремонта: Выключите питание с помощью прибора и извлеките аккумулятор из устройства!
	Не применимо. Используется только для электрокосилок.[a]
	Не скашивайте траву на крутых склонах![a]
	Не используйте устройство во время дождя и не храните его под открытым небом![a]
STOP	Нож будет работать после выключения питания. Не прикасайтесь к ножу до тех пор, пока не остановятся все детали устройства![a]

[a] 46.6 Li SP comfort, 51.6 Li SP comfort

3.5.2 Символы эксплуатации

Символ	Значение
36V	Газонокосилка, работающая в режиме 36 В, с двумя аккумуляторами с напряжением 18 В.
START	Для запуска газонокосилки нажмите кнопку «Start» (Пуск).[a]

Символ	Значение
	Необходимые действия для запуска газонокосилки (см. *глава 6.3 "Запуск и останов косильного механизма (11, 12)", Стр. 454*)[b]
GO STOP	Индикатор уровня заполнения на травосборнике: ■ Индикатор уровня заполнения вверху (GO): продолжайте работать! ■ Индикатор уровня заполнения внизу (STOP): прекратите работу и опорожните травосборник!
	Символ работы поворотной ручки на направляющей балке:[c] ■ Замок закрыт: направляющая балка фиксируется в выбранном положении. ■ Замок открыт: направляющая балка ослаблена для регулировки.
1 2 3	Ступени регулировки высоты направляющей балки (2-ступенчатой системы)[c] Третья ступень служит для сборки направляющей балки.
	В случае опасности: немедленно отпустите предохранительную дугу, чтобы остановить газонокосилку.

[a] 34.6 Li comfort, 38.6 Li comfort, 43.6 Li comfort

[b] 46.6 Li SP comfort, 51.6 Li SP comfort

[c] 38.6 Li comfort, 43.6 Li comfort

3.6 Обзоры изделий

3.6.1 Обзор изделия (01)*

*: 34.6 Li comfort

Номер	Компонент
1	Кнопка «Start» (Пуск)
2	Предохранительная дуга
	Направляющая балка:
3	■ Поверхность ручки

Номер	Компонент
4	■ Верхний элемент рукоятки
5	■ Шарниры с быстрозажимными соединениями
6	■ Нижний элемент рукоятки
7	■ Вращающийся шарнир с кнопкой фиксации положения
	Индикация уровня заряда аккумуляторов:
8	■ Светодиодные индикаторы
9	■ Кнопки для проверки уровня заряда
10	Крышка аккумуляторного отсека
11	Аккумуляторный отсек
	Центральная регулировка высоты среза:
12	■ Индикатор регулировки высоты скашивания (5-позиционный)
13	■ Рычаг разблокировки
14	Косилка с ножом
15	Ручка для переноски
16	Отражательная заслонка
	Травосборник:
17	■ Корпус травосборника
18	■ Ручка-держатель травосборника
19	■ Индикатор уровня заполнения на травосборнике
20 [a)]	Зарядное устройство [a)]
21 [a)]	Аккумуляторы (2 шт.) [a)]

[a)] В комплекте поставки

3.6.2 Обзор изделия (02, 03)**

**: 38.6 Li comfort, 43.6 Li comfort

Номер	Компонент
1	Кнопка «Start» (Пуск)
2	Предохранительная дуга
	Направляющая балка:
3	■ Поверхность ручки
4	■ Верхний элемент рукоятки
5	■ Шарниры с быстрозажимными соединениями
6	■ Нижний элемент рукоятки
7	■ 2-ступенчатая система регулировки высоты: 38.6 Li comfort: Шарниры с быстрозажимными соединениями, 43.6 Li comfort: Пружинный болт с поворотной ручкой Третья ступень служит для сборки направляющей балки.
	Индикация уровня заряда аккумуляторов:
8	■ Светодиодные индикаторы
9	■ Кнопки для проверки уровня заряда
10	Крышка аккумуляторного отсека
11	Аккумуляторный отсек
	Центральная регулировка высоты среза:
12	■ Индикатор регулировки высоты скашивания (5-позиционный)
13	■ Рычаг разблокировки
14	Косилка с ножом
15	Ручка для переноски
16	Отражательная заслонка
	Травосборник:
17	■ Корпус травосборника
18	■ Ручка-держатель травосборника
19	■ Индикатор уровня заполнения на травосборнике
20	Мульчирующий клин
21 [a)]	Зарядное устройство [a)]
22 [a)]	Аккумуляторы (2 шт.) [a)]

[a)] В комплекте поставки

3.6.3 Обзор изделия (04)***

***: 46.6 Li SP comfort, 51.6 Li SP comfort

Номер	Компонент
	Система управления Cockpit со следующими функциями:
1	■ Индикация уровня заряда аккумуляторов
2	■ Кнопки с двойными функциями: 1. Кнопка «Start» (Пуск), 2. Проверка состояния заряда
3	Предохранительная дуга
4	Вилка переключения передач для колесного привода
	Направляющая балка:
5	■ Поверхность ручки
6	■ Балка
7	■ Пружинный болт с поворотной ручкой (2-ступенчатая система) Третья ступень служит для сборки направляющей балки.
8	■ Шарнирное соединение балки
	Центральная регулировка высоты среза:
9	■ Индикатор регулировки высоты скашивания (6-позиционный)
10	■ Регулировочный рычаг
11	Заслонка боковой разгрузки
12	Вставка системы боковой разгрузки
13	Передняя ручка для переноски
14	Косилка с ножом
15	Аккумуляторный отсек
16	Крышка аккумуляторного отсека
17	Задняя ручка для переноски
18	Отражательная заслонка
	Травосборник:
19	■ Корпус травосборника
20	■ Ручка-держатель травосборника
21	■ Индикатор уровня заполнения на травосборнике
22	Мульчирующий клин
23 [a)]	Зарядное устройство [a)]
24 [a)]	Аккумуляторы (2 шт.) [a)]

[a)] В комплекте поставки

Дата производства

Дата производства изделия указана на заводской табличке. Дата производства соответствует первым четырем цифрам серийного номера XYZZ- AAAAAA.

- X: год производства
- Y: месяц производства (A = январь)
- ZZ: день производства

4 УСТАНОВКА

⚠ **ПРЕДУПРЕЖДЕНИЕ! Опасность из-за неполного монтажа!** Эксплуатация неполного устройства может привести к серьезным травмам.

- Используйте устройство только в полностью собранном состоянии!
- Вставляйте аккумуляторы только в полностью собранное устройство!

Следуйте этапам выполнения монтажа Вашей модели, приведенным в разделе с иллюстрациями:

Installation
34.6 Li comfort

Installation
38.6 Li comfort

Installation
43.6 Li comfort

Installation
46.6 Li SP comfort | 51.6 Li SP comfort

5 ВВОД В ЭКСПЛУАТАЦИЮ

5.1 Зарядка аккумулятора

Аккумуляторы заряжены не полностью. Перед первым использованием аккумуляторы необходимо полностью зарядить. Аккумуляторы можно заряжать при любом уровне заряда.

Прерывание зарядки не приводит к повреждению аккумуляторов.

ПРИМЕЧАНИЕ Подробности см. в отдельных руководствах по эксплуатации к аккумуляторам и зарядному устройству.

5.2 Установка и извлечение аккумуляторов (05, 06)

Газонокосилка работает только тогда, когда вставлены оба аккумулятора.

ВНИМАНИЕ! Опасность повреждения аккумуляторов. Если после использования оставить аккумуляторы в устройстве, они могут быть повреждены.

- Сразу после завершения работы следует извлечь аккумуляторы из устройства и поместить на хранение в утепленное место.
- Вставлять аккумуляторы в устройство следует непосредственно перед работой.

Установка аккумулятора

1. Откиньте (05/a, 06/a) крышку аккумуляторного отсека (05/1, 06/1).
2. Вставляйте аккумуляторы (05/2, 06/2), двигаясь сверху, в аккумуляторные отсеки (05/3, 06/3) до момента щелчка (05/b, 06/b).
3. Закройте (05/c, 06/c) крышку аккумуляторного отсека.

Извлечение аккумулятора

1. Нажмите и удерживайте кнопку разблокировки (05/4, 06/4) на аккумуляторе.
2. Достаньте аккумулятор.

5.3 Включение и отключения энергопитания (05, 06)

ПРЕДУПРЕЖДЕНИЕ! Опасность травмирования. Непредвиденное включение устройства может привести к серьезным травмам.

- Всегда перед перерывами и техобслуживанием: Снимите аккумулятор.

Включение питания

1. Откиньте (05/a, 06/a) крышку аккумуляторного отсека (05/1, 06/1).
2. Установка аккумулятора: см. *глава 5.2 "Установка и извлечение аккумуляторов (05, 06)", Стр. 453*.
3. Закройте (05/c, 06/c) крышку аккумуляторного отсека.
4. Включение прибора: см. *глава 6.3 "Запуск и останов косильного механизма (11, 12)", Стр. 454*.

Выключение питания

1. Извлечение аккумулятора: см. *глава 5.2 "Установка и извлечение аккумуляторов (05, 06)", Стр. 453*.
2. Сразу после завершения работы следует извлечь аккумулятор из устройства, зарядить и хранить его в защищенном от воздействия низких температур месте. Вставлять аккумуляторы в устройство следует непосредственно перед следующим использованием.

6 УПРАВЛЕНИЕ

ПРЕДУПРЕЖДЕНИЕ! Опасность травмирования. Неисправность или бездействие предохранительных и защитных устройств могут стать причиной травм.

- Перед включением следует проверять наличие и исправность всех предохранительных и защитных устройств!

ПРЕДУПРЕЖДЕНИЕ! Опасность получения травмы при ненормальных условиях эксплуатации. Немедленно остановите газонокосилку. Снимите аккумулятор. Затем убедитесь, что все движущиеся части полностью неподвижны:

- После наезда на посторонний предмет: Проверьте газонокосилку на наличие повреждений и отремонтируйте ее. Только после этого снова включите газонокосилку и введите ее в эксплуатацию.
- Если газонокосилка вибрирует ненормально: Немедленно проверьте ее на наличие повреждений. Замените или отремонтируйте поврежденные детали. Найдите незакрепленные детали и закрепите их.

ВНИМАНИЕ! Опасность повреждения устройства. Если нож заблокирован, двигатель может быть перегружен.

- Очищайте косильный механизм после каждого использования.
- Установите большую высоту среза.
- Косите высокую траву и густые заросли поэтапно.

6.1 Регулировка высоты среза

⚠ ОСТОРОЖНО! Опасность порезов. Опасность порезов при касании работающего косильного механизма.

- Регулируйте высоту среза только при выключенном двигателе и остановленном косильном механизме.

6.1.1 Регулировка высоты среза (07)*

*: 34.6 Li comfort, 38.6 Li comfort, 43.6 Li comfort

1. Потяните (07/a) рычаг разблокировки (07/1).
2. Поднимите газонокосилку за ручку для переноски (07/2) вверх либо нажмите ее вниз (07/b). При этом считайте желаемую высоту среза по шкале (07/3).
3. Отпустите рычаг разблокировки.

6.1.2 Регулировка высоты среза (08)**

**: 46.6 Li SP comfort, 51.6 Li SP comfort

1. Потяните (08/a) регулировочный рычаг (08/1) наружу и удерживайте, чтобы разблокировать его.
   - Для низкого газона: сдвиньте (08/b) регулировочный рычаг в сторону переднего колеса.
   - Для высокого газона: сдвиньте (08/b) регулировочный рычаг в сторону травосборника.
   - Считайте нужную высоту скашивания по шкале (08/3).
2. Отпустите регулировочный рычаг, чтобы он защелкнулся на нужной позиции.

6.2 Скашивание с травосборником (09, 10)

Устройство может работать с травосборником или без него.

Навешивание травосборника

1. Убедитесь в том, что устройство выключено, и косильный механизм остановлен.
2. Поднимите (09/a) отражательную заслонку (09/1).
3. Навесьте (09/b) травосборник (09/2) на держатель.
4. Опустите отражательную заслонку.

Проверка уровня загрузки

Индикатор уровня заполнения (10/1) прижимается вверх (10/a) воздушным потоком при кошении. Если травосборник (10/2) заполнен, на нем появляется индикация уровня заполнения (10/b). Необходимо опорожнить травосборник.

Навешивание и опорожнение травосборника

⚠ ОСТОРОЖНО! Опасность порезов. Опасность порезов при касании работающего косильного механизма.

- Снимайте травосборник только тогда, когда косильный механизм находится в неподвижном состоянии.

ПРИМЕЧАНИЕ При опорожнении травосборника также очищайте выпускные отверстия индикатора уровня загрузки, чтобы обеспечить надлежащую работоспособность.

1. Убедитесь в том, что устройство выключено, и косильный механизм остановлен.
2. Поднимите отражательную заслонку (09/1).
3. Снять травосборник (09/2) с креплений движением на себя.
4. Опорожните травосборник.
5. Очистите выпускные отверстия индикатора уровня заполнения.
6. Установите травосборник (см. выше).

6.3 Запуск и останов косильного механизма (11, 12)

Запускайте косильный механизм только на ровной поверхности, а не в высокой траве. На поверхности не должно быть посторонних предметов, таких как камни. При запуске не приподнимайте и не наклоняйте устройство.

ВНИМАНИЕ! Опасность повреждения устройства. Многократное короткое последовательное включение/выключение приводит к повреждению двигателя и косильного механизма.

- Выключайте двигатель только тогда, когда косильный механизм находится в неподвижном состоянии.

ПРИМЕЧАНИЕ Допустимое рабочее положение: вы стоите за газонокосилкой и обеими руками держитесь за направляющую балку.

Пуск косильного механизма

1. Если еще ничего не произошло: Включите питание (см. *глава 5.3 "Включение и отключения энергопитания (05, 06)", Стр. 453*).

2. Нажмите кнопку «Start» (Пуск) (11/1, 12/1) и удерживайте ее нажатой (11/a, 12/a).
3. Потяните (11/b, 12/b) предохранительную скобу (11/2, 12/2) к направляющей балке (11/3, 12/3). Двигатель и косильный механизм запустятся.
4. Отпустите кнопку «Пуск», при этом удерживая предохранительную дугу.

ПРИМЕЧАНИЕ Предохранительная дуга не фиксируется. Придерживайте ее на направляющей рукоятке на протяжении всей работы.

Останов косильного механизма

1. Отпустите предохранительную дугу. Она автоматически вернется в исходное положение.
2. Дождитесь полной остановки косильного механизма.
3. Выключите питание (см. *глава 5.3 "Включение и отключения энергопитания (05, 06)", Стр. 453*).

ОСТОРОЖНО! Опасность порезов. Опасность порезов при касании работающего косильного механизма.

- Дождитесь остановки косильного механизма.
- Перед всеми работами по техобслуживанию и уходу: Выключите устройство и дождитесь остановки косильного механизма. Выньте аккумулятор.

6.4 Включение и выключение колесного привода (13)**

**: 46.6 Li SP comfort, 51.6 Li SP comfort

ПРИМЕЧАНИЕ Колесный привод можно включить только при работающем двигателе.

Включение колесного привода

1. Включите устройство и запустите двигатель (см. *глава 6.3 "Запуск и останов косильного механизма (11, 12)", Стр. 454*).
2. Прижмите вилку переключения передач для колесного привода (13/1) к направляющей балке (13/2) и удерживайте ее (13/a). Вилка переключения передач для колесного привода не фиксируется.

Выключение колесного привода

1. Отпустите вилку переключения передач для колесного привода. Она автоматически переходит в нулевое положение.

6.5 Проверка уровня заряда аккумуляторов (14, 15)

1. Кратковременно нажмите кнопки (14/1, 15/1).

⇨ Светодиодные индикаторы (14/2, 15/2) светятся либо мигают в зависимости от уровня заряда:

Светодиодные индикаторы (зеленого цвета)	Уровень заряда
Светятся 4 светодиодных индикатора.	Аккумулятор полностью заряжен.
Светятся 3 светодиодных индикатора.	Уровень заряда аккумулятора выше 75%.
Светятся 2 светодиодных индикатора.	Уровень заряда аккумулятора выше 50%.
Светится 1 светодиодный индикатор.	Уровень заряда аккумулятора выше 25%.
Мигают 4 светодиодных индикатора.	Аккумулятор разряжен.

ПРИМЕЧАНИЕ Также светодиодные индикаторы подают сигналы с кодами ошибок (см. *глава 9.2 "Коды ошибок и устранение ошибок", Стр. 461*).

6.6 Регулирование направляющей балки в соответствии с ростом пользователя

6.6.1 Регулирование направляющей балки (16)**

**: 38.6 Li comfort

1. С обеих сторон: Расцепите (16/a) быстрозажимные соединения (16/1).
2. Поверните (16/b) направляющую балку (16/2) в положение 1 либо 2.
   Примечание: *Третья ступень служит для сборки направляющей балки.*
3. С обеих сторон: Сцепите (16/c) быстрозажимные соединения.

6.6.2 Регулирование направляющей балки (17)**

**: 43.6 Li comfort

1. С обеих сторон: Поверните (17/a) поворотную ручку (17/1) в положение открытого замка.
2. Поверните (17/b) направляющую балку (17/2) в положение 1 либо 2.
   Примечание: *Третья ступень служит для сборки направляющей балки.*
3. С обеих сторон: Поверните (17/c) поворотную ручку в положение закрытого замка.

6.6.3 Регулирование направляющей балки (18)***

***: 46.6 Li SP comfort, 51.6 Li SP comfort

1. С обеих сторон: Поверните (18/a) поворотную ручку (18/1) на 90°.
2. Поверните (18/b) направляющую балку (18/2) в одно из двух положений (18/3).
3. С обеих сторон: Поверните (18/c) поворотную ручку на 90°.

6.7 Складывание и раскладывание направляющей балки

Сложив направляющую балку, вы можете наклонить устройство на бок и тем самым легко очистить косильный механизм. При сложенной направляющей балке устройство можно хранить, экономя место.

⚠ ОСТОРОЖНО! Опасность защемления. Пальцы и другие части тела могут быть зажаты между свободными частями направляющей балки.

- Хорошо удерживайте свободные части направляющей балки.
- Держите пальцы или другие части тела вдали от свободных частей.

6.7.1 Складывание и раскладывание направляющей балки (19)*,**

*: 34.6 Li comfort

**: 38.6 Li comfort, 43.6 Li comfort

Складывание направляющей балки

1. С обеих сторон: Ослабьте (19/a) крепление (19/1) направляющей балки на корпусе настолько, чтобы направляющую балку можно было повернуть вперед.
2. Сложите (19/b) направляющую балку (19/2) полностью вперед.
3. С обеих сторон: Разъедините верхние быстрозажимные соединения (19/3).
4. Сложите (19/c) верхнюю часть направляющей балки (19/4) вниз.

Раскладывание направляющей балки

Выполните все действия в обратном порядке.

6.7.2 Складывание и раскладывание направляющей балки (20)***

***: 46.6 Li SP comfort, 51.6 Li SP comfort

Складывание направляющей балки

1. С обеих сторон: Поверните поворотную ручку (20/1) на 90°.
2. Сложите (20/a) направляющую балку (20/2) полностью вперед.

Раскладывание направляющей балки

Выполните все действия в обратном порядке.

6.8 Мульчирование с помощью мульчирующего клина (21, 22)**,***

**: 38.6 Li comfort, 43.6 Li comfort

***: 46.6 Li SP comfort, 51.6 Li SP comfort

Во время мульчирования срезаемый материал не собирается, а остается на траве. Мульча защищает почву от высыхания и обеспечивает ее питательными веществами. Лучшие результаты достигаются при регулярной стрижке прибл. на 2 см. Быстро гниет только молодая трава с мягкой листовой тканью.

- Высота травы перед мульчированием: макс. 8 см
- Высота травы после мульчирования: мин. 4 см

ℹ ПРИМЕЧАНИЕ Отрегулируйте шаговую скорость в соответствии с мульчированием, не передвигайтесь слишком быстро.

Установка клина для мульчирования (21)

⚠ ОСТОРОЖНО! Опасность порезов. Опасность порезов при касании работающего косильного механизма.

- Перед установкой выключите устройство и вытащите предохранительный торцевой ключ.

ВНИМАНИЕ! Опасность повреждения устройства. Если клин для мульчирования не защелкивается, возможно его повреждение или повреждение косильного механизма.

- Следите за тем, чтобы фиксатор защелкнулся.

1. Выключить устройство (см. *глава 5.3 "Включение и отключения энергопитания (05, 06)", Стр. 453*).

2. Навеска травосборника (см. *глава 6.2 "Скашивание с травосборником (09, 10)", Стр. 454*).
3. Поднимите (21/a) отражательную заслонку (21/1).
4. Вставляйте (21/b) мульчирующий клин (21/2) в разгрузочный канал (21/3), пока не щелкнет фиксатор.

Удаление мульчирующего клина (22)

1. Выключите прибор.
2. Поднимите (22/a) отражательную заслонку (22/1).
3. Крепко взявшись за рукоятку (22/3), разблокируйте (22/b) фиксатор (22/2) на мульчирующем клине.
4. Извлеките (22/c) мульчирующий клин.

6.9 Скашивание с использованием системы боковой разгрузки (23)***

***: 46.6 Li SP comfort, 51.6 Li SP comfort

⚠ ОСТОРОЖНО! Опасность порезов. Опасность порезов при касании работающего косильного механизма.

- Устанавливайте или снимайте вставку для боковой разгрузки только при остановленном двигателе и косильном механизме.

Установка вставки системы боковой разгрузки

1. Выключите устройство и с режущей леской аккумулятор.
2. Снимите травосборник.
3. Откиньте и удерживайте в таком положении (23/a) заслонку системы боковой разгрузки (23/1).
4. Задвиньте вставку системы боковой разгрузки (23/2) и зацепите ее (23/b) за выступы (23/3), расположенные в верхней части под системой боковой разгрузки.
5. Медленно закройте заслонку системы боковой разгрузки. Крышка боковой разгрузки защищает вставку системы боковой разгрузки от выпадания.
6. Установите аккумулятор и включите устройство.

Снятие вставки системы боковой разгрузки

1. Выключите устройство и с режущей леской аккумулятор.
2. Откиньте и удерживайте в таком положении заслонку системы боковой разгрузки.
3. Отсоедините и извлеките вставку системы боковой разгрузки.
4. Закройте заслонку системы боковой разгрузки.
5. Установите аккумулятор и включите устройство.

6.10 Кошение без травосборника (24)***

***: 46.6 Li SP comfort, 51.6 Li SP comfort

Устройство может работать без травосборника. Чтобы отбрасывающий патрубок не забивался, необходимо немного отрегулировать отражательную заслонку.

1. Убедитесь в том, что устройство выключено, и косильный механизм остановлен.
2. Поднимите (24/a) отражательную заслонку (24/1).
3. Размещайте (24/b) затвор (24/2) до фиксации.
4. Опустите отражательную заслонку.

7 УКАЗАНИЯ ПО ЭКСПЛУАТАЦИИ

Соблюдайте указания по технике безопасности!

ПРИМЕЧАНИЕ Соблюдайте местные предписания относительно использования газонокосилки.

- Обратите внимание на предметы в траве и удалите из рабочей зоны.
- Косите только при хорошем освещении.
- Косите только острым ножом.
- Управляйте устройством только на направляющей балке.
- Перемещайте устройство только в прогулочном темпе.
- Всегда перемещайте устройство поперек склона. Не перемещайте газонокосилку вниз и вверх по склону, а также на склонах с углом более 10°. Соблюдайте особую осторожность при изменении рабочего направления.

Эффективность резания либо срок службы аккумуляторов

- Режущая способность или площадь, которая может быть скошена, зависят от характеристик газона. На режущую способность влияют такие факторы, как длина

травы, плотность травы, выбранная высота среза и влажность газона.

- Оптимальное время работы достигается за счет частого кошения и, следовательно, поддержания низкой высоты газона.
- Частое включение и выключение газонокосилки во время кошения также уменьшает режущую способность, как и не полностью заряженный аккумулятор.
- Включение привода колес [a)] уменьшает эффективность резания и срок службы аккумуляторов.
- Чтобы оптимизировать режущую способность, рекомендуем часто косить газон, устанавливать высоту среза и перемещать устройство в прогулочном темпе.

ПРИМЕЧАНИЕ Чтобы продлить срок службы, можно приобрести дополнительный аккумулятор.

[a)] 46.6 Li SP comfort, 51.6 Li SP comfort

Советы по кошению

- Высота среза травы остается на уровне 3–5 см, не выполняйте кошение на уровне, который превышает половину от этого значения.
- Не перегружайте газонокосилку! В случае длинной и тяжелой травы частота вращения заметно снижается, высоты среза травы повышается и приходится косить несколько раз.
- Ветер и солнце могут высушить газон после кошения, поэтому косите в конце дня.

8 ТЕХОБСЛУЖИВАНИЕ И УХОД

ОПАСНОСТЬ! Угроза жизни из-за ненадлежащего обслуживания. Выполнение работ по обслуживанию неквалифицированными лицами, использование несертифицированных запчастей, а также снятие или модификация предохранительных устройств могут привести к серьезным травмам или даже смерти во время эксплуатации.

- Не удаляйте предохранительные приспособления и не выводите их из строя.
- Используйте только разрешенные оригинальные запчасти.
- Убедитесь, что устройство находится в рабочем и чистом состоянии путем регулярного и надлежащего обслуживания.

ПРЕДУПРЕЖДЕНИЕ! Опасность порезов. Опасность порезов при контакте с острыми движущимися деталями устройства и режущим инструментом.

- Всегда выключайте устройство до технического и сервисного обслуживания и очистки. Отсоедините предохранительный ключ и выньте аккумуляторы!
- Всегда носите защитные перчатки во время технического обслуживания, ухода и очистки.

ПРЕДУПРЕЖДЕНИЕ! Опасность травмирования во время техобслуживания. Неправильное техобслуживание может привести к серьезным травмам и повреждению устройства.

- Ремонт устройства может выполнять только уполномоченное специализированное предприятие.

8.1 Регулярные работы по техобслуживанию

- Убедитесь, что все гайки, болты и винты плотно затянуты, а устройство находится в безопасном рабочем состоянии.
- Регулярно проверяйте работоспособность и износ травосборника.

8.2 Очистка устройства и косильного механизма

ВНИМАНИЕ! Опасность вследствие попадания воды. Попадание воды в устройство может привести к короткому замыканию и повреждению электрических компонентов.

- не распыляйте на устройство воду;
- Используйте для очистки исключительно щетку с ручкой или тряпку.

1. Остановите двигатель.
2. Достаньте аккумуляторы.
3. Снимите травосборник.
4. Наклоните устройство и очистите косильный механизм.

8.3 Проверка и замена ножа

⚠ **ПРЕДУПРЕЖДЕНИЕ! Серьезные травмы от движущихся деталей ножа.** Изношенный, потрескавшийся или поврежденный нож может сломаться, а его детали могут стать опасными снарядами.

- Регулярно проверяйте нож на предмет повреждений.
- Не используйте газонокосилку, если нож изношен или поврежден.

- Затачивать или заменять тупой или поврежденный нож разрешается только работникам сервисного центр изготовителя или авторизованного дилера.
- При обслуживании ножа обратите внимание, что его можно перемещать даже при выключенном источнике питания.
- Будьте осторожны при регулировке машины, чтобы не зажать пальцы между подвижными ножами и неподвижными частями машины.
- Чтобы избежать вибрации, нож и ножевой винт всегда необходимо заменять вместе.
- Перезатачиваемый нож должен быть сбалансирован. Разбалансировка ножа может привести к сильной вибрации и повреждению газонокосилки.

8.4 Ремонтные работы

⚠ **ПРЕДУПРЕЖДЕНИЕ! Опасность травмирования во время ремонтных работ.** Ненадлежащий ремонт может привести к серьезным травмам и повреждению устройства.

- Проведение ремонтных работ разрешается только сервисным центрам производителя или авторизованным специализированным компаниям!

В нижеперечисленных случаях следует обратиться в сервисный центр изготовителя:

- двигатель больше не запускается.
- Устройство наехало на предмет.
- Нож и (или) вал двигателя изогнуты.
- Устройство вибрирует и не работает с перебоями.
- Аккумулятор вытекает или поврежден.

9 УСТРАНЕНИЕ НЕИСПРАВНОСТЕЙ

⚠ **ОСТОРОЖНО! Опасность травмирования.** Движущиеся части и детали с острыми краями могут привести к травмам.

- Всегда носите защитные перчатки во время технического обслуживания, ухода и очистки!

9.1 Исправление ошибок устройства и обработки

ℹ **ПРИМЕЧАНИЕ** В случае возникновения неисправностей, которые не указаны в данной таблице или с которыми вы не можете справиться самостоятельно, обращайтесь в нашу сервисную службу.

Неисправность	Причина	Способы устранения
Двигатель не работает.	Аккумуляторы отсутствуют или неправильно установлены.	Вставьте аккумуляторы правильно.
	Аккумуляторы разряжены.	Зарядите аккумуляторы.
	Нож закупорен.	1. Тщательно очистите нож и косилку. Нож должен свободно вращаться. 2. Запустите газонокосилку на низком газоне.
	Поврежден кабель или выключатель.	Не используйте устройство! Обратитесь в сервисный центр производителя.

Неисправность	Причина	Способы устранения
Сниженная мощность двигателя.	Аккумуляторы разряжены.	Зарядите аккумуляторы.
	Нож затупился.	Для заточки ножа обратитесь в сервисный центр изготовителя.
	Слишком много травы в разгрузочном канале или косилке.	1. Тщательно очистите нож и косилку. 2. Запустите газонокосилку на низком газоне.
Двигатель останавливается во время кошения.	Нож затупился.	Для заточки ножа обратитесь в сервисный центр изготовителя.
	Двигатель перегружен.	Отключите газонокосилку, поместите ее на плоскую поверхность или на низкую траву, и снова запустите.
Травосборник недостаточно заполнен.	Газон влажный.	Дайте газону высохнуть.
	Травосборник забит.	Очистите сетку травосборника.
	Слишком много травы в разгрузочном канале или косилке.	■ Тщательно очистите нож и косилку. ■ Установите более высокий срез.
	Нож затупился.	Для заточки ножа обратитесь в сервисный центр изготовителя.
С косилки падает трава.	Травосборник заполнен.	Опорожните травосборник и очистите разгрузочный канал.
Срок эксплуатации аккумулятора значительно снизился.	Слишком низкая высота среза.	Установите более высокий срез.
	Трава слишком высокая или слишком влажная.	■ Отложить скашивание, пока не подсохнет трава. ■ Установите более высокий срез.
	Слишком высокая скорость кошения.	■ Уменьшите скорость кошения. ■ Очистите разгрузочный канал и косилку. Нож должен свободно вращаться.
	Травосборник заполнен.	Опорожните травосборник и очистите разгрузочный канал.
	Срок службы аккумуляторов истек.	Замените аккумуляторы. Использовать только оригинальные принадлежности от производителя.

Неисправность	Причина	Способы устранения
Аккумуляторы не заряжаются.	Загрязнены контакты.	Очистите контакты аккумулятора неметаллическим предметом и обработайте спреем для электрических контактов. **Внимание!** *Не допускайте замыкания контактов металлическим предметом!*
	Неисправность аккумуляторов либо зарядного устройства.	Заказать запчасти у производителя.
	Перегрев аккумуляторов.	Дайте аккумуляторам остыть.

9.2 Коды ошибок и устранение ошибок

О наличии ошибок подаются соответствующие сигналы, которые формируются путем разного мигания 4 зеленых светодиодных индикаторов.

Код ошибки	Причина	Способы устранения
Мигают 2 индикатора	Устройство перегружено.	■ Установите большее значение высоты среза. ■ Более медленное движение. ■ Сделайте короткий перерыв. ■ Скашивайте траву поэтапно.
Мигают 4 индикатора	Слишком высокая либо слишком низкая температура в пределах: ■ прибора ■ аккумуляторов ■ блока управления	Если это устройство и аккумуляторы: 1. Выключить. 2. Дать остыть либо прогреться. 3. Включить и использовать в пределах температурного диапазона.
Мигают 6 индикаторов	■ Слишком малое электрическое напряжение либо слишком малая сила тока ■ Устройство и аккумуляторы перегрелись	■ Проверьте уровень заряда аккумуляторов. Если слишком низкий, то зарядите их. ■ Выключить устройство и аккумуляторы и дать им остыть.
Мигают 10 индикаторов	Прочие ошибки	Обратиться в сервисный центр производителя либо продавца.

10 ТРАНСПОРТИРОВКА

10.1 Транспортировка устройства

ВНИМАНИЕ! Опасность повреждения косильного механизма. При минимальной высоте среза косилка может быть повреждена в случае наезда на ступеньки, кромки или бордюры.

- Для транспортировки установите максимальную высоту среза.

1. Отключите косильный механизм и подождите, пока он полностью остановиться.
2. Установите максимальную высоту среза.

Транспортировка устройства между двумя рабочими зонами

- Переместите устройство с установленной максимальной высотой среза в рабочую область.
- Для облегчения движения включите колесный привод[a)].

- Для переноски устройства используйте ручки для переноски (см. *глава 3.6 "Обзоры изделий", Стр. 450*).

[a)] 46.6 Li SP comfort, 51.6 Li SP comfort

Транспортируйте устройство в транспортном средстве

- Извлеките аккумулятор.
- Сложите направляющую балку.
- Защитите устройство от опрокидывания и скольжения в транспортном средстве.
- Защитите устройство от воздействия окружающих предметов.
- Не ставьте никакие предметы на устройство.

10.2 Транспортировка

Перед транспортировкой выполнить следующие действия:

1. Выключить устройство.
2. Выньте аккумулятор из устройства.
3. Правильно упакуйте аккумулятор (см. ниже).

Аккумулятор B160.6 Li (арт. № 114128)

ПРИМЕЧАНИЕ Номинальная мощность аккумулятора составляет более 100 Вт□ч! Поэтому соблюдайте следующие правила транспортировки!

Входящий в комплект литий-ионный аккумулятор подпадает под действие закона об опасных грузах, но может перевозиться на упрощенных условиях:

- Частные пользователи могут перевозить аккумуляторы автотранспортом без каких-либо дополнительных требований, при условии их перевозки в заводской упаковке и для личных целей.
- Коммерческие пользователи, которые осуществляют транспортировку в связи со своей основной деятельностью (например, поставки на строительные площадки или демонстрации и обратно), также могут извлечь выгоду из этого упрощения.

В обоих вышеуказанных случаях должны быть приняты меры предосторожности, чтобы предотвратить утечку содержимого. В других случаях должны соблюдаться положения Закона об опасных грузах! Невыполнение этого требования может повлечь за собой серьезные штрафы для отправителя или перевозчика.

Дополнительная информация о транспортировке и пересылке

- Транспортировка и пересылка литий-ионных аккумуляторов разрешается только при условии отсутствия повреждений!
- Для транспортировки аккумуляторов разрешается использовать только оригинальные коробки или подходящую тару для опасных грузов (требование не распространяется на аккумуляторы номинальной мощностью менее 100 Вт□ч).
- Открытые контакты аккумуляторов подлежат заклеиванию во избежание короткого замыкания.
- Внутри упаковки аккумуляторы должны быть защищены от смещения, в противном случае возможно их повреждение.
- При транспортировке или пересылке проверяйте правильность маркировки и документации (курьерской или экспедиторской служб).
- Предварительно выясните, возможна ли перевозка выбранным поставщиком услуг и оформите заказ.

При подготовке к пересылке рекомендуем обратиться к специалисту по опасным грузам. Также примите во внимание возможные дополнительные национальные правила.

11 ХРАНЕНИЕ

- После каждого использования тщательно очищайте устройство и при необходимости устанавливайте все защитные кожухи.
- Выполните необходимое техобслуживание.
- Храните устройство в сухом, запираемом месте, недоступном для детей.

11.1 Хранение аккумуляторной газонокосилки

ОСТОРОЖНО! Опасность получения травмы при хранении. Существует риск получения травмы из-за острых краев деталей устройства на хранимом устройстве.

- Исключите возможность доступа к устройству детей и посторонних лиц.
- Храните устройство только с удаленным аккумулятором.

1. Выключите прибор.
2. Достаньте аккумулятор.

3. Опорожните травосборник и очистите разгрузочный канал.
4. Тщательно очистить устройство.
5. Дождитесь охлаждения двигателя и всего устройства.
6. Обработайте все металлические детали маслом или силиконом для защиты от коррозии.
7. Сложите направляющую балку.
8. Храните устройство в сухом, чистом и утепленном месте.
   - Накройте устройство дышащим непромокаемым брезентом для защиты от пыли.
   - Не используйте полиэтиленовую пленку, чтобы предотвратить накопление влаги.
   - **ПРИМЕЧАНИЕ! Температура хранения газонокосилки: см. технические характеристики.**

11.2 Хранение аккумулятора и зарядного устройства

ОПАСНОСТЬ! Взрыво- и пожароопасность! Взрыв аккумулятора приведет к смерти или серьезным травмам в результате хранения вблизи открытого пламени или источников тепла.

- Храните аккумулятор в прохладном и сухом месте, как можно дальше от открытого пламени или источников тепла.

ПРИМЕЧАНИЕ Благодаря автоматическому распознаванию уровня заряда во время зарядки аккумулятор защищен от перегрузки и, таким образом, может оставаться в зарядном устройстве в течение определенного времени, но не постоянно.

ПРИМЕЧАНИЕ Подробности см. в отдельных руководствах по эксплуатации к аккумулятору и зарядному устройству.

- Аккумулятор следует хранить в сухом и защищенном от воздействия минусовых температур помещении при температуре от 0 до 25 °C. Во время хранения аккумулятор должен быть заряжен на 40 – 60 %.
- Во избежание короткого замыкания аккумулятор не следует хранить вблизи металлических или кислотосодержащих предметов.

12 УТИЛИЗАЦИЯ

Только для стран ЕС:

Согласно Европейской директиве 2012/19/EC об утилизации бывших в использовании электрического и электронного оборудования и ее внедрением в национальном законодательстве, бывшие в использовании зарядные устройства должны собираться отдельно и отправляться на экологически чистую переработку.

При ненадлежащей утилизации бывшее в использовании электрическое и электронного оборудования может оказывать вредное воздействие на окружающую среду и здоровье человека из-за возможного присутствия опасных веществ.

Примечания к Закону об электрическом и электронном оборудовании

- Электрическое и электронное оборудование не относится к бытовому мусору. Его необходимо собирать и утилизировать отдельно!
- Отработавшие батарейки или аккумуляторы, которые не установлены постоянно в старом устройстве, необходимо вынуть перед доставкой! Их утилизация регулируется Законом об аккумуляторах.
- Владельцы или пользователи электрического и электронного оборудования по закону обязаны возвращать их после их использования.
- Конечный пользователь несет ответственность за удаление персональных данных со старого устройства, подлежащего утилизации!

Символ перечеркнутого мусорного бака означает, что отработавшее электрическое и электронное оборудование нельзя выбрасывать вместе с бытовыми отходами.

Отработавшее электрическое и электронное оборудование можно бесплатно сдать в следующих местах:

- Пункты утилизации и переработки отходов в соответствии с общественным законодательством (например, муниципальные склады)
- Пункты продажи электроприборов (стационарные и онлайновые), в той мере, в какой продавцы обязаны принимать их обратно или предлагать их добровольно.

Данные заявления относятся только к оборудованию, установленному и проданному в странах Европейского союза и подпадающему под действие Европейской директивы 2012/19/EC. В странах за пределами Европейского Союза могут действовать другие правила, касающиеся утилизации электрических и электронных устройств.

Указания согласно закону о батарейках (BattG)

- Использованные батарейки и аккумуляторы не относятся к бытовому мусору. Его необходимо собирать и утилизировать отдельно!
- Чтобы безопасно вынуть батарейки или аккумуляторы из электрического устройства, а также получить информацию об их типе или химической системе, см. дополнительную информацию в руководстве по эксплуатации или установке.
- Владельцы или пользователи батареек, или аккумуляторов обязуются вернуть устройство после использования согласно закону. Возврат ограничивается допустимым количеством приобретенных или утилизированных товаров для домашнего хозяйства.

Использованные батареи могут содержать вредные вещества или тяжелые металлы, которые могут нанести вред окружающей среде и ущерб здоровью. Повторная переработка использованных батарейки и использование ресурсов, содержащихся в них, способствует защите этих двух важных активов.

Символ перечеркнутого мусорного контейнера означает, что батарейки и аккумуляторы нельзя утилизировать вместе с бытовыми отходами.

Кроме того, под символом мусорного контейнера нанесены символы Hg, Cd или Pb. Это выглядит следующим образом:

- Hg: батарея содержит более 0,0005% ртути
- Cd: батарея содержит более 0,002% кадмия
- Pb: батарея содержит более 0,004% свинца

Аккумуляторы и батарейки можно бесплатно сдать в следующих местах:

- Пункты утилизации и переработки отходов в соответствии с общественным законодательством (например, муниципальные склады)
- Магазины батареек и аккумуляторов
- Пункты приема общей системы возврата использованных батареек устройств
- Пункты приема изготовителя (если он не является членом объединенной системы возврата)

Эти заявления действительны только для аккумуляторов и батарей, которые продаются в странах Европейского Союза и соответствуют Регламенту ЕС 2023/1542/EC. В странах за пределами Европейского Союза могут действовать другие правила, касающиеся утилизации батарей и аккумуляторов.

13 ТЕХНИЧЕСКИЕ ХАРАКТЕРИСТИКИ

Технические характеристики: см. таблицу с техническими характеристиками в начале этого руководства по эксплуатации.

** Примечания относительно значений эмиссии вибраций и уровня шума:*

- *Измерение указанных значений эмиссии вибраций и уровня шума проводилось в соответствии со стандартизованным методом испытания, они могут использоваться для сравнения машин.*
- *Указанные значения эмиссии вибраций и уровня шума могут также использоваться для предварительной оценки воздействия (степени воздействия вибрации).*
- *Значения эмиссии вибраций и уровня шума могут отличаться от указанных значений при фактическом использовании машины в зависимости от способа ее использования.*
- *Соблюдайте меры безопасности в соответствии с главой по технике безопасности. Следует стараться держать вибрационную нагрузку в пределах минимума. Примерные меры по снижению вибрационной нагрузки включают использование перчаток при использовании машины и ограничение рабочего времени. В этом случае необходимо учитывать все части рабочего цикла (например, время выключения машины и время включения без нагрузки).*

14 СЕРВИСНОЕ ОБСЛУЖИВАНИЕ

Если у вас возникли вопросы о гарантии, ремонте или запасных частях, обратитесь в бли-

жайший сервисный центр компании «AL-KO». Его вы найдете в сети Интернет по ссылке: www.alko-garden.com/service-contacts

Подробнее о запчастях вы узнаете по ссылке: www.alko-garden.com/spareparts

15 ИНФОРМАЦИЯ О ДЕКЛАРАЦИИ СООТВЕТСТВИЯ

Настоящим заявляем с полной ответственностью, что данный продукт в реализуемой на рынке форме соответствует требованиям гармонизированных Директив ЕС, стандартов безопасности ЕС и специальных стандартов, распространяющихся на данный продукт. Декларация соответствия является частью руководства по эксплуатации и прилагается к машине.

16 ГАРАНТИЯ

Мы устраняем возможные дефекты материалов или производства в течение срока давности, установленного законом в отношении рекламаций по качеству, путем ремонта или замены изделия. Срок давности определяется законодательством страны, в которой было приобретено устройство.

Наше гарантийное обязательство действительно только при:

- Соблюдайте данное руководство по эксплуатации
- надлежащем обращении;
- использовании оригинальных запасных частей.

Гарантия аннулируется при:

- самостоятельных попытках ремонта;
- самостоятельных технических изменениях;
- использовании не по назначению.

Гарантия не распространяется на:

- повреждения лакокрасочного покрытия, вызванные нормальным износом;
- изнашивающиеся части, обозначенные в ведомости запасных частей рамкой xxxxxx (x).

Гарантийный срок начинается после покупки первым конечным пользователем. Определяющим фактором служит дата на документе, подтверждающем покупку. Обращайтесь с настоящим сертификатом и документом, подтверждающим покупку, к своему дилеру или в ближайший авторизованный сервисный центр. Настоящий сертификат не касается гарантируемых законом прав на претензии покупателя к продавцу.

ПЕРЕКЛАД ОРИГІНАЛУ ПОСІБНИКА З ЕКСПЛУАТАЦІЇ

Зміст

1 Правила техніки безпеки 467
1.1 Загальні вказівки з техніки безпеки для електричних машин 467
1.1.1 Безпека на робочому місці..... 467
1.1.2 Електрична безпека..... 467
1.1.3 Безпека людей..... 467
1.1.4 Використання та поводження з електричною машиною, що працює від акумулятора..... 468
1.1.5 Сервіс 468
1.2 Правила техніка безпеки для газонокосарок..... 469
1.3 Правила техніки безпеки для акумулятора й зарядного пристрою..... 469
2 Інформація про посібник із експлуатації 470
2.1 Символи на титульній сторінці..... 470
2.2 Умовні позначення та сигнальні слова 470
3 Опис пристрою 470
3.1 Використання за призначенням..... 470
3.2 Можливе передбачене використання..... 471
3.3 Залишкові ризики 471
3.4 Запобіжні та захисні елементи..... 471
3.5 Умовні позначення на пристрої 471
3.5.1 Мітки безпеки 471
3.5.2 Символи експлуатації..... 472
3.6 Огляди виробів..... 472
3.6.1 Оглядовий опис виробу (01)*.... 472
3.6.2 Оглядовий опис виробу (02, 03)** 473
3.6.3 Оглядовий опис виробу (04)***. 473
4 Монтаж 474
5 Введення в експлуатацію 474
5.1 Заряджання акумулятора..... 474
5.2 Встановлення та виймання акумуляторів (05, 06)..... 474
5.3 Увімкнення та вимкнення живлення (05, 06) 475
6 Експлуатація.....475
6.1 Регулювання висоти різання 475
6.1.1 Регулювання висоти зрізання (07)* 475
6.1.2 Регулювання висоти зрізання (08)**.....476
6.2 Косіння з травозбірником (09, 10) ...476
6.3 Запуск і зупинка косильного механізму (11, 12) 476
6.4 Увімкнення та вимкнення колісного приводу (13)** 477
6.5 Перевірка рівня заряду акумуляторів (14, 15) 477
6.6 Регулювання напрямної балки відповідно до зросту користувача.....477
6.6.1 Регулювання напрямної балки (16)** 477
6.6.2 Регулювання напрямної балки (17)** 477
6.6.3 Регулювання напрямної балки (18)***.....477
6.7 Складання й розкладання напрямної балки.....478
6.7.1 Складання та розкладання частини напрямної балки (19)*, **.478
6.7.2 Складання та розкладання напрямної балки (20)*** 478
6.8 Мульчування за допомогою мульчувального клина (21, 22)**,*** 478
6.9 Скошування з використанням системи бічного розвантаження (23)*** 478
6.10 Косіння без травозбірника (24)***....479
7 Вказівки з використання 479
8 Технічне обслуговування та догляд 480
8.1 Періодичні роботи з технічного обслуговування.....480
8.2 Очищення пристрою та косильного механізму 480
8.3 Перевірка та заміна ножа 480
8.4 Ремонтні роботи 481

9 Усунення несправностей 481
9.1 Виправлення помилок пристрою та обробки 481
9.2 Коди помилок та усунення помилок 482
10 Транспортування 483
10.1 Транспортування пристрою 483
10.2 Транспортування..... 483
11 Зберігання 484
11.1 Зберігання акумуляторної газонокосарки 484
11.2 Зберігання акумулятора та зарядного пристрою 484
12 Утилізація 485
13 Технічні характеристики..... 486
14 Сервісне обслуговування 486
15 Інформація про декларацію відповідності 486
16 Гарантія..... 486

1 ПРАВИЛА ТЕХНІКИ БЕЗПЕКИ

1.1 Загальні вказівки з техніки безпеки для електричних машин

⚠ **ПОПЕРЕДЖЕННЯ! Ознайомтеся з усіма правилами техніки безпеки, інструкціями, ілюстраціями і технічними характеристиками, які входять в комплект постачання цієї машини.** *Недотримання вказівок з техніки безпеки та інструкцій може призвести до ураження електричним струмом, пожежі та (або) серйозних травм.*

- **Зберігайте правила техніки безпеки та вказівки для використання в майбутньому.**

Позначення «машина», що використовується в вказівках по техніці безпеки, стосується машин, що працюють від мережі (з мережевим кабелем), або машин, що працюють від акумулятора (без мережевого кабелю).

1.1.1 Безпека на робочому місці

- **Робоча зона має бути чистою та добре освітленою.** *Безлад і погане освітлення — супутники нещасних випадків.*
- **Забороняється використовувати машину у вибухонебезпечному середовищі, де є легкозаймисті рідини, гази чи пил.** *Машини створюють іскри, від яких пил і гази можуть загорітися.*
- **Користуючись машиною, тримайте дітей та інших осіб на безпечній відстані.** *Якщо ви відволічетеся, ви можете втратити контроль над машиною.*

1.1.2 Електрична безпека

- **Штекер машини має відповідати конфігурації розетки. Заборонено будь-яким чином модифікувати штекер. Не використовуйте адаптери разом із заземленими машинами.** *Використання немодифікованих штекерів і відповідних розеток знижує ризик ураження електричним струмом.*
- **Уникайте фізичного контакту з заземленими поверхнями, наприклад трубами, радіаторами, плитами та холодильниками.** *У разі заземлення тіла збільшується ризик ураження електричним струмом.*
- **Забороняється використовувати газонокосарку у разі дощу або вологості.** *Це може збільшити ризик ураження електричним струмом.*
- **Не тягніть за з'єднувальний кабель, щоб перемістити, підвісити машину чи від'єднати штекер від розетки. Тримайте з'єднувальний кабель на безпечній відстані від оливи, гострих країв, джерел тепла і рухомих деталей.** *Пошкодження або заплутування з'єднувального кабелю підвищує ризик ураження електричним струмом.*
- **Працюючи з машиною на вулиці, використовуйте подовжувальний кабель, придатний для подібного використання.** *Використання спеціально призначеного для експлуатації на вулиці подовжувального кабелю знижує ризик ураження електричним струмом.*
- **У разі необхідності експлуатації машини у вологому середовищі скористайтеся автоматичним запобіжним вимикачем.** *Застосування запобіжного вимикача знижує ризик ураження електричним струмом.*

1.1.3 Безпека людей

- **Будьте уважні, стежте за своїми діями і керуйтеся здоровим глуздом під час роботи з машиною. Не користуйтеся машиною, якщо ви втомлені або перебуваєте під впливом наркотичних засобів,**

алкоголю чи медикаментів. *Короткочасна неуважність під час роботи з машиною може спричинити серйозну травму.*

- **Користуйтеся засобами індивідуального захисту й обов'язково надягайте захисні окуляри.** *Залежно від способу й умов використання машини такі засоби індивідуального захисту, як респіратор, неслизьке захисне взуття, шолом і навушники, суттєво знижують ризик отримання травми.*
- **Уникайте ненавмисного увімкнення. Переконайтеся, що машина вимкнена, перш ніж приєднувати її до джерела живлення та (або) акумулятора, брати в руки або переносити.** *Не носіть машину, тримаючи палець на вимикачі, і не підключайте її увімкненою до мережі. Це може призвести до нещасного випадку.*
- **Перед увімкненням машини зніміть з неї інструменти для регулювання або гайкові ключі.** *Інструмент або ключ, що знаходиться на деталі машини, яка обертається, може завдати травм.*
- **Уникайте незручного положення тіла. Виберіть стійке положення та зберігайте рівновагу.** *Це дозволить краще контролювати машину в непередбачених ситуаціях.*
- **Носіть відповідний одяг. Не вдягайте просторий одяг або прикраси. Тримайте волосся і одяг на безпечній відстані від деталей, які рухаються.** *Просторий одяг, прикраси та довге волосся можуть заплутатися в таких деталях.*
- **Якщо передбачено встановлення пристроїв для відсмоктування і утримання пилу, переконайтеся, що вони під'єднані і використовуються правильно.** *Застосування таких пристроїв знижує ризики, що виникають внаслідок запиленості.*
- **Не вважайте себе в уявній безпеці і не ігноруйте правила безпеки для машин, навіть якщо ви знайомі з машиною після її багаторазового використання.** *Недбале поводження може призвести до серйозних травм протягом декількох секунд.*

1.1.4 Використання та поводження з електричною машиною, що працює від акумулятора

- **Заряджати акумулятори дозволяється тільки за допомогою зарядного пристрою, рекомендованого виробником.** *Якщо зарядний пристрій, який підходить для певного виду акумуляторів, використовується з іншими акумуляторами, існує небезпека пожежі.*
- **Використовуйте в машинах лише призначені для цього акумулятори.** *Використання інших акумуляторів може призвести до травмування або пожежі.*
- **Тримати акумулятори якомога далі від скріпок, монет, ключів, цвяхів, гвинтів та інших дрібних металевих предметів, які можуть спричинити замикання контактів.** *Замикання контактів акумулятора може спричинити опіки або пожежу.*
- **За неправильного використання з акумулятора може потекти рідина. Слід уникати контакту з нею. У разі контакту промити уражене місце водою. Якщо рідина потрапила в очі, звернутися по медичну допомогу.** *Рідина, що витікає з акумулятора, може спричинити подразнення шкіри або опіки.*
- **Забороняється використовувати пошкоджений або модифікований акумулятор або машину.** *Пошкоджені або модифіковані акумулятори можуть поводити себе непередбачувано і спричинити пожежу, вибух або пошкодження.*
- **Тримайте акумулятор й машину якомога далі Інструмент від вогню або високих температур.** *Вогонь або температура вище 130 °C можуть спричинити вибух.*
- **Дотримуйтесь інструкцій з заряджання і в жодному разі не заряджайте акумулятор або машину, що працює від акумулятора, поза діапазоном температур, зазначених у посібнику з експлуатації.** *Неправильне заряджання або заряджання поза затвердженим діапазоном температур можуть привести до руйнування акумулятора і підвищення пожежонебезпеки.*

1.1.5 Сервіс

- **Доручайте ремонт машини лише кваліфікованим спеціалістам, що використовують оригінальні запчастини.** *Це га-*

рантує, що машина і надалі буде безпечною для використання.

- **У жодному разі не виконуйте обслуговування зруйнованих акумуляторів.** *Обслуговування акумуляторів дозволено здійснювати тільки виробнику або його сервісній службі.*

1.2 Правила техніка безпеки для газонокосарок

- **Забороняється використовувати газонокосарку в поганих погодних умовах, особливо коли є ризик виникнення блискавки.** *Це знижує ризик отримання удару блискавкою.*
- **Слід ретельно перевіряти зону, де газонокосарку буде використано, на наявність диких тварин.** *Під час експлуатації газонокосарка може травмувати диких тварин.*
- **Слід ретельно оглянути зону, де буде використано газонокосарку, та видаліть усі камені, гілки, дроти, кістки та інші сторонні предмети.** *Предмети, що відлітають, можуть спричинити травми.*
- **Перед використанням газонокосарки слід перевірити, чи не зношені або не пошкоджені ніж та різальний блок.** *Зношені або пошкоджені деталі підвищують небезпеку травмування.*
- **Слід регулярно перевіряти травозбірник на відсутність зносу або пошкодження.** *Зношений або пошкоджений травозбірник може підвищити небезпеку травмування.*
- **Забороняється знімати всі запобіжні пристрої. Запобіжні пристрої повинні бути в хорошому робочому стані й встановлені правильно.** *Запобіжний пристрій, який ослаблений, пошкоджений або не працює належним чином, може спричинити травмування.*
- **Слід підтримувати чистоту усіх вентиляційних отворів.** *Засмічені вентиляційні отвори і забруднювачі можуть спричинити перегрів або пожежу.*
- **Слід носити нековзке захисне взуття під час роботи з газонокосаркою. Забороняється використовувати газонокосарку босоніж або у відкритих сандалях.** *Це зменшує небезпеку травмування ніг через контакт з рухомим ножем.*
- **Слід носити довгі штани під час роботи з газонокосаркою.** *Незахищена шкіра збільшує небезпеку травмування предметами, що відлітають.*
- **Забороняється використовувати газонокосарки на вологій траві. Слід ходити, бігати забороняється.** *Це знижує небезпеку послизання або падіння, що може призвести до травмування.*
- **Забороняється використовувати газонокосарки на дуже крутих схилах.** *Це знижує небезпеку втрати контролю, послизання або падіння, що може призвести до травмування.*
- **Під час роботи на схилах слід забезпечити безпечний підйом, працювати по схилу, не піднімаючись або опускаючись, і бути надзвичайно обережними під час зміни напрямку.** *Це знижує небезпеку втрати контролю, послизання або падіння, що може призвести до травмування.*
- **Слід бути особливо обережними під час переміщення газонокосарки назад або якщо ви тягнете її на себе. Слід звертати увагу на оточуюче середовище.** *Це знижує небезпеку перечеплення під час експлуатації.*
- **Забороняється торкатися ножів чи інших небезпечних рухомих деталей під час руху.** *Це знижує небезпеку травмування рухомими деталями.*
- **Під час видалення матеріалу, що застряг, або чищення газонокосарки, перевірте, чи всі перемикачі вимкнуто, а акумулятор знято.** *Несподівана робота газонокосарки може привести до серйозних травм.*
- Перед зберіганням пристрою йому слід дати охолонути.
- Перш ніж відправити травозбірник на зберігання, його слід спорожнити.
- Під час регулювання пристрою слід стежити, щоб пальці не були затиснені між рухомими лопатями та нерухомими деталями машини.

1.3 Правила техніки безпеки для акумулятора й зарядного пристрою

- Виймайте акумулятор з пристрою перед заряджанням.
- Вставляйте акумулятор у пристрій, дотримуючись правильної полярності.

- Якщо ви плануєте зберігати пристрій протягом тривалого часу, виймайте акумулятор.
- Не замикайте накоротко з'єднувальні клеми пристрою або акумулятора.

Посібники з експлуатації

Дотримуватися правил техніки безпеки в окремих посібниках з експлуатації під час використання акумулятора та зарядного пристрою:

- Посібник з експлуатації 443998: акумулятори
- Посібник з експлуатації 443999: зарядні пристрої

2 ІНФОРМАЦІЯ ПРО ПОСІБНИК ІЗ ЕКСПЛУАТАЦІЇ

- Німецька версія містить оригінальний посібник із експлуатації. Всі інші мовні версії — це переклади оригінального посібника з експлуатації.
- Завжди тримайте цей посібник із експлуатації під рукою, щоб прочитати його, якщо вам знадобиться інформація про пристрій.
- Передавайте пристрій іншим особам тільки разом з цим посібником із експлуатації.
- Прочитайте та дотримуйтеся вказівок з техніки безпеки та попереджень, що містяться в цьому посібнику з експлуатації.

2.1 Символи на титульній сторінці

Символ	Значення
	Обов'язково прочитайте цей посібник з експлуатації перед введенням в експлуатацію. Це є необхідною умовою безпечної та безвідмовної роботи.
	Посібник з експлуатації
	Обережно поводьтеся з літій-іонними акумуляторами! Зокрема, дотримуйтеся інструкцій з транспортування, зберігання та утилізації в цьому посібнику з експлуатації!
	Цей виріб відповідає застосовним європейським директивам, і для цих директив було проведено процедуру оцінки відповідності.

2.2 Умовні позначення та сигнальні слова

⚠ НЕБЕЗПЕКА! Вказує на небезпечну ситуацію, яка, якщо її не уникнути, призводить до смерті або серйозних травм.

⚠ ПОПЕРЕДЖЕННЯ! Вказує на потенційно небезпечну ситуацію, яка, якщо її не уникнути, може призвести до смерті або серйозних травм.

⚠ ОБЕРЕЖНО! Вказує на потенційно небезпечну ситуацію, яка, якщо її не уникнути, може призвести травмування легкої та середньої тяжкості.

УВАГА! Вказує на ситуацію, яка, якщо її не уникнути, може призвести до майнового збитку.

ПРИМІТКА Спеціальні вказівки для кращого розуміння та полегшення роботи.

3 ОПИС ПРИСТРОЮ

У цій документації описано кілька моделей приладів. Визначте, яка у вас модель, на основі зображень виробу та опису різних параметрів.

Можна використовувати всі акумулятори (Bxxx Li) та зарядні пристрої (Cxxx Li) типу AL-KO 18 V / 36 V 1 BATTERY / 2 VOLTAGES

УВАГА! Небезпека пошкодження пристрою та акумулятора. Якщо пристрій працює з неправильними акумуляторами, то це може призвести до пошкодження пристрою та акумуляторів.

- Пристрій працює тільки з призначеними для цього акумуляторами.

ПРИМІТКА Для отримання додаткової інформації див. посібники з експлуатації акумуляторів та зарядного пристрою типу AL-KO 18 V / 36 V 1 BATTERY / 2 VOLTAGES

3.1 Використання за призначенням

Цей пристрій призначений для косіння дерноглейового ґрунту в приватному секторі, і його

можна використовувати тільки на висушеному газоні.

Будь-яке інше використання вважається використанням не за призначенням. Пристрій слід використовувати лише в повністю зібраному стані.

Цей пристрій призначено для приватного використання. Будь-яке інше використання або несанкціоновані зміни та доповнення конструкції вважаються використанням не за призначенням і призводять до анулювання гарантії, а також втрати відповідності та відмови від будь-якої відповідальності виробника за шкоду, завдану користувачеві або третій стороні.

3.2 Можливе передбачене використання

Пристрій не призначений для комерційного використання в громадських парках, на спортивних майданчиках, у сільському та лісовому господарствах.

- Не використовуйте пристрій під дощем або на мокрому газоні.
- На поверхні, яку потрібно покосити, не повинно бути сторонніх предметів, наприклад каменів, шматків дерева, пляшок.
- Заборонено демонтувати чи вимикати наявні захисні механізми, наприклад, фіксуючи запобіжну дугу на балці.

3.3 Залишкові ризики

Навіть якщо пристрій використовується належним чином, завжди існує певний залишковий ризик, який не можна виключити. Можливі наведені нижче потенційні небезпеки на основі типу та конструкції пристрою залежно від використання:

- Відкидання зрізаного матеріалу, землі та дрібних каменів.
- Вдихання часток зрізаного матеріалу за відсутності респіратора.
- Нанесення порізів у разі контакту з рухомими деталями ножа.

3.4 Запобіжні та захисні елементи

⚠ **ПОПЕРЕДЖЕННЯ! Небезпека травмування.** Несправність або відсутність запобіжних та захисних елементів можуть призвести до серйозних травм.

- Несправні запобіжні та захисні елементи слід відремонтувати.
- У жодному разі не виводьте з ладу запобіжні та захисні елементи.

Запобіжна дуга

Пристрій оснащений запобіжною дугою. У момент небезпеки просто відпустіть запобіжну дугу. Двигун та косильний механізм зупиняться.

Кнопка «Пуск» (на частині рами)

Щоб запустити двигун за допомогою запобіжної дуги, спочатку натисніть кнопку «Пуск».

Відбивна заслінка

Відбивна заслінка забезпечує захист, наприклад, від часток зрізаного матеріалу та каменів, які можуть відкидатися.

3.5 Умовні позначення на пристрої

3.5.1 Мітки безпеки

Символ	Значення
	Слід бути особливо обережними під час використання пристрою!
	Перед введенням в експлуатацію слід прочитати посібник з експлуатації!
	Небезпека: під час роботи від пристрою можуть відлітати сторонні предмети!
	Вивести сторонніх осіб із небезпечної зони!
	Небезпека травмування! Бережіть руки й ноги від різального блоку!
	Коли прилад не використовується, а також перед технічним обслуговуванням та ремонтними роботами: Вимкнути прилад й вийняти акумулятор з пристрою!
	Не застосовується. Використовується лише для електрокосарок.[a)]

Символ	Значення
	Не скошуйте траву на крутих схилах![a)]
	Не використовуйте пристрій під час дощу та не зберігайте його під відкритим небом![a)]
STOP	Ніж працюватиме після вимкнення живлення. Не торкайтеся ножа, доки не зупиняться всі деталі пристрою![a)]

[a)] 46.6 Li SP comfort, 51.6 Li SP comfort

3.5.2 Символи експлуатації

Символ	Значення
36V	Газонокосарка, що працює в режимі 36 В, з двома акумуляторами з напругою 18 В.
START	Для запуску газонокосарки натисніть кнопку «Start» (Пуск).[a)]
① ② ③	Необхідні дії для здійснення запуску газонокосарки (див. *розділ 6.3 "Запуск і зупинка косильного механізму (11, 12)", сторінка 476*)[b)]
GO STOP	Індикатор рівня заповнення на травозбірнику: ■ Індикатор рівня заповнення вгорі (GO): продовжуйте працювати! ■ Індикатор рівня заповнення внизу (STOP): перервіть роботу та спорожніть травозбірник!
	Символ роботи поворотної ручки на напрямній балці:[c)] ■ Замок закрито: напрямну балку зафіксовано у вибраному положенні. ■ Замок відкрито: напрямну балку ослаблено для регулювання.

Символ	Значення
① ② ③	Ступені регулювання висоти напрямної балки (2-ступеневої системи)[c)] Третій ступінь слугує для складання напрямної балки.
	У разі небезпеки: негайно відпустіть запобіжну дугу, щоб зупинити газонокосарку.

[a)] 34.6 Li comfort, 38.6 Li comfort, 43.6 Li comfort

[b)] 46.6 Li SP comfort, 51.6 Li SP comfort

[c)] 38.6 Li comfort, 43.6 Li comfort

3.6 Огляди виробів

3.6.1 Оглядовий опис виробу (01)*

*: 34.6 Li comfort

Номер	Компонент
1	Кнопка «Start» (Пуск)
2	Запобіжна дуга
	Напрямна балка:
3	■ Поверхня захоплення
4	■ Верхня поперечина
5	■ Обертові шарніри зі швидкозатискним з’єднанням
6	■ Нижня поперечина
7	■ Обертовий шарнір з кнопкою фіксації положення
	Індикація рівня заряду акумуляторів:
8	■ Світлодіодні індикатори
9	■ Кнопки для перевірки рівня заряду
10	Кришка акумуляторного відсіку
11	Акумуляторний відсік
	Централізоване регулювання висоти зрізання:
12	■ Індикатор висоти зрізання (5-позиційний)
13	■ Важіль розблокування
14	Косильна дека з ножем

Номер	Компонент
15	Ручка для перенесення
16	Відбивна заслінка
	Травозбірник:
17	■ Корпус травозбірника
18	■ Ручка-тримач травозбірника
19	■ Індикатор рівня заповнення на травозбірнику
20 [a)]	Зарядний пристрій [a)]
21 [a)]	Акумулятори (2 шт.) [a)]

[a)] В комплекті поставки

3.6.2 Оглядовий опис виробу (02, 03)**

**: 38.6 Li comfort, 43.6 Li comfort

Номер	Компонент
1	Кнопка «Start» (Пуск)
2	Запобіжна дуга
	Напрямна балка:
3	■ Поверхня захоплення
4	■ Верхня поперечина
5	■ Обертові шарніри зі швидкозатискним з'єднанням
6	■ Нижня поперечина
7	■ 2-ступенева система регулювання висоти: 38.6 Li comfort: Обертові шарніри зі швидкозатискним з'єднанням, 43.6 Li comfort: Пружинний болт з поворотною ручкою Третій ступінь слугує для складання напрямної балки.
	Індикація рівня заряду акумуляторів:
8	■ Світлодіодні індикатори
9	■ Кнопки для перевірки рівня заряду
10	Кришка акумуляторного відсіку
11	Акумуляторний відсік
	Централізоване регулювання висоти зрізання:
12	■ Індикатор висоти зрізання (5-позиційний)
13	■ Важіль розблокування
14	Косильна дека з ножем
15	Ручка для перенесення
16	Відбивна заслінка
	Травозбірник:
17	■ Корпус травозбірника
18	■ Ручка-тримач травозбірника
19	■ Індикатор рівня заповнення на травозбірнику
20	Клин для мульчування
21 [a)]	Зарядний пристрій [a)]
22 [a)]	Акумулятори (2 шт.) [a)]

[a)] В комплекті поставки

3.6.3 Оглядовий опис виробу (04)***

***: 46.6 Li SP comfort, 51.6 Li SP comfort

Номер	Компонент
	Система управління Cockpit з такими функціями:
1	■ Індикація рівня заряду акумуляторів
2	■ Кнопки з подвійними функціями: 1. Кнопка «Start» (Пуск), 2. Перевірка стану заряду
3	Запобіжна дуга
4	Дуга перемикання для колісного приводу
	Напрямна балка:
5	■ Поверхня захоплення
6	■ Балка
7	■ Пружинний болт з поворотною ручкою (2-ступеневої системи) Третій ступінь слугує для складання напрямної балки.
8	■ Шарнір балки

Номер	Компонент
	Централізоване регулювання висоти зрізання:
9	■ Індикатор висоти зрізання (6-ступеневий)
10	■ Регулювальний важіль
11	Заслінка бічного розвантаження
12	Вставка системи бічного розвантаження
13	Передня ручка для перенесення
14	Косильна дека з ножем
15	Акумуляторний відсік
16	Кришка акумуляторного відсіку
17	Задня ручка для перенесення
18	Відбивна заслінка
	Травозбірник:
19	■ Корпус травозбірника
20	■ Ручка-тримач травозбірника
21	■ Індикатор рівня заповнення на травозбірнику
22	Клин для мульчування
23 [a)]	Зарядний пристрій [a)]
24 [a)]	Акумулятори (2 шт.) [a)]

[a)] В комплекті поставки

Дата випуску

Дата випуску зазначена на типовій табличці виробу. Дата випуску відповідає першим чотирьом цифрам серійного номера XYZZ- AAAAAA.

- X: Рік випуску
- Y: Місяць випуску (A = січень)
- ZZ: День випуску

4 МОНТАЖ

⚠ ПОПЕРЕДЖЕННЯ! Небезпека через неповний монтаж! Використання пристрою, змонтованого не в повному обсязі, може призвести до серйозних травм.

- Пристрій слід використовувати тільки за умови завершення монтажу в повному обсязі!
- Вставляйте акумулятори тільки в повністю зібраний пристрій!

Дотримуйтесь етапів виконання монтажу Вашої моделі, що наведені в розділі ілюстраціями:

Installation
34.6 Li comfort

Installation
38.6 Li comfort

Installation
43.6 Li comfort

Installation
46.6 Li SP comfort | 51.6 Li SP comfort

5 ВВЕДЕННЯ В ЕКСПЛУАТАЦІЮ

5.1 Заряджання акумулятора

Акумулятори заряджено неповністю. Акумулятори слід повністю зарядити перед першим використанням. Акумулятори можна заряджати на будь-якому рівні заряду. Переривання заряджання не впливає на стан акумуляторів.

ℹ ПРИМІТКА Більш детальна інформація знаходиться в окремих посібниках акумуляторів та зарядного пристрою.

5.2 Встановлення та виймання акумуляторів (05, 06)

Газонокосарка працює лише тоді, коли вставлено обидва акумулятори.

УВАГА! Небезпека пошкодження акумуляторів. Якщо після використання залишити акумулятори в пристрої, вони можуть бути пошкоджені.

- Відразу після завершення роботи слід витягти акумулятори з пристрою і розмістіть на зберігання в утеплене місце.
- Вставляти акумулятори в пристрій слід безпосередньо перед роботою.

Встановлення акумулятора

1. Відкиньте (05/a, 06/a) кришку акумуляторного відсіку (05/1, 06/1).
2. Вставляйте акумулятори (05/2, 06/2), рухаючись згори, в акумуляторні відсіки (05/3, 06/3) до моменту клацання (05/b, 06/b).
3. Закрийте (05/c, 06/c) кришку акумуляторного відсіку.

Виймання акумулятора

1. Натисніть та утримуйте натиснутою кнопку розблокування (05/4, 06/4) на акумуляторі.
2. Вийміть акумулятори.

5.3 Увімкнення та вимкнення живлення (05, 06)

⚠ ПОПЕРЕДЖЕННЯ! Небезпека травмування. Несанкціоноване увімкнення може привести до серйозних травм.

- Завжди перед перервами та техобслуговуванням: Зніміть акумулятор.

Увімкнення живлення

1. Відкиньте (05/a, 06/a) кришку акумуляторного відсіку (05/1, 06/1).
2. Встановлення акумулятора: див. *розділ 5.2 "Встановлення та виймання акумуляторів (05, 06)", сторінка 474*.
3. Закрийте (05/c, 06/c) кришку акумуляторного відсіку.
4. Увімкнення пристрою: див. *розділ 6.3 "Запуск і зупинка косильного механізму (11, 12)", сторінка 476*.

Вимкнення живлення

1. Виймання акумуляторів: див. *розділ 5.2 "Встановлення та виймання акумуляторів (05, 06)", сторінка 474*.
2. Одразу після використання акумулятор слід вийняти з пристрою, зарядити та зберігати його в захищеному від впливу низьких температур місці. Наступного разу акумулятор слід вставляти в пристрій безпосередньо перед використанням.

6 ЕКСПЛУАТАЦІЯ

⚠ ПОПЕРЕДЖЕННЯ! Небезпека травмування. Несправність або відсутність запобіжних та захисних елементів можуть призвести до серйозних травм.

- Перед увімкненням перевірте наявність і функціональність всіх запобіжних і захисних пристроїв!

⚠ ПОПЕРЕДЖЕННЯ! Ризик травмування за ненормальних умов експлуатації. Негайно зупиніть газонокосарку. Зніміть акумулятор. Потім переконайтеся, що всі рухомі частини повністю зупинились:

- Після наїзду на сторонній предмет: Перевірте газонокосарку на відсутність пошкоджень і відремонтуйте її. Лише після цього знову ввімкніть газонокосарку та введіть її в експлуатацію.
- Якщо газонокосарка вібрує ненормально: Негайно перевірте її на відсутність пошкоджень. Замініть або відремонтуйте пошкоджені деталі. Знайдіть незакріплені деталі та закріпіть їх.

УВАГА! Небезпека пошкодження пристрою. Якщо ніж заблоковано, двигун може бути перевантажений.

- Очищайте косильний механізм після кожного використання.
- Установіть більшу висоту зрізу.
- Косіть високу траву і густі зарості поетапно.

6.1 Регулювання висоти різання

⚠ ОБЕРЕЖНО! Небезпека порізів! Небезпека порізів у разі контакту рук із працюючим косильним механізмом.

- Налаштовуйте висоту зрізу тільки з вимкненим двигуном і зупиненим косильним механізмом.

6.1.1 Регулювання висоти зрізання (07)*

*: 34.6 Li comfort, 38.6 Li comfort, 43.6 Li comfort

1. Потягніть (07/a) важіль розблокування (07/1).
2. Підніміть газонокосарку за ручку для перенесення (07/2) догори або штовхніть її донизу (07/b). При цьому зчитайте бажану висоту зрізання за шкалою (07/3).
3. Відпустіть важіль розблокування.

6.1.2 Регулювання висоти зрізання (08)**

**: 46.6 Li SP comfort, 51.6 Li SP comfort

1. Потягніть регулювальний важіль (08/1) назовні для розблокування (08/a), та утримуйте його.
   - Для низького газону: перемістіть (08/b) регулювальний важіль у напрямку передніх коліс.
   - Для високого газону: перемістіть (08/b) регулювальний важіль у напрямку травозбірника.
   - Зчитайте бажану висоту скошування за шкалою (08/3).
2. Відпустіть регулювальний важіль, щоб він зафіксувався у потрібній позиції.

6.2 Косіння з травозбірником (09, 10)

Пристрій можна використовувати з травозбірником або без нього.

Встановлення травозбірника

1. Переконайтеся в тому, що пристрій вимкнено, і косильний механізм зупинено.
2. Підніміть (09/a) відбивну заслінку (09/1).
3. Навісьте (09/b) травозбірник (09/2) на тримач.
4. Опустіть відбивну заслінку.

Перевірте рівень наповнення

Індикатор рівня заповнення (10/1) притискається вгору (10/a) повітряним потоком під час косіння. Якщо травозбірник (10/2) заповнений, на ньому відображається індикація рівня заповнення (10/b). Необхідно спорожнити травозбірник.

Навішування і спорожнення травозбірника

⚠ ОБЕРЕЖНО! Небезпека порізів! Небезпека порізів у разі контакту рук із працюючим косильним механізмом.

- Знімайте травозбірник тільки тоді, коли косильний механізм знаходиться в нерухомому стані.

ПРИМІТКА Під час спорожнення травозбірника також очищайте випускні отвори індикатора рівня наповнення, щоб забезпечити належну працездатність.

1. Переконайтеся в тому, що пристрій вимкнено, і косильний механізм зупинено.
2. Підніміть відбивну заслінку (09/1).
3. Зніміть травозбірник (09/2) з кріплень вниз.
4. Спорожніть травозбірник.
5. Очистьте продувні отвори індикатора рівня заповнення.
6. Встановіть травозбірник (див. вище).

6.3 Запуск і зупинка косильного механізму (11, 12)

Запускайте косильний механізм тільки на рівній поверхні, а не у високій траві. Поверхню слід очистити від сторонніх предметів, наприклад, каменів. Не піднімати та не нахиляти пристрій для запуску.

УВАГА! Небезпека пошкодження пристрою. Внаслідок багаторазового увімкнення та вимкнення двигуна, які дуже часто повторюються, косильний механізм може бути пошкоджено.

- Двигун слід увімкнути тільки після повної зупинки косильного механізму.

ПРИМІТКА Дозволене робоче положення: ви стоїте позаду газонокосарки й тримаєтесь за частину рами обома руками.

Запуск косильного механізму

1. Якщо ще нічого не сталося: Увімкніть живлення (див. *розділ 5.3 "Увімкнення та вимкнення живлення (05, 06)", сторінка 475*).
2. Натисніть кнопку «Start» (Пуск) (11/1, 12/1) і утримуйте її натиснутою (11/a, 12/a).
3. Потягніть (11/b, 12/b) запобіжну скобу (11/2, 12/2) до напрямної балки (11/3, 12/3). Двигун і косильний механізм запустяться.
4. Відпустіть кнопку «Start» (Пуск), водночас утримуючи запобіжну дугу.

ПРИМІТКА Запобіжна скоба не фіксується. Напрямну балку слід міцно утримувати протягом всього процесу обробки газону.

Зупинка косильного механізму

1. Відпустіть запобіжну дугу. Вона автоматично повернеться в початкове положення.
2. Дочекайтеся повної зупинки косильного механізму.
3. Вимкніть живлення (див. *розділ 5.3 "Увімкнення та вимкнення живлення (05, 06)", сторінка 475*).

⚠ ОБЕРЕЖНО! Небезпека порізів. Небезпека порізів у разі контакту рук із працюючим косильним механізмом.

- Необхідно дочекатися повної зупинки косильного механізму.
- Перед проведенням будь-яких робіт, пов'язаних із технічним обслуговуванням та доглядом: Вимкніть пристрій і зачекайте, доки косильний механізм зупиниться. Вийміть акумулятор.

6.4 Увімкнення та вимкнення колісного приводу (13)**

**: 46.6 Li SP comfort, 51.6 Li SP comfort

ПРИМІТКА Колісний привід можна увімкнути тільки при працюючому двигуні.

Увімкнення колісного приводу

1. Увімкніть пристрій і запустіть двигун (див. *розділ 6.3 "Запуск і зупинка косильного механізму (11, 12)", сторінка 476*).
2. Притисніть важіль колісного приводу (13/1) до напрямної балки (13/2) та утримуйте їх (13/a). Дуга перемикання для колісного приводу не фіксується.

Вимкнення колісного приводу

1. Відпустіть дугу перемикання для колісного приводу. Він автоматично повертається в нульове положення.

6.5 Перевірка рівня заряду акумуляторів (14, 15)

1. Короткочасно натисніть кнопки (14/1, 15/1).
   ⇨ Світлодіодні індикатори (14/2, 15/2) світяться або блимають залежно від рівня заряду:

Світлодіодні індикатори (зеленого кольору)	Рівень заряду акумулятора
Світяться 4 світлодіодні індикатори.	Акумулятор повністю заряджено.
Світяться 3 світлодіодні індикатори.	Акумулятор заряджено на 75 %.
Світяться 2 світлодіодні індикатори.	Акумулятор заряджено на 50 %.
Світиться 1 світлодіодний індикатор.	Акумулятор заряджено на 25 %.
Блимають 4 світлодіодні індикатори.	Акумулятор розряджений.

ПРИМІТКА Також світлодіодні індикатори подають сигнали з кодами помилок (див. *розділ 9.2 "Коди помилок та усунення помилок", сторінка 482*).

6.6 Регулювання напрямної балки відповідно до зросту користувача

6.6.1 Регулювання напрямної балки (16)**

**: 38.6 Li comfort

1. З обох боків: Розчепіть (16/a) швидкозатискні з'єднання (16/1).
2. Поверніть (16/b) напрямну балку (16/2) у положення 1 або 2.
   Примітка: *Третій ступінь слугує для складання напрямної балки.*
3. З обох боків: Зчепіть (16/c) швидкозатискні з'єднання.

6.6.2 Регулювання напрямної балки (17)**

**: 43.6 Li comfort

1. З обох боків: Поверніть поворотну ручку (17/1) у положення відкритого замка (17/a).
2. Поверніть (17/b) напрямну балку (17/2) у положення 1 або 2.
   Примітка: *Третій ступінь слугує для складання напрямної балки.*
3. З обох боків: Поверніть (17/c) поворотну ручку у положення закритих замка.

6.6.3 Регулювання напрямної балки (18)***

***: 46.6 Li SP comfort, 51.6 Li SP comfort

1. З обох боків: Поверніть (18/a) поворотну ручку (18/1) на 90°.
2. Поверніть (18/b) напрямну балку (18/2) в одне з двох положень (18/3).
3. З обох боків: Поверніть (18/c) поворотну ручку на 90°.

6.7 Складання й розкладання напрямної балки

Після складання напрямної балки можна перевернути пристрій бічний для полегшення чищення різального апарата. За складеної напрямної балки пристрій можна зберігати, заощаджуючи місце.

⚠ ОБЕРЕЖНО! Небезпека затиснення. Пальці та інші частини тіла можуть бути затиснуті елементами рами, які нещільно зафіксовано.

- Необхідно надійно фіксувати такі елементи.
- Не тримайте пальці та інші частини тіла поміж елементами, які нещільно зафіксовано.

6.7.1 Складання та розкладання частини напрямної балки (19)*, **

*: 34.6 Li comfort

**: 38.6 Li comfort, 43.6 Li comfort

Складання напрямної балки

1. З обох боків: Ослабте (19/a) кріплення (19/1) напрямної балки на корпусі настільки, щоб напрямну балку можна було повернути вперед.
2. Складіть (19/b) напрямну балку (19/2) повністю вперед.
3. З обох боків: Роз’єднайте верхні швидкозатискні з’єднання (19/3).
4. Складіть (19/c) верхню частину напрямної балки (19/4) донизу.

Розкладання напрямної балки

Виконайте всі дії у зворотному порядку.

6.7.2 Складання та розкладання напрямної балки (20)***

***: 46.6 Li SP comfort, 51.6 Li SP comfort

Складання напрямної балки

1. З обох боків: Поверніть поворотну ручку (20/1) на 90°.
2. Складіть (20/a) напрямну балку (20/2) повністю вперед.

Розкладання напрямної балки

Виконайте всі дії у зворотному порядку.

6.8 Мульчування за допомогою мульчувального клина (21, 22)**,***

**: 38.6 Li comfort, 43.6 Li comfort

***: 46.6 Li SP comfort, 51.6 Li SP comfort

Під час мульчування матеріал, що зрізається, не збирається, а залишається на траві. Мульча захищає ґрунт від висихання і забезпечує її живильними речовинами. Кращі результати досягаються при регулярному скошуванні прибл. на 2 см. Швидко гниє тільки молода трава з м'якою листовою тканиною.

- Висота трави перед мульчуванням: макс. 8 см
- Висота трави після мульчування: мін. 4 см

ПРИМІТКА Налаштуйте крокову швидкість відповідно до мульчування, та не рухайтеся занадто швидко.

Встановлення клина для мульчування (21)

⚠ ОБЕРЕЖНО! Небезпека порізів. Небезпека порізів у разі контакту рук із працюючим косильним механізмом.

- Перед встановленням вимкніть прилад і витягніть запобіжний торцевий ключ.

УВАГА! Небезпека пошкодження пристрою. Якщо клин для мульчування не зафіксовано, він та косильний механізм можуть бути пошкоджені.

- Переконайтеся, що фіксатор заблоковано.

1. Вимкніть пристрій (див. *розділ 5.3 "Увімкнення та вимкнення живлення (05, 06)", сторінка 475*).
2. Навішування травозбірника (див. *розділ 6.2 "Косіння з травозбірником (09, 10)", сторінка 476*).
3. Підніміть (21/a) відбивну заслінку (21/1).
4. Вставляйте (21/b) мульчувальний клин (21/2) у розвантажувальний жолоб (21/3), доки не клацне фіксатор.

Знімання клина для мульчування (22)

1. Вимкніть пристрій.
2. Підніміть (22/a) відбивну заслінку (22/1).
3. Міцно взявшись за рукоятку (22/3) розблокуйте (22/b) фіксатор (22/2) на мульчувальному клині.
4. Вийміть (22/c) мульчувальний клин.

6.9 Скошування з використанням системи бічного розвантаження (23)***

***: 46.6 Li SP comfort, 51.6 Li SP comfort

⚠ ОБЕРЕЖНО! Небезпека порізів! Небезпека порізів у разі контакту рук із працюючим косильним механізмом.

- Встановлюйте або знімайте вставку для бічного розвантаження тільки у разі зупиненого двигуна й косильного механізму.

Встановлення вставки системи бічного розвантаження

1. Вимкніть пристрій і вийміть акумулятор.
2. Зніміть травозбірник.
3. Відкиньте та утримуйте в такому положенні (23/a) заслінку системи бічного розвантаження (23/1).
4. Вкладіть вставку системи бічного розвантаження (23/2) та зачепіть (23/b) її за виступи (23/3), розташовані у верхній частині під системою бічного розвантаження.
5. Повільно закрийте заслінку системи бічного розвантаження. Заслінка бічного розвантаження захищає вставку системи бічного розвантаження від випадання.
6. Вставте акумулятор і увімкніть пристрій знову.

Зняття вставки системи бічного розвантаження

1. Вимкніть пристрій і вийміть акумулятор.
2. Відкиньте та утримуйте в такому положенні заслінку системи бічного розвантаження.
3. Від'єднайте й витягніть вставку системи бічного розвантаження.
4. Закрийте заслінку системи бічного розвантаження.
5. Вставте акумулятор і увімкніть пристрій знову.

6.10 Косіння без травозбірника (24)***

***: 46.6 Li SP comfort, 51.6 Li SP comfort

Пристрій можна експлуатувати без травозбірника. Для запобігання засміченню розвантажувального жолоба необхідно трохи відрегулювати відбивну заслінку.

1. Переконайтеся в тому, що пристрій вимкнено, і косильний механізм зупинено.
2. Підніміть (24/a) відбивну заслінку (24/1).
3. Висуньте опору заслінки (24/2) (24/b) до фіксації.
4. Опустіть відбивну заслінку.

7 ВКАЗІВКИ З ВИКОРИСТАННЯ

Дотримуйтеся правил техніки безпеки!

ПРИМІТКА Дотримуйтесь місцевих приписів щодо використання газонокосарки.

- Приберіть із газону сторонні предмети, які знаходяться в робочій зоні.
- Косіть тільки при хорошому освітленні.
- Косіть тільки гострим ножем.
- Керувати пристроєм слід тільки тримаючись за напрямну балку.
- Переміщення пристрою по газону слід здійснювати у повільному темпі.
- Пристрій завжди слід переміщати поперек схилу. Заборонено використовувати газонокосарку на схилах із нахилом більше ніж 10°, а також працювати, рухаючись під гору або вниз. Дотримуйтесь особливої обережності під час зміни робочого напрямку.

Ефективність зрізання або строк служби акумуляторів

- Ефективність зрізання або площа, яку можна покосити, залежать від характеристик газону. На ефективність зрізання впливають такі фактори, як щільність трави, вибрана висота зрізання та вологість газону.
- Оптимальний час роботи досягається за рахунок частого скошування, а отже, підтримки низької висоти газону.
- Часте ввімкнення та вимкнення газонокосарки під час косіння також зменшує продуктивність косіння так само, як і не повністю заряджені акумулятори.
- Увімкнення приводу коліс [a)] зменшує ефективність зрізання і строк служби акумуляторів.
- Щоб оптимізувати ефективність зрізання, рекомендуємо часто косити газон, встановлювати висоту зрізання та переміщати пристрій в повільному темпі.

ПРИМІТКА Щоби подовжити час роботи, можна придбати додаткові акумулятори.

[a)] 46.6 Li SP comfort, 51.6 Li SP comfort

Поради щодо косіння

- Висота зрізання трави залишається на рівні 3-5 см, не виконуйте косіння на рівні, який перевищує половину від цього значення.
- Не перевантажуйте газонокосарку! У разі довгої та важкої трави частота обертання

помітно знижується, а висота зрізання трави підвищується, і доводиться косити кілька разів.

- Вітер і сонце можуть висушити газон після косіння, тому косіть у кінці дня.

8 ТЕХНІЧНЕ ОБСЛУГОВУВАННЯ ТА ДОГЛЯД

⚠ НЕБЕЗПЕКА! Загроза життю через неналежне обслуговування. Роботи з обслуговування, які виконують некваліфіковані особи, використання несанкціонованих запчастин і видалення або модифікація запобіжних пристроїв можуть призвести до серйозних травм або навіть смерті під час експлуатації.

- Не знімайте запобіжні пристосування і не виводьте їх з ладу.
- Використовуйте тільки дозволені оригінальні запасні частини.
- Переконайтеся, що пристрій знаходиться в робочому і чистому стані шляхом регулярного і належного обслуговування.

⚠ ПОПЕРЕДЖЕННЯ! Небезпека порізів. Небезпека отримання різаних ран під час контакту з гострими рухомими деталями пристрою і ріжучим інструментом.

- Завжди вимикайте пристрій перед технічним і сервісним обслуговуванням та очищенням. Вийняти запобіжний ключ і акумулятори!
- Завжди носіть захисні рукавиці під час технічного обслуговування, догляду та очищення.

⚠ ПОПЕРЕДЖЕННЯ! Небезпека травмування під час техобслуговування. Неправильне техобслуговування може привести до серйозних травм і порушень нормальної роботи.

- Ремонт пристрою може виконувати тільки уповноважене спеціалізоване підприємство.

8.1 Періодичні роботи з технічного обслуговування

- Переконайтеся, що всі гайки, болти та гвинти щільно затягнуто, а пристрій знаходиться в безпечному робочому стані.
- Регулярно перевіряйте працездатність і зношення травозбірника.

8.2 Очищення пристрою та косильного механізму

УВАГА! Небезпека через потрапляння води. Потрапляння води на пристрій призводить до короткого замикання та пошкодження електричних компонентів.

- Уникайте потрапляння бризок води на пристрій.
- Для очищення пристрою слід використовувати щітку.

1. Зупиніть двигун.
2. Вийміть акумулятори.
3. Зніміть травозбірник.
4. Нахиліть пристрій і очистіть косильний механізм.

8.3 Перевірка та заміна ножа

⚠ ПОПЕРЕДЖЕННЯ! Серйозні травми від рухомих деталей ножа. Зношений, потріскaний або пошкоджений ніж може зламатися, а його деталі можуть стати небезпечними снарядами.

- Регулярно перевіряйте ніж на предмет пошкоджень.
- Не використовуйте газонокосарку, якщо ніж зношений або пошкоджений.

- Заточувати або замінювати тупий або пошкоджений ніж дозволено тільки працівникам сервісного центру виробника або авторизованого дилера.
- Під час обслуговування ножа зверніть увагу, що його можна переміщати навіть якщо джерело живлення вимкнуто.
- Будьте обережні під час налаштування машини, щоб уникнути затискання пальців між рухомими ножами та нерухомими частинами машини.
- Щоб уникнути вібрації, ніж і ножовий гвинт завжди слід замінювати разом.
- Перезаточуваний ніж повинен бути збалансований. Розбалансування ножа може призвести до сильної вібрації та пошкодження газонокосарки.

8.4 Ремонтні роботи

⚠ **ПОПЕРЕДЖЕННЯ! Небезпека травмування під час ремонтних робіт.** Неналежний ремонт може привести до серйозних травм і порушень нормальної роботи.

- Проведення ремонтних робіт дозволяється тільки сервісним центрам виробника або уповноваженим спеціалізованим компаніям!

У перелічених нижче випадках слід звернутися в сервісний центр виробника:

- Двигун запускається.
- Під пристрій потрапив сторонній предмет.
- Ніж і (або) вал двигуна зігнуті.
- Пристрій вібрує та працює з перебоями.
- Акумулятор витікає або пошкоджений.

9 УСУНЕННЯ НЕСПРАВНОСТЕЙ

⚠ **ОБЕРЕЖНО! Небезпека травмування.** Рухомі деталі та деталі з гострими краями можуть призвести до травм.

- Завжди носіть захисні рукавиці під час технічного і сервісного обслуговування та очищення!

9.1 Виправлення помилок пристрою та обробки

ℹ **ПРИМІТКА** У разі виникнення пошкоджень, які не зазначені в цій таблиці, або пошкоджень, з якими користувач не може впоратися сам, слід звернутися до нашої служби підтримки.

Несправність	Причина	Усунення
Двигун не працює.	Акумулятори відсутні або неправильно встановлені.	Правильно встановіть акумулятори.
	Акумулятори розряджено.	Зарядіть акумулятори.
	Ніж закупорений.	1. Ретельно очистьте ніж і косильну деку. Ніж повинен вільно обертатися. 2. Запустіть газонокосарку на низькому газоні.
	Пошкоджено кабель або вимикач.	Не використовуйте пристрій! Звернутися в сервісний центр виробника.
Потужність двигуна знижується.	Акумулятори розряджено.	Зарядіть акумулятори.
	Ніж затупився.	Для заточки ножа зверніться в сервісний центр виробника.
	Занадто багато трави в розвантажувальному каналі або на косильній деці.	1. Ретельно очистьте ніж і косильну деку. 2. Запустіть газонокосарку на низькому газоні.
Двигун зупиняється під час скошування.	Ніж затупився.	Для заточки ножа зверніться в сервісний центр виробника.
	Двигун перевантажений.	Вимкніть газонокосарку, встановіть її на пласку поверхню або на низьку траву і знову запустіть.
Травозбірник недостатньо заповнено.	Газон вологий.	Дайте газону висохнути.
	Травозбірник забитий.	Очистьте сітку травозбірника.

Несправність	Причина	Усунення
	Занадто багато трави в розвантажувальному каналі або на косильній деці.	■ Ретельно очистьте ніж і косильну деку. ■ Установіть більшу висоту зрізання.
	Ніж затупився.	Для заточки ножа зверніться в сервісний центр виробника.
Трава падає з косильної деки.	Травозбірник заповнений.	Спорожніть травозбірник і очистьте розвантажувальний канал.
Тривалість роботи від акумулятора суттєво знизилася.	Занизька висота зрізання.	Установіть більшу висоту зрізання.
	Трава занадто висока або надто волога.	■ Відкласти скошування, поки не підсохне трава. ■ Установіть більшу висоту зрізання.
	Занадто висока швидкість скошування.	■ Зменште швидкість косіння. ■ Очистьте розвантажувальний канал і косильну деку. Ніж повинен вільно обертатися.
	Травозбірник заповнений.	Спорожніть травозбірник і очистьте розвантажувальний канал.
	Термін служби акумуляторів закінчився.	Замініть акумулятори. Використовувати тільки оригінальне приладдя виробника.
Акумулятори не заряджаються.	Контакти акумулятора забруднені.	Очистьте контакти акумулятора неметалевим предметом та обробити спреєм для контактів. **Увага!** *Не замикайте контакти акумулятора металевими предметами!*
	Акумулятори або зарядний пристрій несправні.	Замовити запчастини у виробника.
	Акумулятори занадто гарячі.	Дочекайтеся охолодження акумуляторів.

9.2 Коди помилок та усунення помилок

Про наявність помилок подаються відповідні сигнали, які формуються шляхом різного миготіння 4 зелених світлодіодних індикаторів.

Код помилки	Причина	Усунення
Блимають 2 індикатори	Прилад перевантажено.	■ Встановіть більшу висоту зрізання. ■ Повільніший рух. ■ Зробіть коротку перерву. ■ Скошуйте траву поступово.

Код помилки	Причина	Усунення
Блимають 4 індикатори	Надто висока або надто низька температура в межах: ■ пристрою ■ акумуляторів ■ блоку керування	Якщо це пристрій та акумулятори: 1. Вимкнути. 2. Дати охолонути або прогрітися. 3. Увімкнути та використовувати в межах робочого температурного діапазону.
Блимають 6 індикаторів	■ Надто мала електрична напруга або сила струму ■ Пристрій та акумулятори перегрілись	■ Перевірити рівень заряду акумуляторів. Якщо надто низький, то зарядити їх. ■ Вимкнути пристрій та акумулятори й дати їм охолонути.
Блимають 10 індикаторів	Інші помилки	Звернутися до сервісного центру виробника або продавця.

10 ТРАНСПОРТУВАННЯ

10.1 Транспортування пристрою

УВАГА! Небезпека пошкодження косильного механізму. У разі мінімальної висоти зрізу косильний механізм може бути пошкоджений під час наїзду на сходинки, кромки або бордюри.

- Для транспортування встановіть максимальну висоту зрізу.

1. Вимкнути косильний механізм і почекати, поки він повністю зупиниться.
2. Встановити максимальну висоту зрізання.

Транспортування пристрою між двома робочими зонами

- Перегоніть пристрій зі встановленою максимальною висотою зрізання в робочу зону.
- Для полегшення руху увімкніть колісний привід[a)].
- Для перенесення пристрою використовуйте ручки для перенесення (див. *розділ 3.6 "Огляди виробів", сторінка 472*).

[a)] 46.6 Li SP comfort, 51.6 Li SP comfort

Транспортування пристрою в транспортному засобі

- Вийняти акумулятор.
- Складіть напрямну балку.
- Щоб уникнути перекидання або зміщення пристрій слід зафіксувати.
- Забезпечити захист пристрою від ударів інших предметів.
- Не ставити на пристрій інші предмети.

10.2 Транспортування

Перед транспортуванням виконати наведені нижче заходи:

1. Вимкнути пристрій.
2. Вийміть акумулятор з пристрою.
3. Правильно упакуйте акумулятор (див. нижче).

Акумулятор B160.6 Li (арт. № 114128)

ПРИМІТКА Номінальна потужність акумулятора складає більше 100 Вт·год! Тому слід дотримуватись наступних правил транспортування!

Літій-іонний акумулятор підлягає закону про перевезення небезпечних вантажів, але його можна транспортувати за спрощених умов:

- з метою приватного використання користувачі можуть транспортувати акумулятор дорожнім транспортом без будь-яких додаткових заходів безпеки, але в упаковці для роздрібного продажу;
- Комерційні користувачі, які виконують перевезення в зв'язку зі своєю основною діяльністю (наприклад, поставки на будівельні майданчики або місця навантаження та з них), можуть також скористатися цим спрощенням.

В обох вищезгаданих випадках слід вжити примусових заходів, щоб запобігти витоку вмісту. В інших випадках слід суворо дотримуватися правил про небезпечні вантажі! Недотримання загрожує відправнику і, можливо, перевізнику суворим покаранням.

Інші вказівки щодо транспортування та надсилання

- Транспортувати та надсилати літій-іонні акумулятори дозволяється тільки у неушкодженому стані!
- Для транспортування акумулятора використовувати виключно оригінальну упаковку або відповідну упаковку для небезпечного вантажу (не стосується акумуляторів з номінальною потужністю менше 100 Вт·год).
- Необхідно заклеїти відкриті контакти акумулятора, щоб уникнути короткого замикання.
- Необхідно захистити акумулятор від ковзання всередині упаковки, щоб уникнути пошкоджень.
- В разі транспортування або надсилання необхідно перевірити правильність маркування та документації відвантаження (наприклад, кур'єрською або експедиторської службою).
- Необхідно заздалегідь дізнатися, чи можливе транспортування з обраним постачальником послуг, і повідомити про надсилання.

Рекомендуємо звернутися до фахівця з небезпечних вантажів для підготування пристрою до надсилання. Слід дотримуватися будь-яких діючих національних приписів.

11 ЗБЕРІГАННЯ

- Після кожного використання ретельно очищайте пристрій і за потреби встановлюйте всі захисні кришки.
- Проведіть необхідні роботи з техобслуговування.
- Зберігайте пристрій у сухому місці, що закривається, недоступному для дітей.

11.1 Зберігання акумуляторної газонокосарки

⚠ **ОБЕРЕЖНО! Ризик травмування під час зберігання.** Існує ризик травмування через деталі пристрою з гострими краями на пристрої, що зберігається.

- Пристрій слід зберігати у недоступному для дітей та некомпетентних осіб місці.
- Зберігайте пристрій тільки з видаленим акумулятором.

1. Вимкніть пристрій.
2. Вийміть акумулятори.
3. Спорожніть травозбірник і очистьте розвантажувальний канал.
4. Ретельно очистьте пристрій.
5. Дайте двигуну та всьому пристрою охолонути.
6. Для захисту від корозії на всі металеві деталі нанесіть тонкий шар оливи або силікону.
7. Складіть напрямну балку.
8. Зберігайте пристрій в сухому, чистому та захищеному від впливу низьких температур місці.
   - Для захисту від пилу накрийте повітропроникним тентом.
   - З метою запобігання накопиченню вологи не слід використовувати поліетиленову плівку.
   - **ПРИМІТКА! Температура зберігання газонокосарки: див. технічні характеристики.**

11.2 Зберігання акумулятора та зарядного пристрою

⚠ **НЕБЕЗПЕКА! Вибухо- та пожежонебезпека!** Вибух акумулятора призведе до смерті або серйозних травм в результаті зберігання біля відкритого полум'я або джерел тепла.

- Зберігайте акумулятор у прохолодному та сухому місці, якнайдалі від відкритого полум'я або джерел тепла.

ПРИМІТКА Завдяки автоматичному розпізнаванню рівня заряду під час заряджання акумулятор захищено від перевантаження і, таким чином, може залишатися в зарядному пристрої протягом певного часу, але не постійно.

ПРИМІТКА Дотримуватись окремих правил техніки безпеки при використанні акумулятора та зарядного пристрою.

- Зберігайте акумулятор в сухому та захищеному від впливу мінусових температур приміщенні при температурі від 0 до 25 °C. Під час зберігання акумулятор має бути заряджений на 40 - 60%.
- Щоб уникнути короткого замикання акумулятор не слід зберігати поблизу металевих предметів або предметів, що містять кислоту.

12 УТИЛІЗАЦІЯ

Лише для країн ЄС:

відповідно до Європейської директиви 2012/19/ЄС про відходи електричного та електронного обладнання та її транспозиції до національного законодавства, використані зарядні пристрої слід збирати окремо та утилізувати екологічно чистим способом.

У разі неналежної утилізації відходи електричного та електронного обладнання можуть мати шкідливий вплив на довкілля та здоров'я людини через можливу присутність небезпечних речовин.

Вказівки щодо електричного і електронного обладнання

- Електронні та електричні пристрої не належать до звичайних побутових відходів. Їх слід збирати та викидати окремо.
- Використані батарейки або акумулятори, які вже не використовуються в старому пристрої, слід бути видалені перед викиданням! Їхня утилізація регулюється законом про акумулятори.
- Власники або користувачі електричного та електронного обладнання зобов'язуються повертати його відповідно до законодавства після використання.
- Кінцевий користувач несе відповідальність за стирання своїх персональних даних зі старого обладнання перед утилізацією!

Символ з перекресленого смітника означає, що електричні та електронні пристрої заборонено утилізувати разом з іншими побутовими відходами.

Електричні та електронні пристрої можна безкоштовно в таких місцях:

- Державна служба з видалення або збору (наприклад, муніципальні склади)
- Магазини електрообладнання (стаціонарні та інтернет-магазини) за умови, що продавці зобов'язані приймати їх чи пропонувати їх на добровільній основі.

Ці заяви застосовуються тільки для пристроїв, встановлених і проданих у країнах Європейського Союзу, відповідно до Директиви ЄС 2012/19/ЄС. У країнах за межами Європейського Союзу можуть діяти інші правила щодо утилізації електричних та електронних пристроїв.

Примітки щодо закону про акумулятори (BattG)

- Відпрацьовані батареї та акумулятори не належать до звичайних побутових відходів. Їх слід збирати та викидати окремо.
- Див. інформацію про безпечне видалення батарей або акумуляторів з електричного чи електронного пристрою, а також інформацію про тип використовуваної системи (наприклад, хімічний тип), у посібнику з експлуатації або встановлення.
- Власники або користувачі батарей або акумуляторів зобов'язуються повертати його відповідно до законодавства після використання. Повернення обмежується постачанням невеликих кількостей.

Відпрацьовані батареї можуть містити шкідливі речовини або важкі метали, які можуть завдати шкоди довкіллю і здоров'ю. Утилізація відпрацьованих батарей і використання ресурсів, що містяться в них, сприяє захисту цих двох важливих активів.

Символ з перекресленого смітника означає, що батареї та акумулятори заборонено утилізувати разом з іншими побутовими відходами.

Крім того, під смітником є символи Hg, Cd або Pb, що виглядають таким чином:

- Hg: батарея містить понад 0,0005% ртуті
- Cd: батарея містить понад 0,002% кадмію
- Pb: батарея містить понад 0,004% свинцю

Акумулятори та батареї можна безкоштовно в таких місцях:

- Державна служба з видалення або збору (наприклад, муніципальні склади)
- Магазини батарей і акумуляторів
- Пункт збору загальної системи повернення відпрацьованих батарей та акумуляторів
- Пункт збору виробника (якщо він не є членом загальної системи повернення)

Ці заяви застосовуються тільки для акумуляторів і батарей, встановлених і проданих у країнах Європейського Союзу, відповідно до Регламенту ЄС 2023/1542/ЄС. У країнах за межами Європейського Союзу можуть діяти інші правила щодо утилізації акумуляторів і батарей.

13 ТЕХНІЧНІ ХАРАКТЕРИСТИКИ

Технічні характеристики: див. таблицю з технічними характеристиками на початку цього посібника з експлуатації.

** Примітки щодо значень емісії вібрацій та рівня шуму:*

- *Вимірювання зазначених значень емісії вібрацій та рівня шуму проводилося відповідно до стандартизованого методу випробування, вони можуть використовуватися для порівняння однієї машини з іншою.*
- *Зазначені значення емісії вібрацій та рівня шуму можуть використовуватися для попередньої оцінки впливу (ступеня впливу вібрації).*
- *Значення емісії вібрацій та рівня шуму можуть відрізнятись від заявлених значень при фактичному використанні машини залежно від способу її використання.*
- *Дотримуйтесь заходів безпеки відповідно до розділу з техніки безпеки. Намагатися тримати вібраційне навантаження в межах мінімуму. Приклади заходів для зменшення впливу вібрації включають використання рукавичок під час роботи з машиною та обмеження робочого часу. Необхідно враховувати всі етапи робочого циклу (наприклад, час, коли машина вимкнена, і час, коли вона увімкнена, але не під навантаженням).*

14 СЕРВІСНЕ ОБСЛУГОВУВАННЯ

Якщо у Вас виникли запитання щодо гарантії, ремонту або запасних частин, зверніться в найближчий сервісний центр компанії «AL-KO». Його Ви знайдете в мережі Інтернет за посиланням:
www.alko-garden.com/service-contacts

Докладніше про запчастини Ви дізнаєтесь за посиланням:
www.alko-garden.com/spareparts

15 ІНФОРМАЦІЯ ПРО ДЕКЛАРАЦІЮ ВІДПОВІДНОСТІ

Ми заявляємо з повною відповідальністю, що цей виріб у формі, в якій він представлений на ринку, відповідає вимогам гармонізованих Директив ЄС, стандартів безпеки ЄС і застосовних до нього стандартів. Декларація відповідності є частиною посібника з експлуатації та прикріплена до машини.

16 ГАРАНТІЯ

До закінчення строку давності рекламацій, установленого за законом, виробник усуває можливі дефекти матеріалу чи виробничий брак шляхом ремонту або заміни (на свій вибір). Строк давності визначається законодавством країни, у якій прилад було куплено.

Гарантія зберігається лише за таких умов:

- Дотримуйтеся цього посібника з експлуатації
- Використання приладу за призначенням
- Використання оригінальних запчастин

Гарантія анулюється за таких умов:

- Самовільний ремонт
- Самовільна зміна технічних характеристик
- Використання не за призначенням

Гарантія не поширюється на:

- Пошкодження лакофарбового покриття, спричинене звичайним зношуванням
- частини, що зношуються, позначені у відомості запасних частин рамкою; xxxxxx (x)

Відлік гарантійного терміну розпочинається з дати придбання виробу першим кінцевим споживачем. Дата придбання вказана в чеку. У разі виникнення гарантійного випадку зверніться з цією заявою та оригіналом квитанції, що підтверджує покупку, до свого дилера або в найближчу авторизовану сервісну службу. Це гарантійне зобов’язання не змінює встановлені законом претензії покупця до продавця.

AL-KO
QUALITY FOR LIFE

Ukraine
ТОВ АЛ-КО КОБЕР
вул. Броварська 156, 07442
с. Велика Димерка, Броварськiй район,
Київська область, Україна
Телефон/факс: +38 044 392-07-08 / 09

UK
Imported by: AL-KO Gardentech UK Ltd, Murray way, Wincanton, Somerset, BA9 9RS / UK | +44 (0) 1963 828055
shop.uk@al-ko.com | www.alko-garden.uk

AL-KO GERÄTE GmbH | Head Quarter | Ichenhauser Str. 14 | 89359 Kötz | Deutschland
Telefon: (+49)8221/203-0 | www.alko-garden.com/contact | www.alko-garden.com
AL-KO Service: www.alko-garden.com/service-contacts